MITSUBISHI ELECTRIC
Changes for the Better

Living Environment Systems

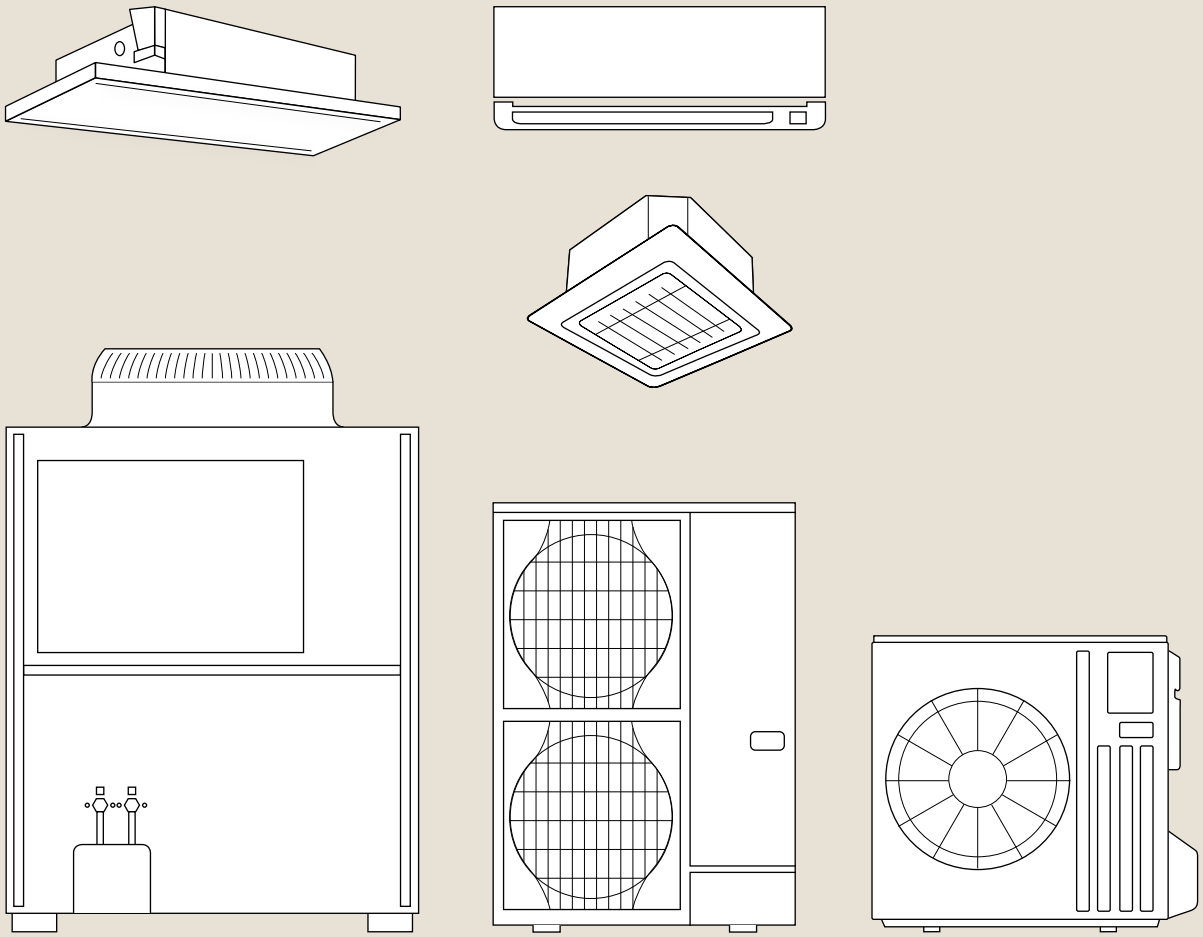

Informacje techniczne

Załącznik katalogu klimatyzacji i wentylacji 2024 / 2025

mitsubishi-les.com

Knowledge at work.

Mitsubishi Electric LES zapewnia w pakiecie rozbudowaną wiedzę specjalistyczną, która pozwala wspólnie osiągnąć sukces: Słuchanie i rozumienie. Opracowywanie inteligentnych produktów. Kompetentne doradztwo. Rozpoznawanie tendencji. Kształtowanie przyszłości. Tworzenie rozwiązań na podstawie wiedzy.

Knowledge at work.

Seria urządzeń

// M-Serie

// Mr. Slim

// Lossnay


MITSUBISHI ELECTRIC

Spis treści

1. Seria M

DO SPISU TREŚCI

Schemat elektryczny PUMY

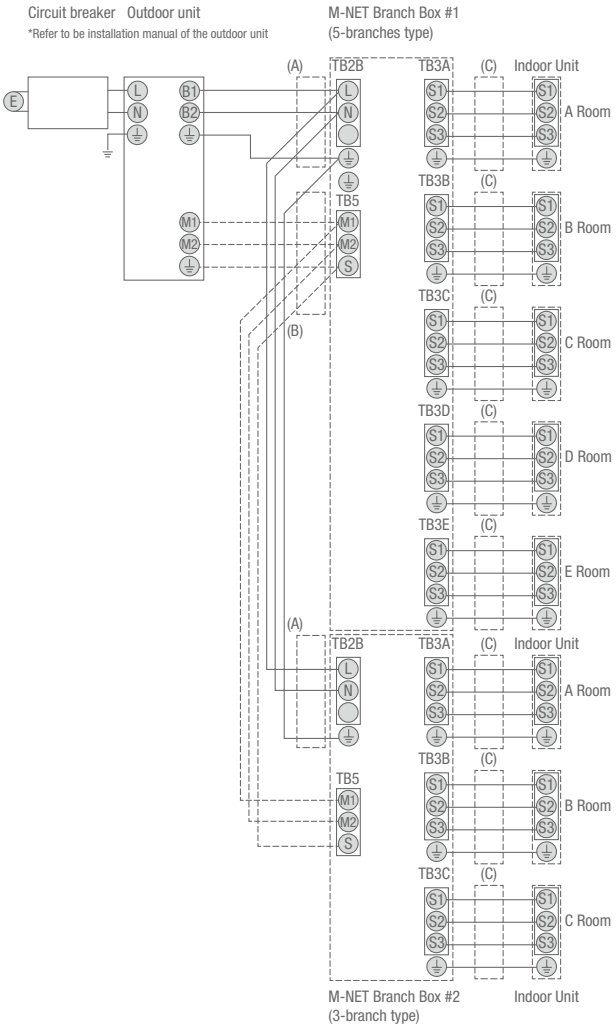

(A) Zasilanie skrzynek przyłączeniowych (poprzez urządzenie zewnętrzne)
(B) Połączenie komunikacyjne między urządzeniem zewnętrznym a rozdzielaczami
(C) Zasilanie i komunikacja z urządzeniem wewnętrznym

Schemat elektryczny Inwerterowe urządzenia Single Split Serii M

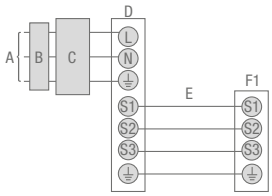

A Zasilanie urządzenia zewnętrznego
B Wyłącznik różnicowo-prądowy
C Bezpiecznik
D Urządzenie zewnętrzne
E Przewód połączeniowy między urządzeniem zewnętrznym a wewnętrznym
F1 Urządzenie wewnętrzne

Schemat elektryczny Inwerterowa jednostka Multi Split MXZ 2–6 urządzeń wewnętrznych

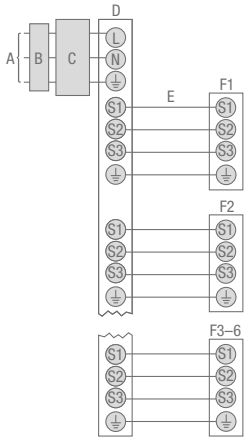

A Zasilanie urządzenia zewnętrznego
B Wyłącznik różnicowo-prądowy
C Bezpiecznik
D Urządzenie zewnętrzne
E Przewód połączeniowy między urządzeniem zewnętrznym a wewnętrznym
F1 – F6 Urządzenia wewnętrzne o numerach 1–6

Wskazówki:
1. Przekrój przewodu elektrycznego musi spełniać wymagania obowiązujących przepisów.
2. Jako przewód do zasilania elektrycznego i połączenia między instalacją wewnętrzną a zewnętrzną należy użyć przewód giętki z powłoką polichloroprenową (spełniający specyfikację 60245 IEC 57).
3. Żyłę uziemiającą wyprowadzić dłuższą niż pozostałe żyły przewodu zasilającego / komunikacyjnego.

1.5 MSZ-LN18–60VG2 R/V/W/B

Inwerterowe urządzenia ścienne MSZ-LN

DO SPISU TREŚCI

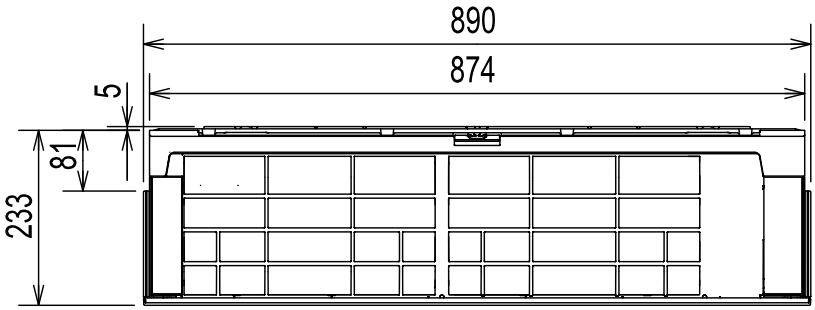

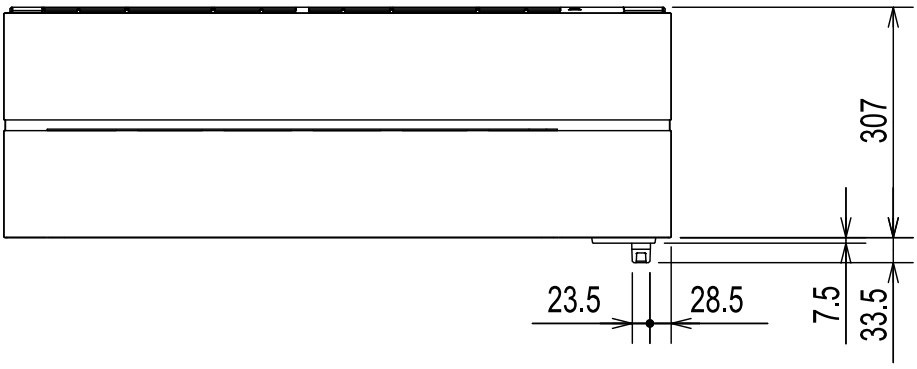

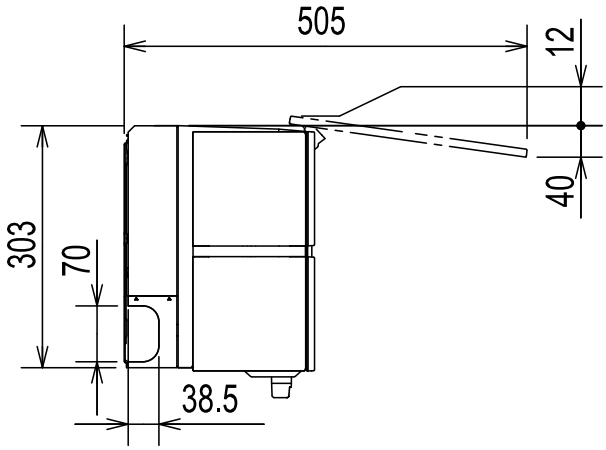

1.6 MSZ EF18–50VGK W/B/S

Inwerterowe urządzenia ścienne MSZ-EF

DO SPISU TREŚCI

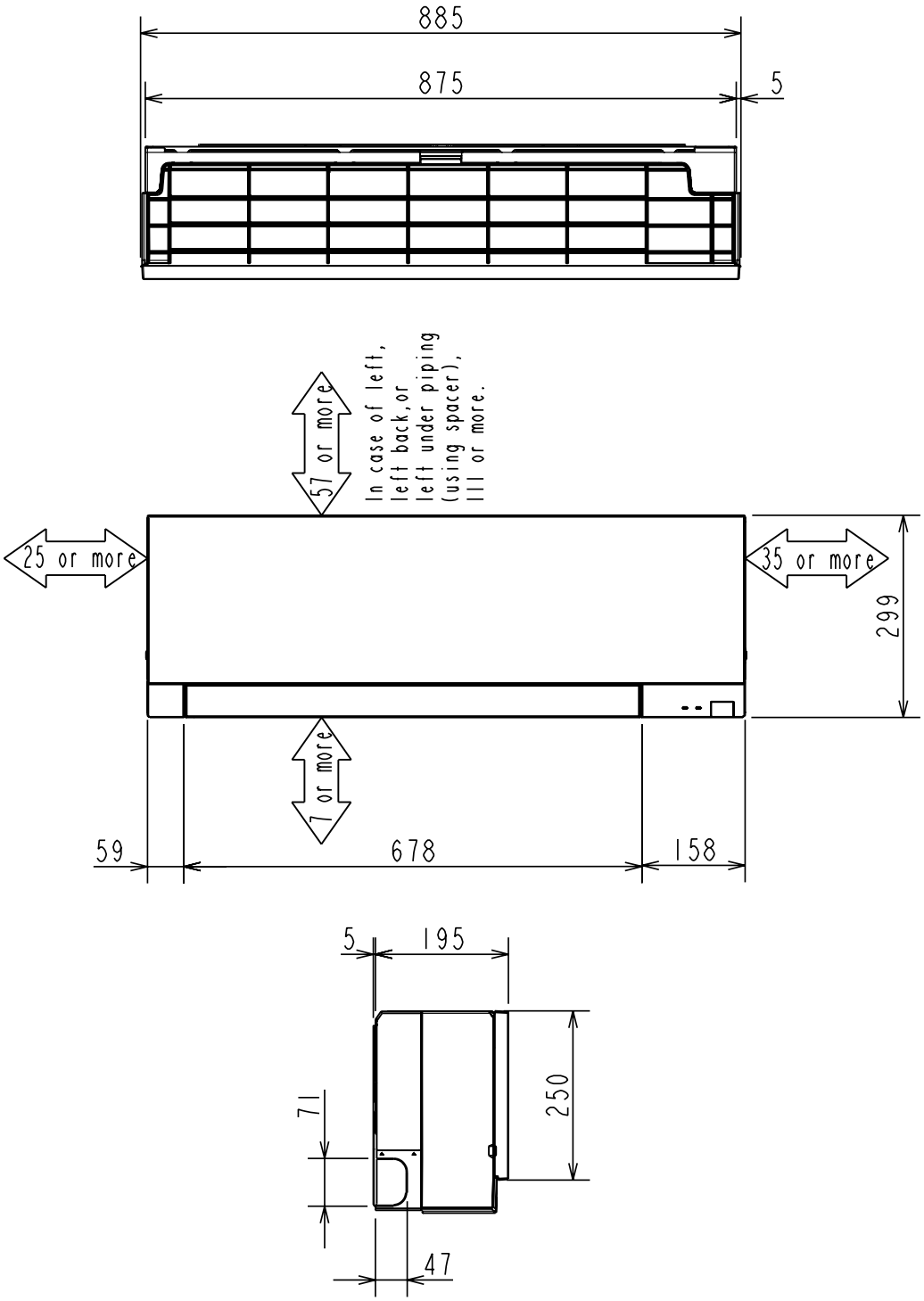

1.7 MSZ-AY15–50VGKP

Inwerterowe urządzenia ścienne MSZ-AY

DO SPISU TREŚCI

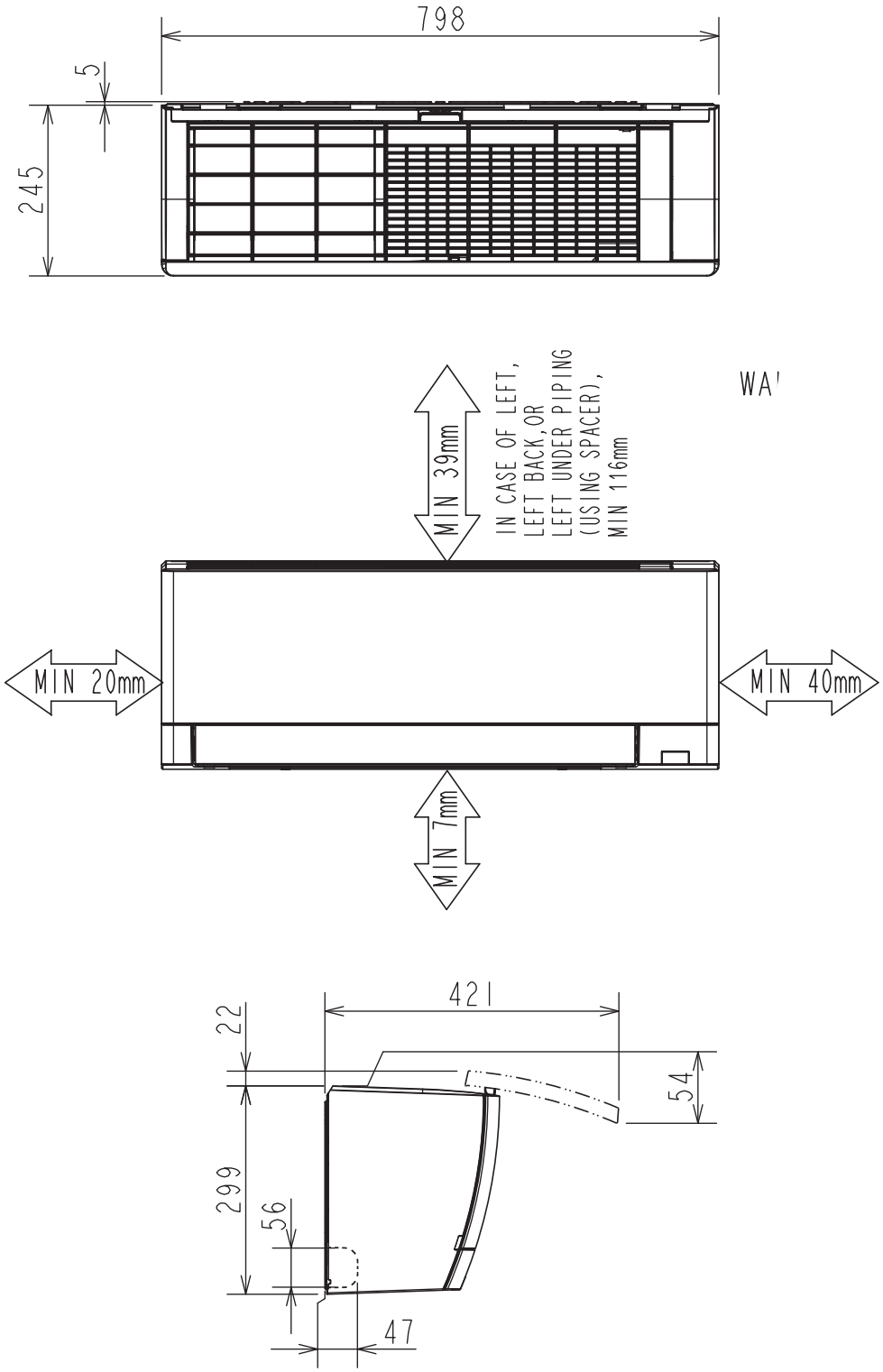

1.8 MSZ-AP60/71VGK

Inwerterowe urządzenia ścienne MSZ-AP

DO SPISU TREŚCI

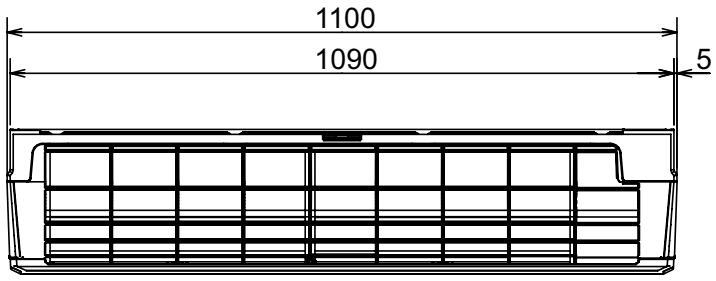

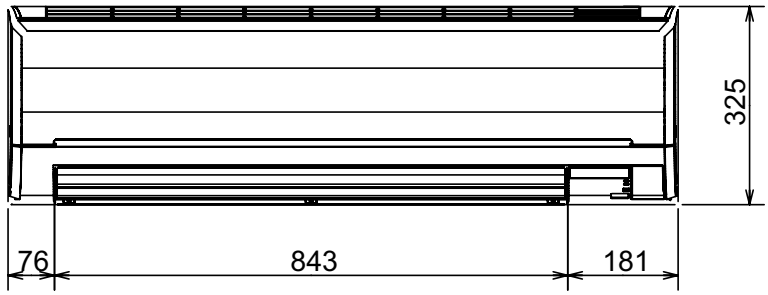

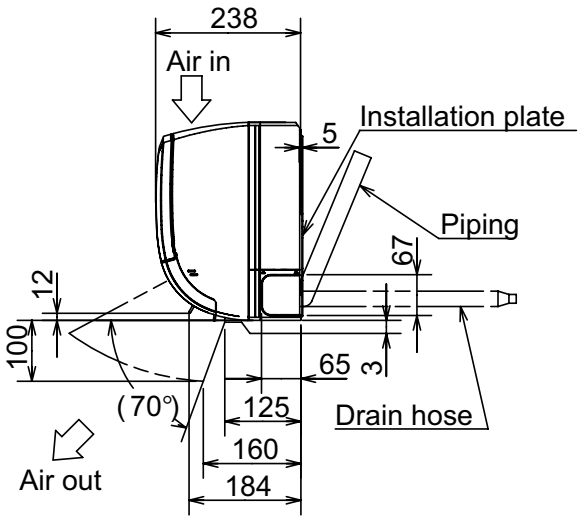

1.9 MFZ-KT25–60VG

Inwerterowe urządzenia przypodłogowe MFZ-KT

DO SPISU TREŚCI

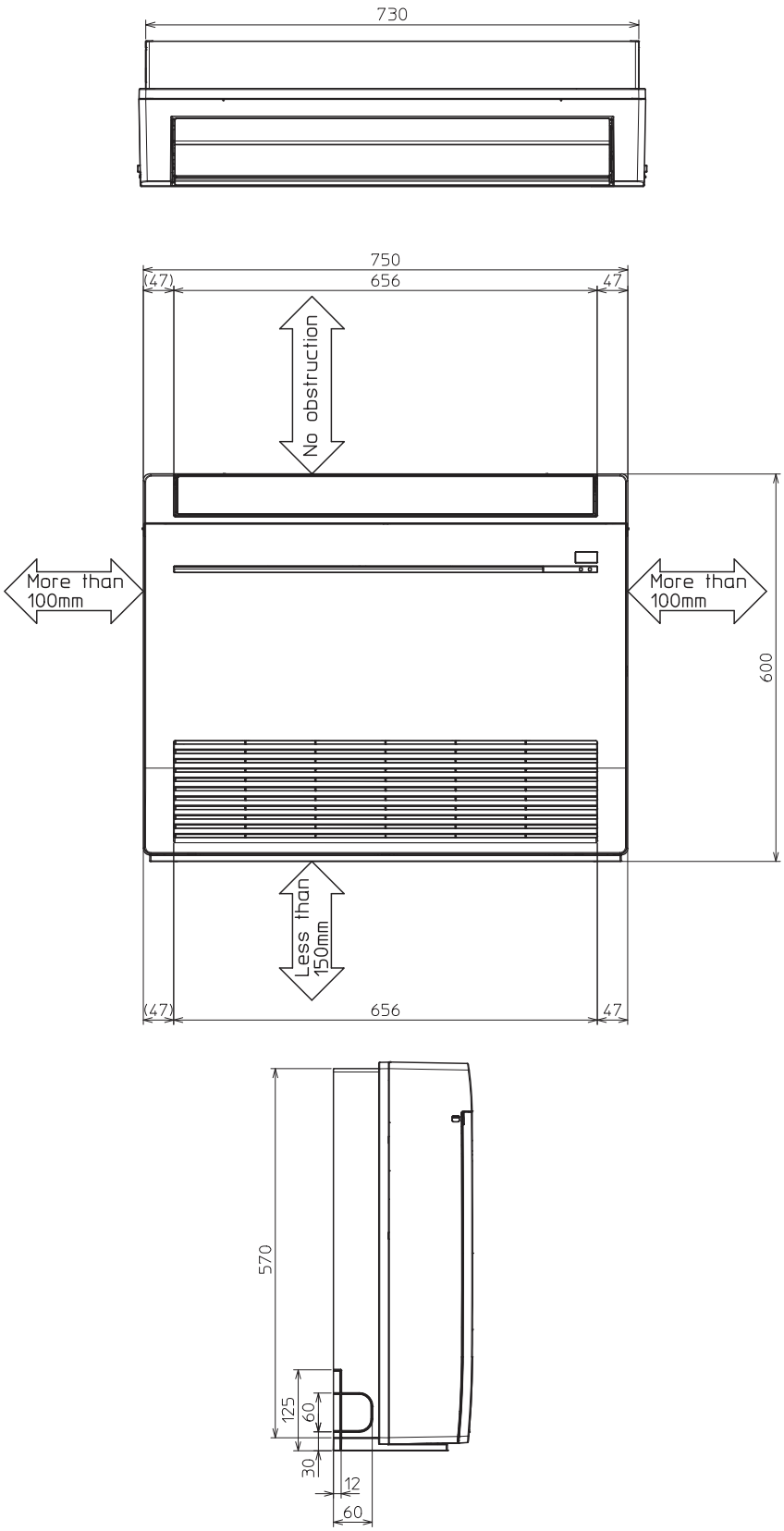

1.10 SFZ-M25–71VA

Urządzenie przypodłogowe do zabudowy SFZ-M

DO SPISU TREŚCI

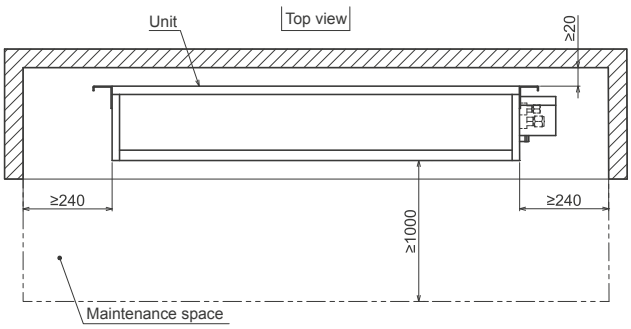

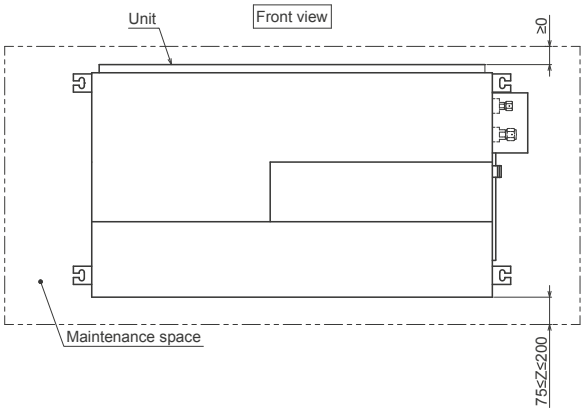

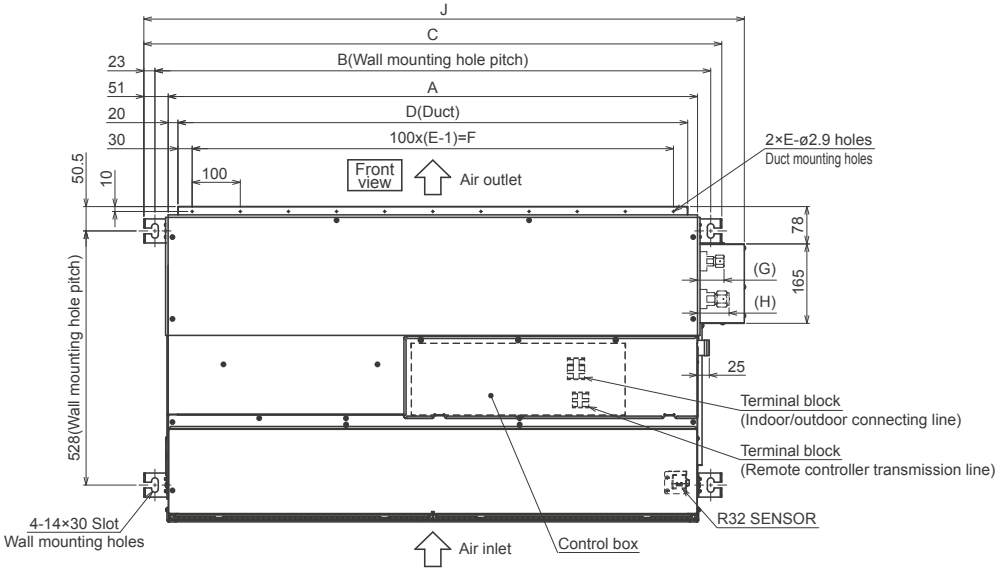

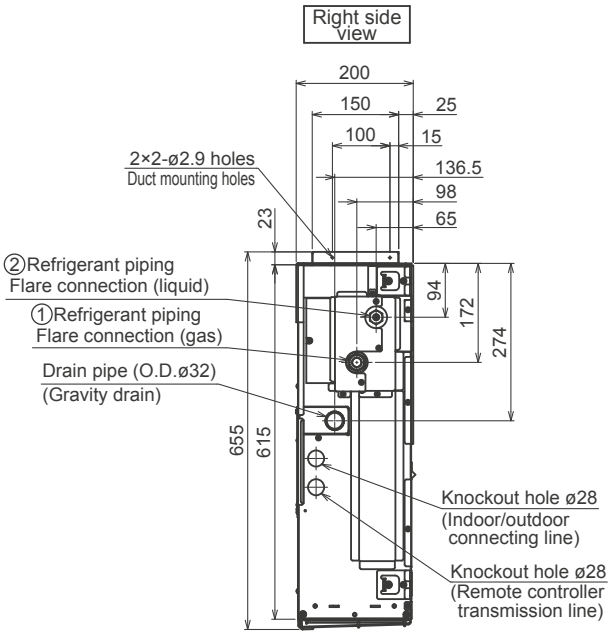

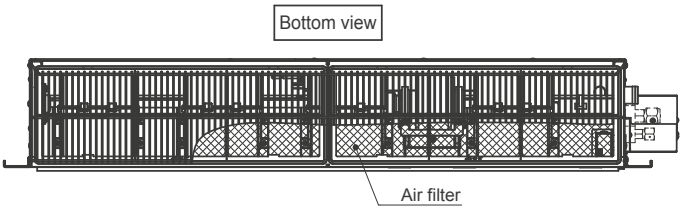

MODEL	A	B	C	D	E	F	G	H	J	①Gas pipe	②Liquid pipe
SFZ-M25VA	700	756	802	660	7	600	50	55	848	ø9.52	ø6.35
SFZ-M35VA	900	956	1002	860	9	800	50	55	1048	ø9.52	ø6.35
SFZ-M50VA	900	956	1002	860	9	800	50	61	1048	ø12.7	ø6.35
SFZ-M60VA	1100	1156	1202	1060	11	1000	50	66	1248	ø15.88	ø6.35
SFZ-M71VA	1100	1156	1202	1060	11	1000	55	66	1248	ø15.88	ø9.52

Note 1.Use a M10 screw for the wall mounting bolt (field supply).
2.This drawing is for SFZ-M60·71VA model,which have 4 fans.
SFZ-M35·50VA models have 3 fans.
SFZ-M25VA model has 2 fans.

1.11 MLZ-KY20VG

Jednostka kasetonowa 1-stronna MLZ-KP / MLZ-KY

DO SPISU TREŚCI

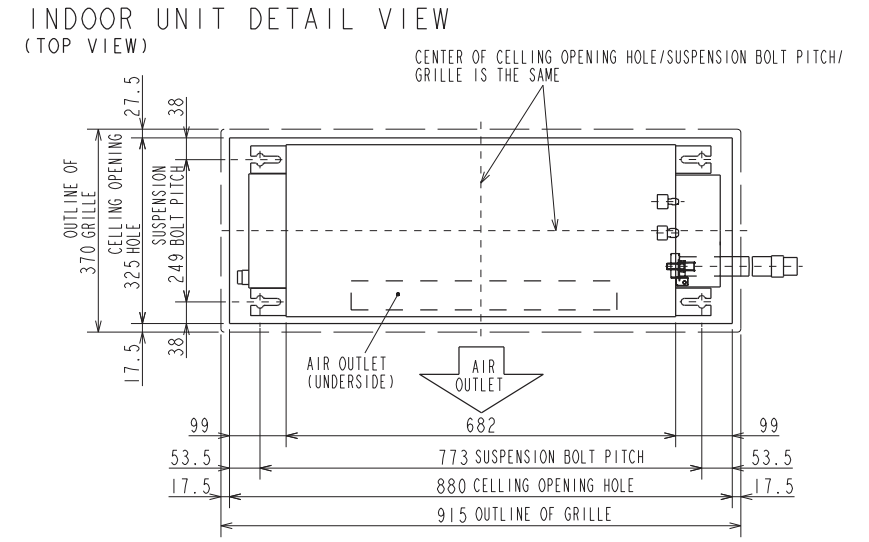

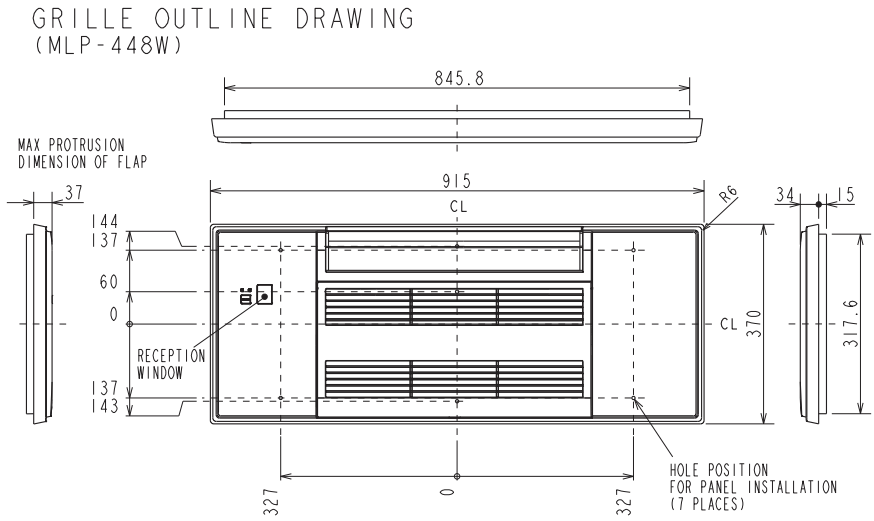

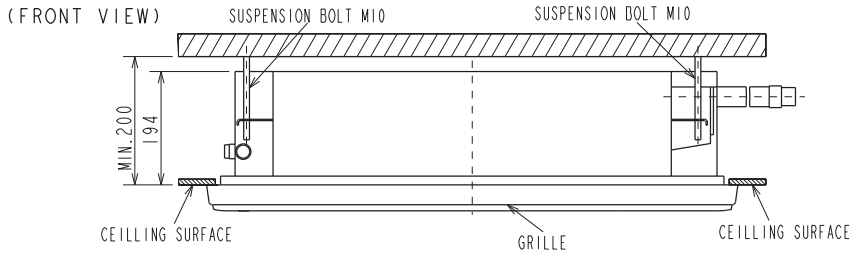

1.12 MLZ-KP25–50VF

Urządzenia kasetonowe MLZ-KP

DO SPISU TREŚCI

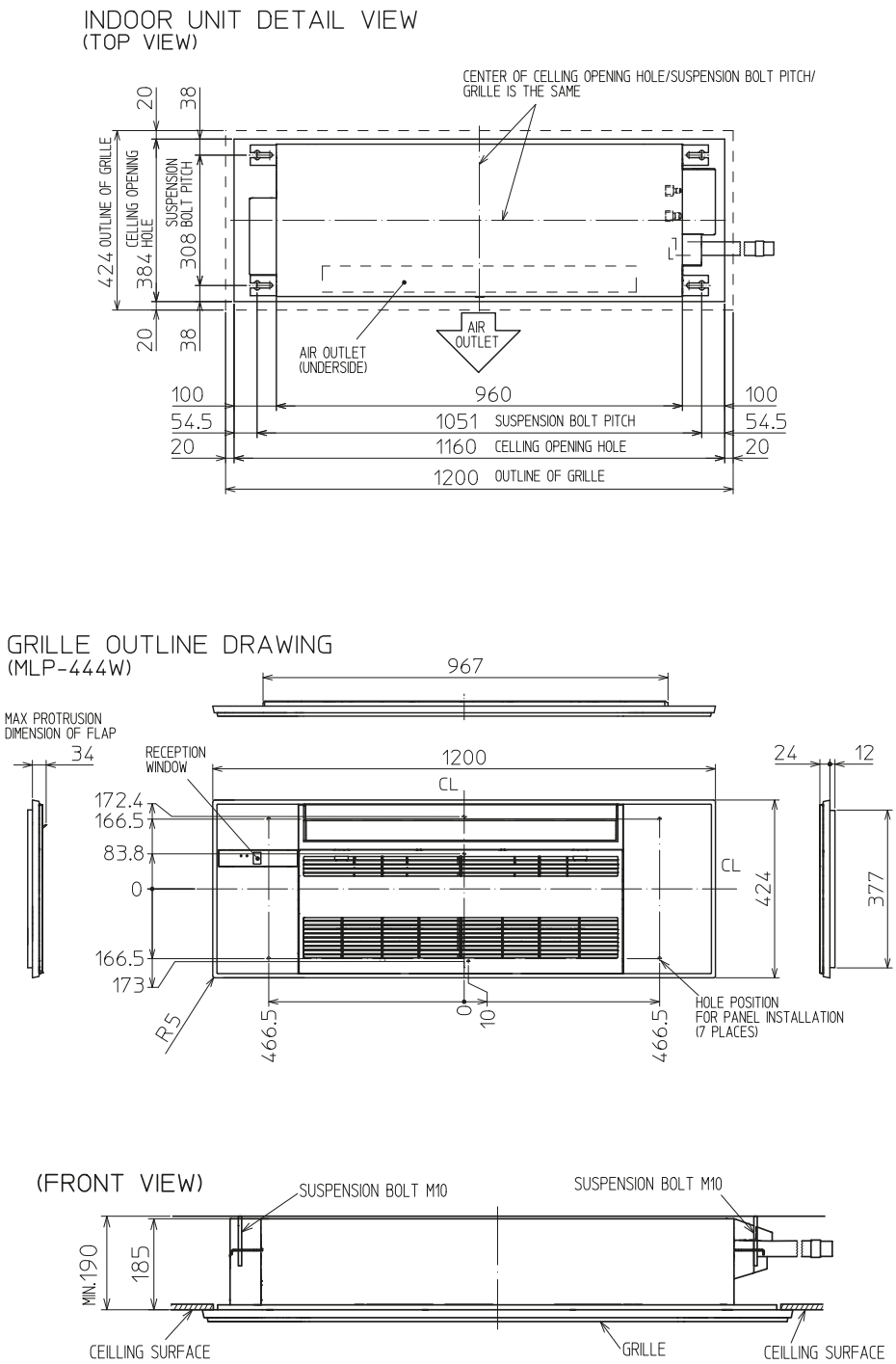

1.13 SLZ-M15–60FA2

Urządzenia kasetonowe SLZ-M

DO SPISU TREŚCI

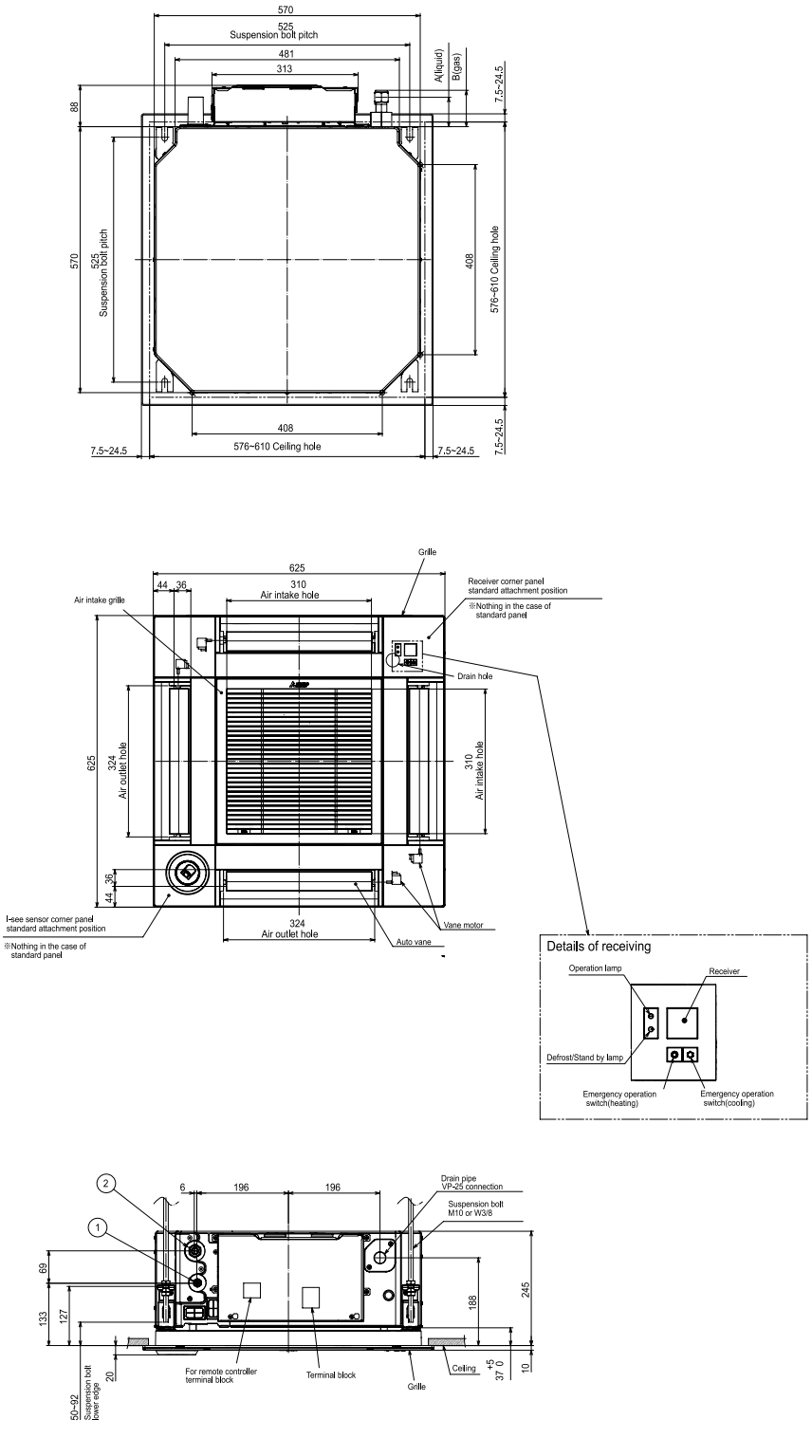

1.14 SEZ-M25–71DA2

Urządzenia kanałowe do zabudowy SEZ-M

DO SPISU TREŚCI

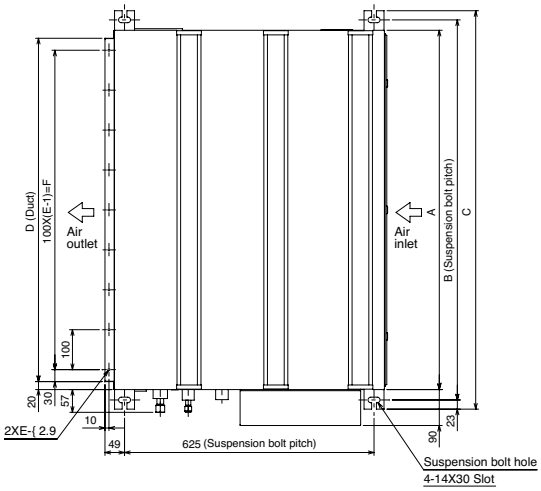

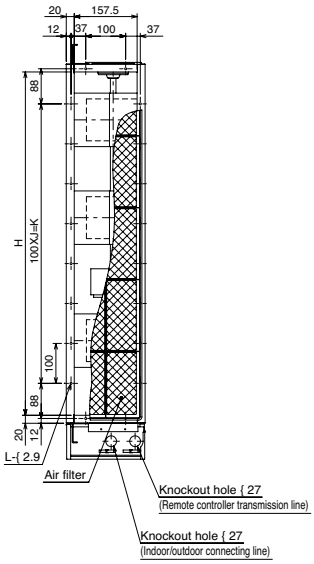

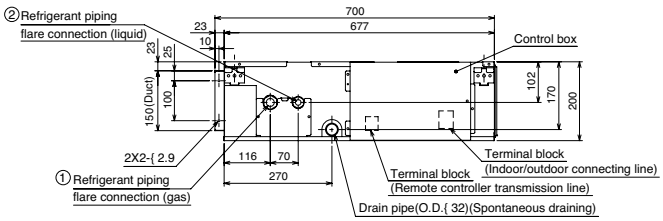

Model	A	B	C	D	E	F	G	H	J	K	L	① Gas pipe	② Liquid pipe
SEZ-M25DA(L)	700	752	798	660	7	600	800	660	5	500	16	ϕ9.52	ϕ6.35
SEZ-M35DA(L)	900	952	998	860	9	800	1000	860	7	700	20		
SEZ-M50DA(L)												ϕ12.7	
SEZ-M60DA(L)	1100	1152	1198	1060	11	1000	1200	1060	9	900	24	ϕ15.88	
SEZ-M71DA(L)													ϕ9.52

Note1.Use M10 screw for the suspension bolt (field supply).
2.Keep the service space for the maintenance at the bottom.
3.This chart indicates for SEZ-M50DA(L) model,which has 3 fans.
SEZ-M25,35DA(L) models have 2 fans.
SEZ-M60,71DA(L) models have 4 fans.
4.In case an inlet duct is used,remove the air filter (supply with the unit), then install the filter (field supply) at suction side.

1.15 MUZ-LN25/35VG2

Inwerterowe urządzenia zewnętrzne MUZ

DO SPISU TREŚCI

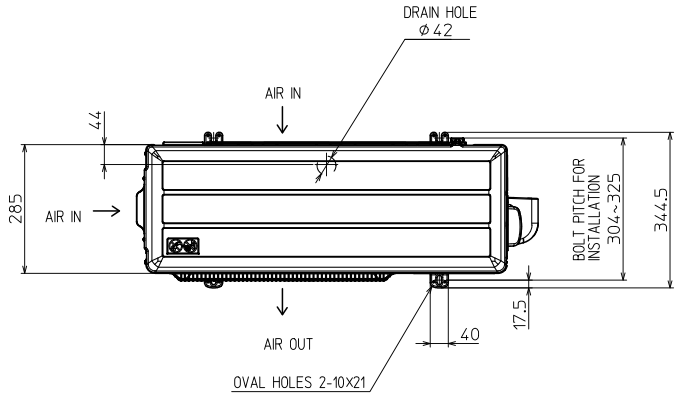

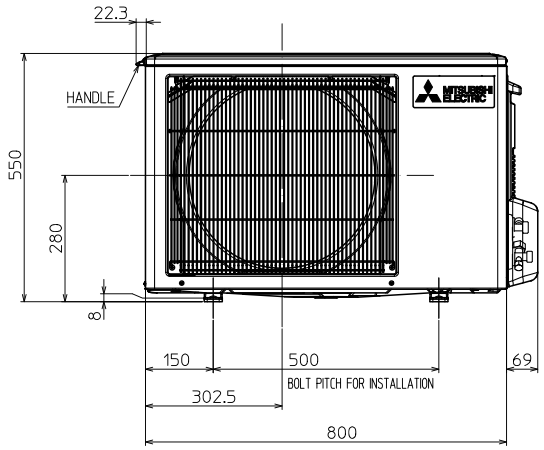

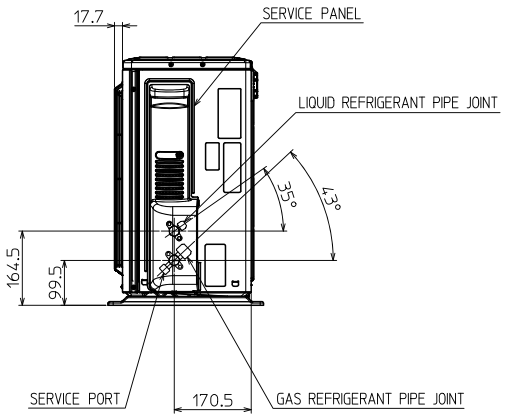

1.16 MUZ-LN50VG2

Inwerterowe urządzenia zewnętrzne MUZ

DO SPISU TREŚCI

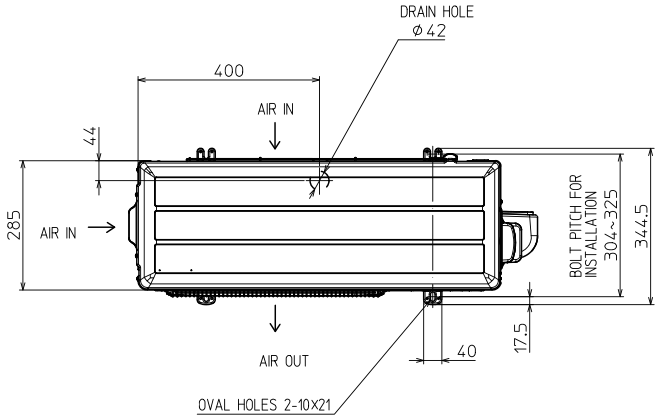

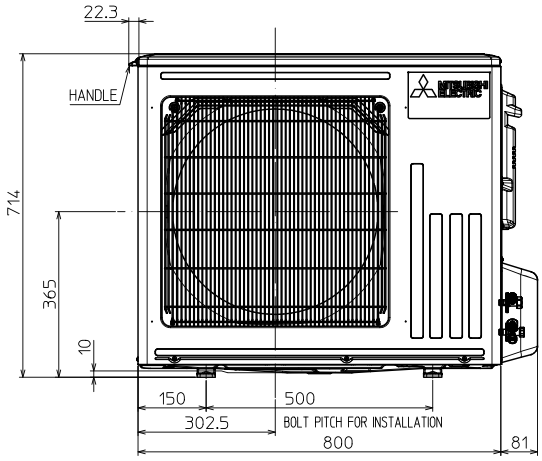

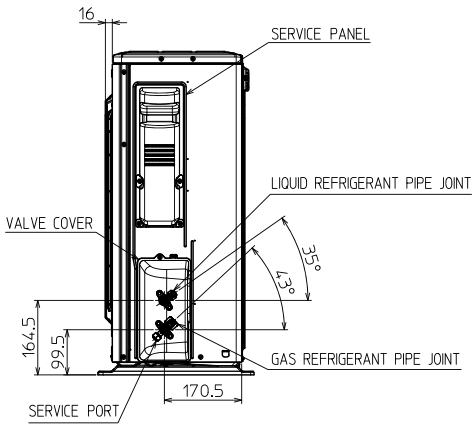

1.17 MUZ-LN60VG2

Inwerterowe urządzenia zewnętrzne MUZ

DO SPISU TREŚCI

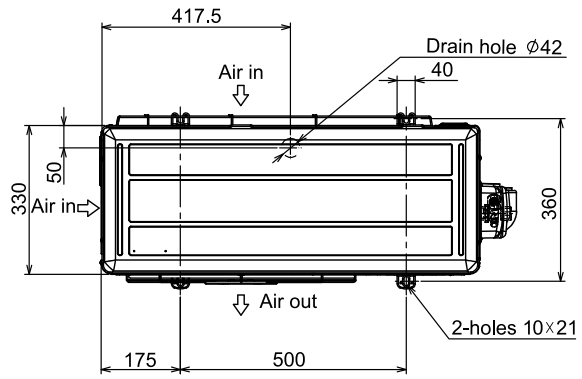

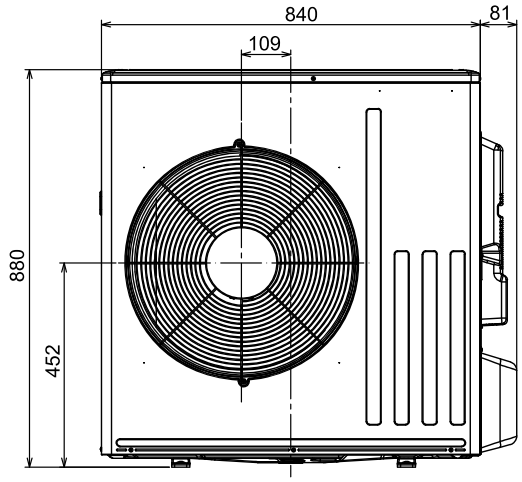

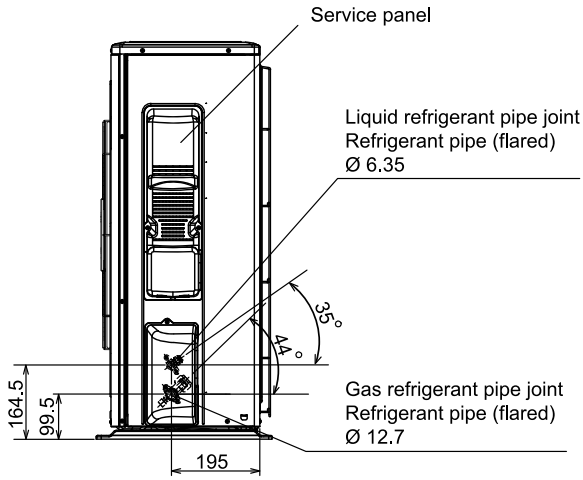

1.18 MUZ-EF25–42VG

Inwerterowe urządzenia zewnętrzne MUZ

DO SPISU TREŚCI

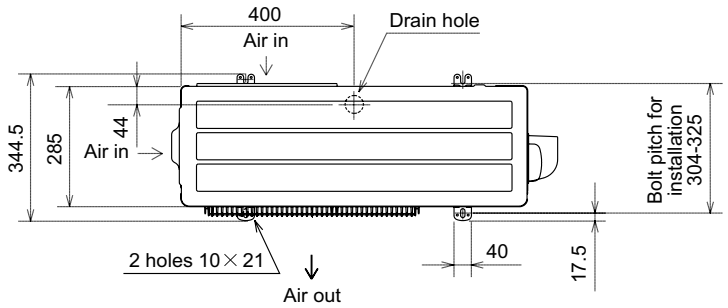

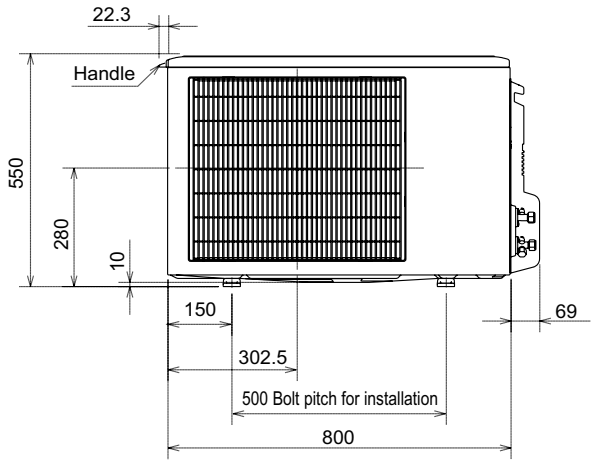

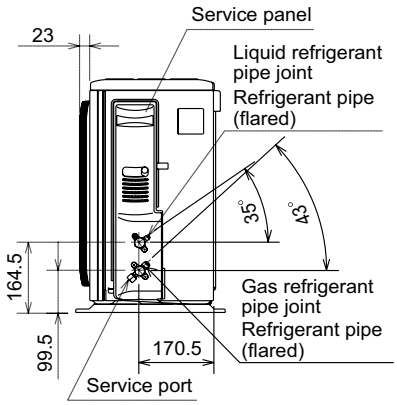

1.19 MUZ-EF50VG

Inwerterowe urządzenia zewnętrzne MUZ

DO SPISU TREŚCI

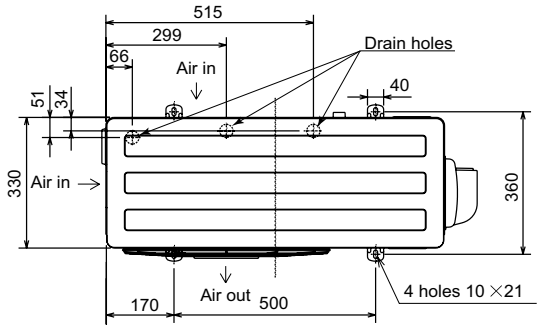

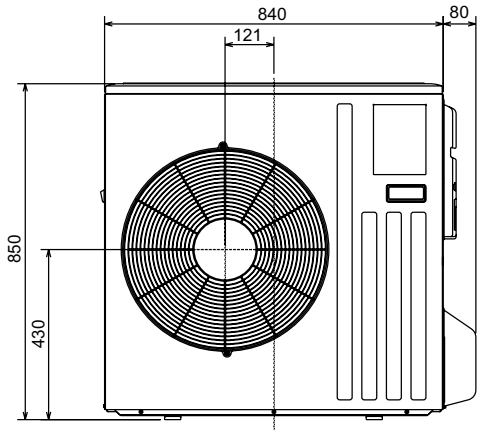

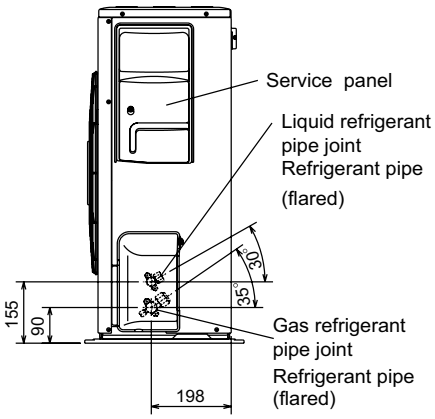

1.20 MUZ-AY20VG

Inwerterowe urządzenia zewnętrzne MUZ

DO SPISU TREŚCI

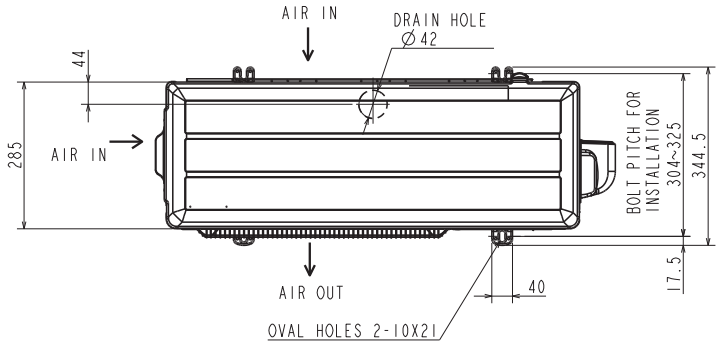

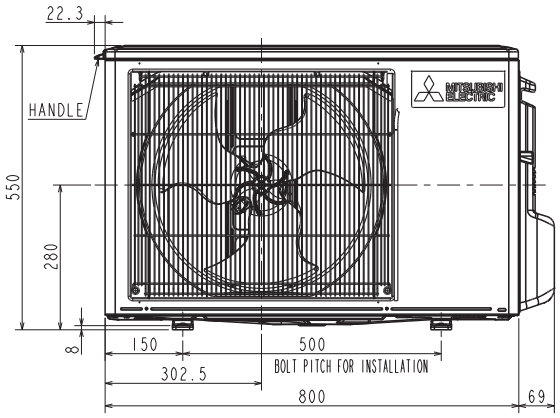

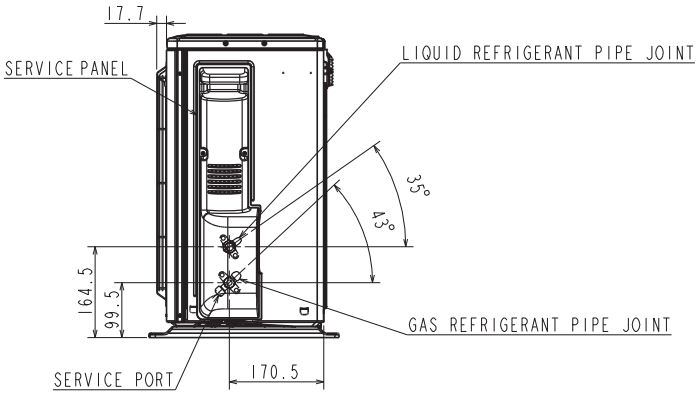

1.21 MUZ-AY25-42VG

Inwerterowe urządzenia zewnętrzne MUZ

DO SPISU TREŚCI

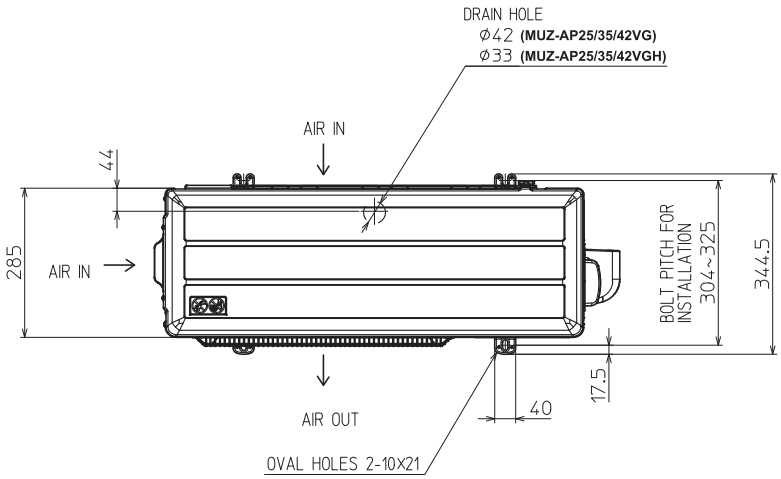

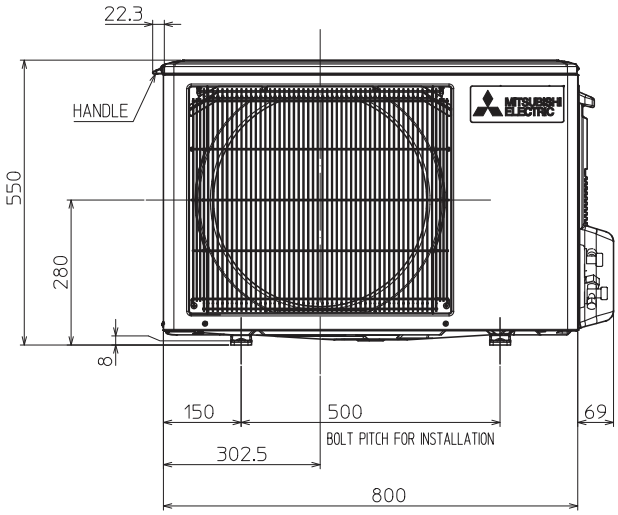

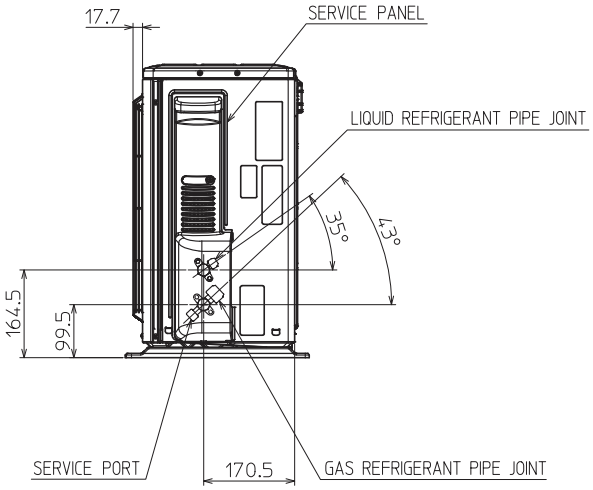

1.22 MUZ-AY50VG

Inwerterowe urządzenia zewnętrzne MUZ

DO SPISU TREŚCI

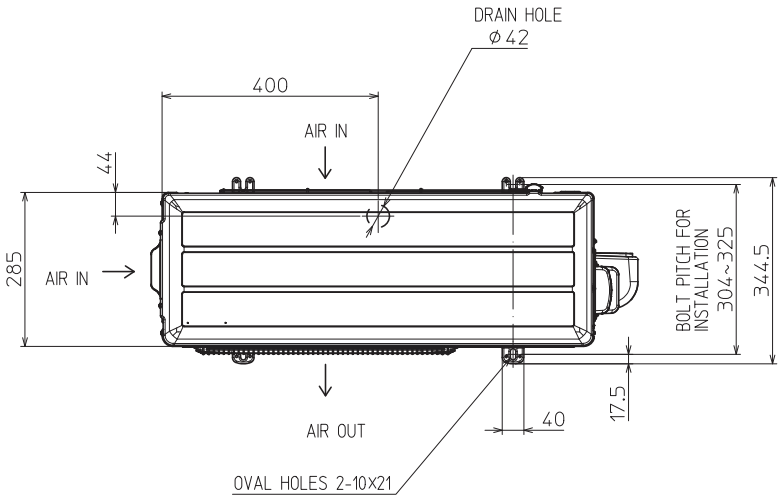

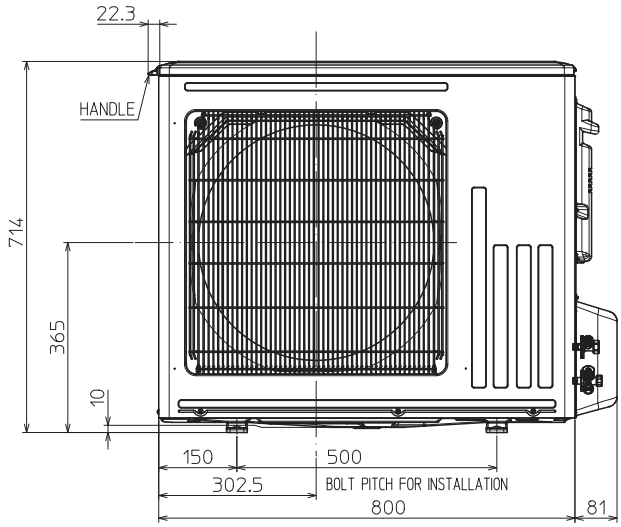

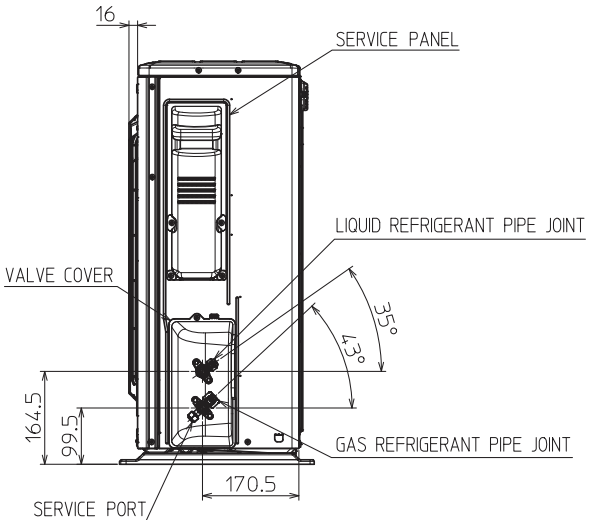

1.23 MUZ-AP60/71VG

Inwerterowe urządzenia zewnętrzne MUZ

DO SPISU TREŚCI

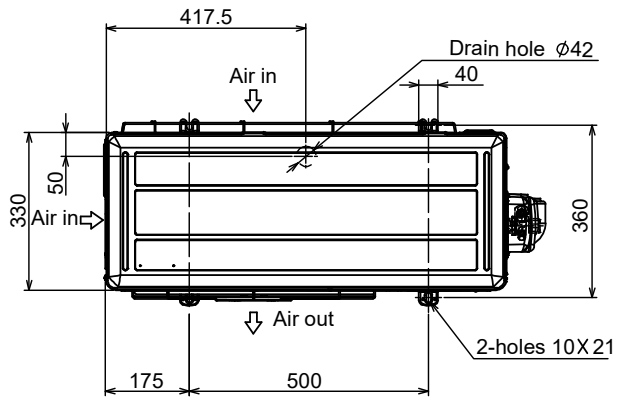

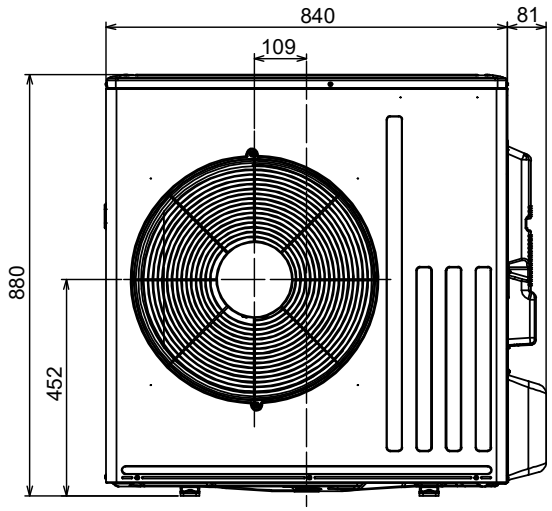

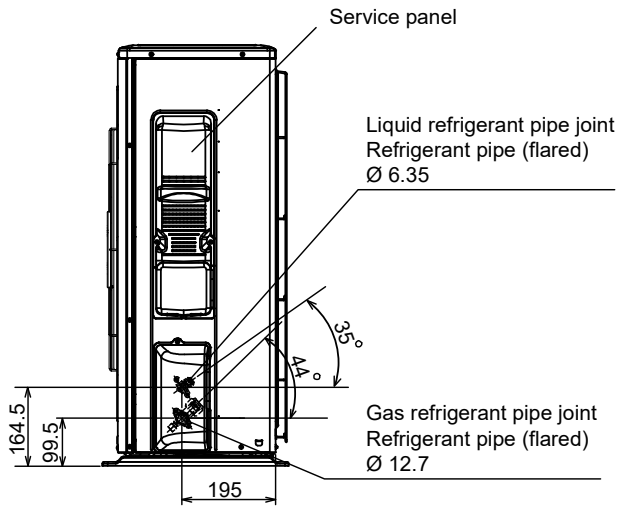

1.24 SUZ-M25/35VA

Inwerterowe urządzenia zewnętrzne SUZ

DO SPISU TREŚCI

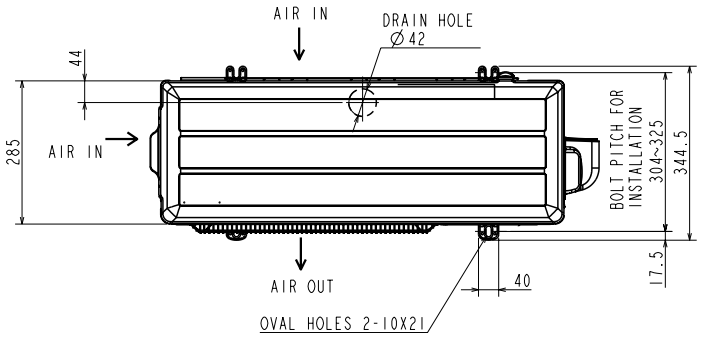

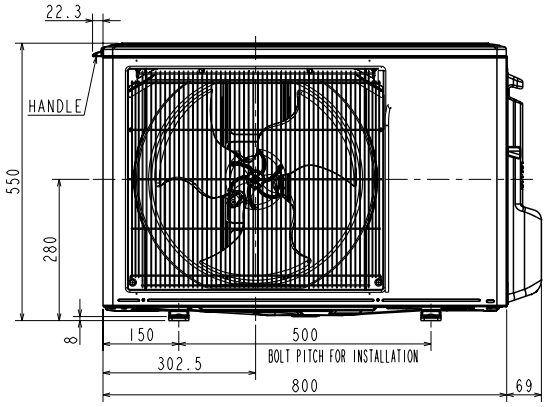

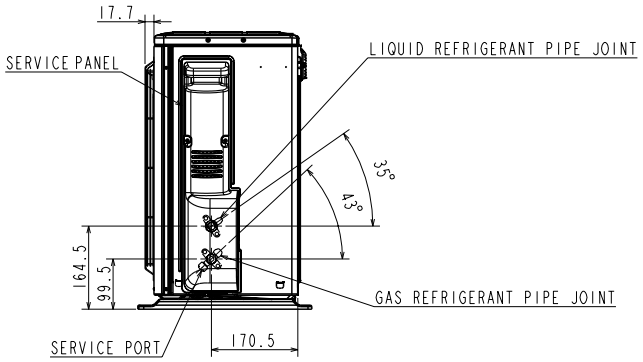

1.25 SUZ-M50VA

Inwerterowe urządzenia zewnętrzne SUZ

DO SPISU TREŚCI

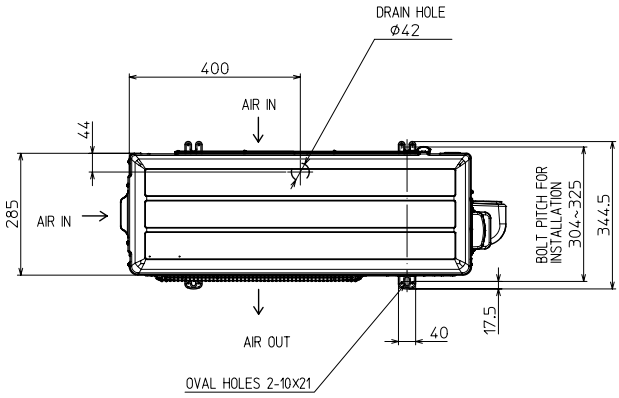

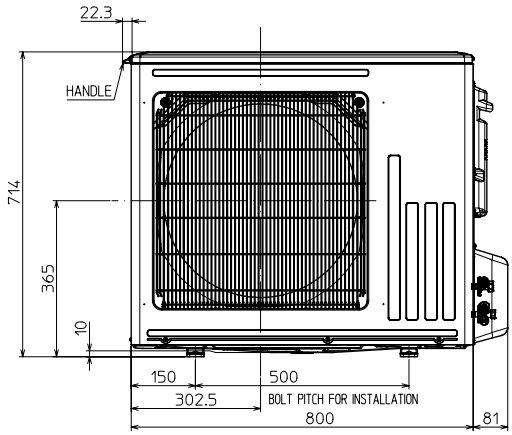

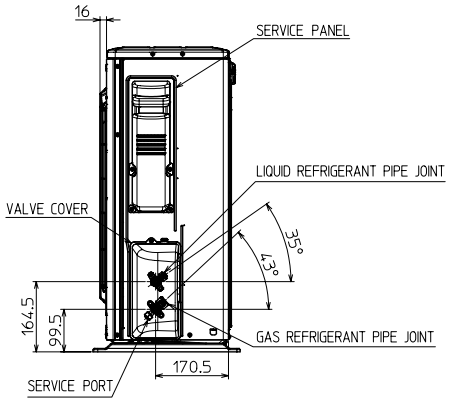

1.26 SUZ-M60/71VA

Inwerterowe urządzenia zewnętrzne SUZ

DO SPISU TREŚCI

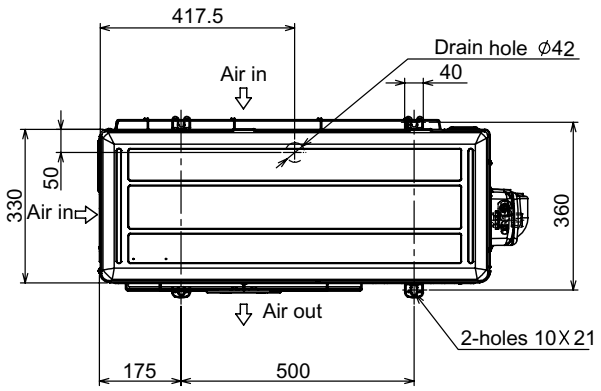

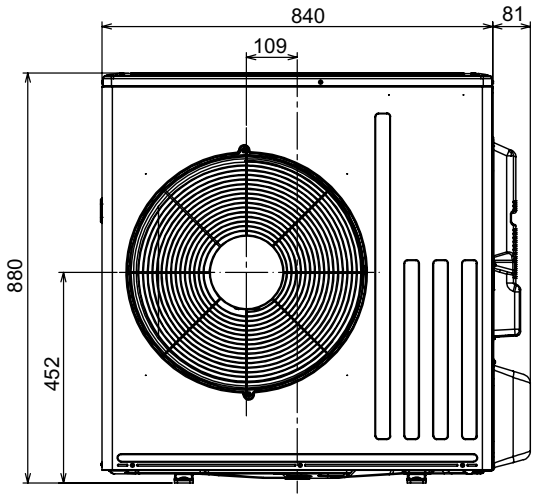

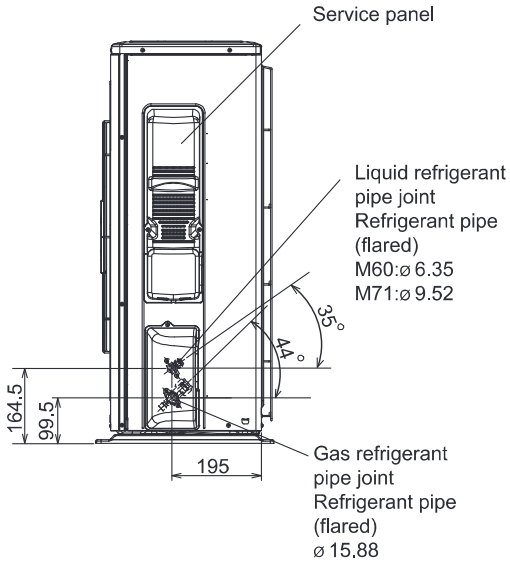

1.27 MXZ-2F33–53VF4

Inwerterowe urządzenia zewnętrzne Multi Split MXZ

DO SPISU TREŚCI

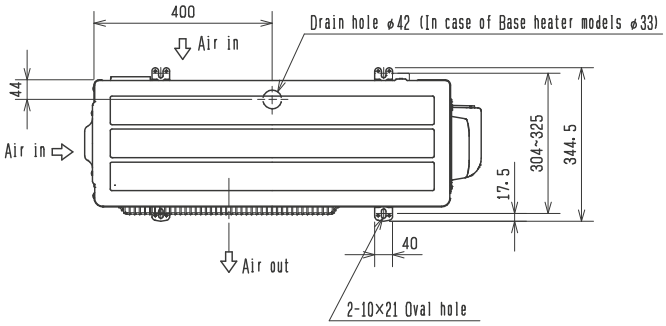

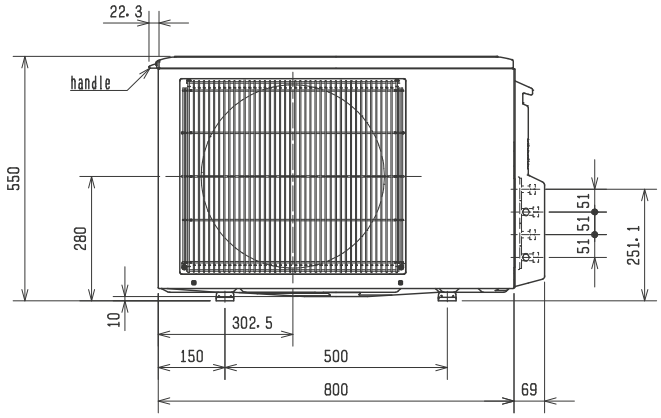

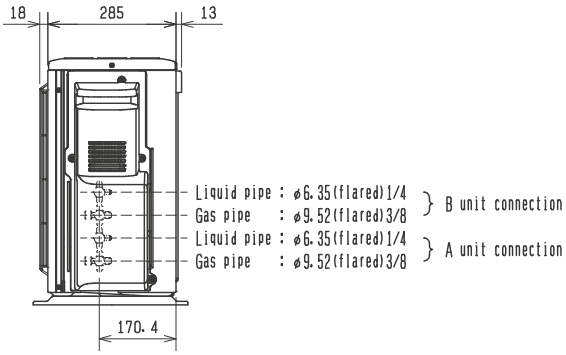

1.28 MXZ-3F54/68VF4

Inwerterowe urządzenia zewnętrzne Multi Split MXZ

DO SPISU TREŚCI

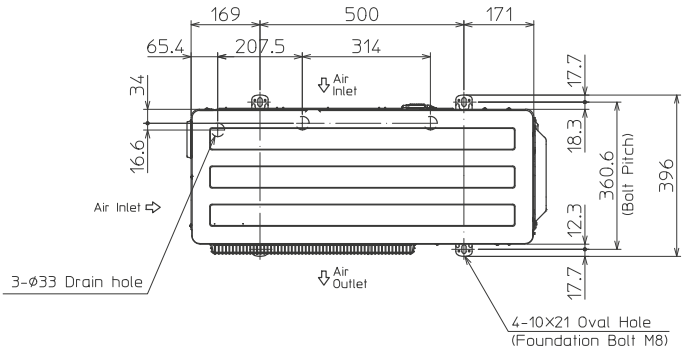

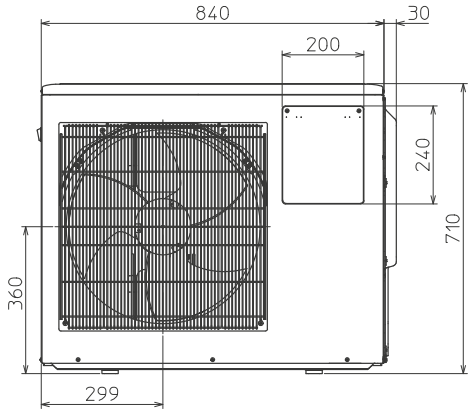

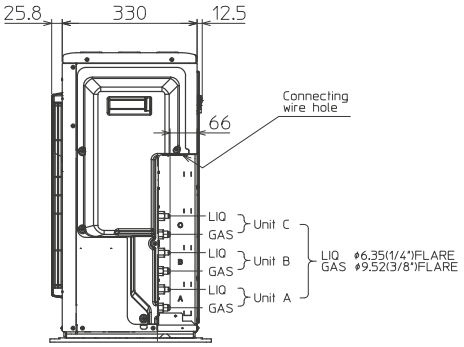

1.29 MXZ-4F72/80VF4

Inwerterowe urządzenia zewnętrzne Multi Split MXZ

DO SPISU TREŚCI

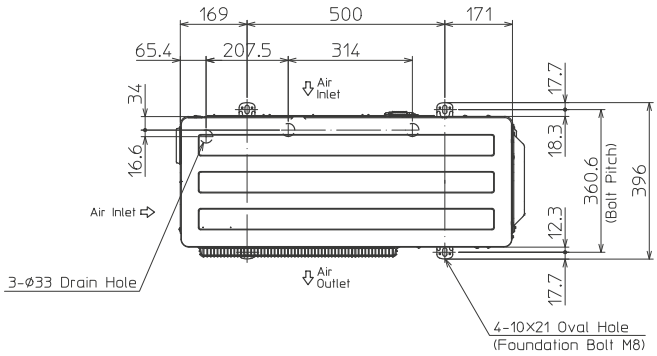

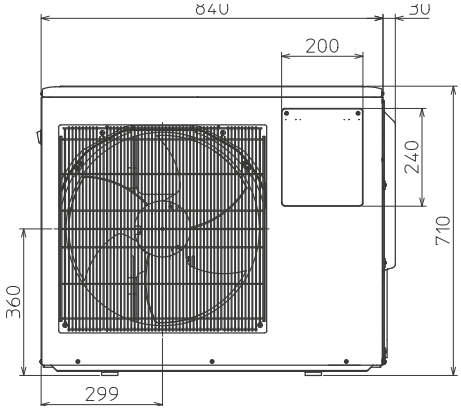

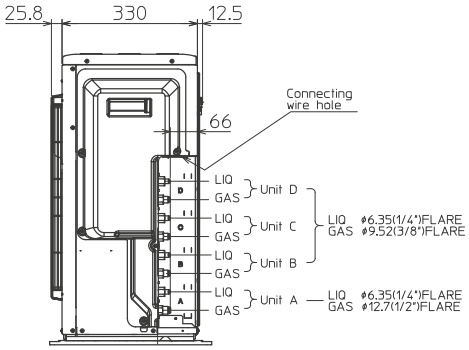

1.30 MXZ-4F83VF2

Inwerterowe urządzenia zewnętrzne Multi Split MXZ

DO SPISU TREŚCI

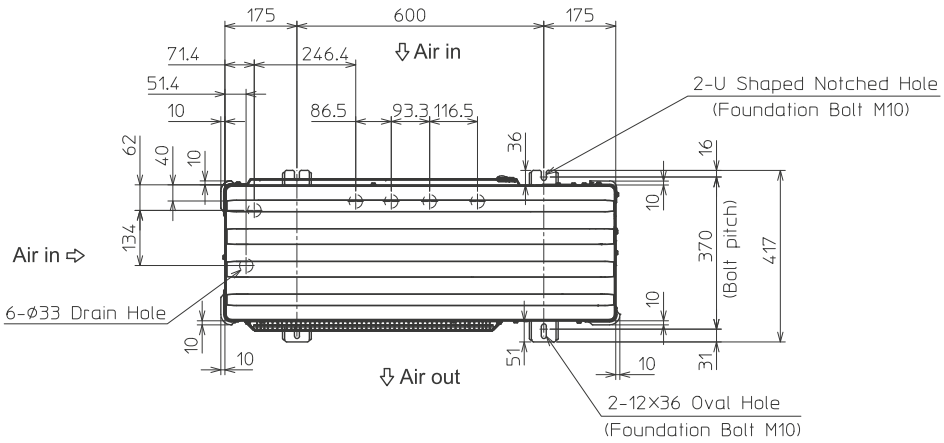

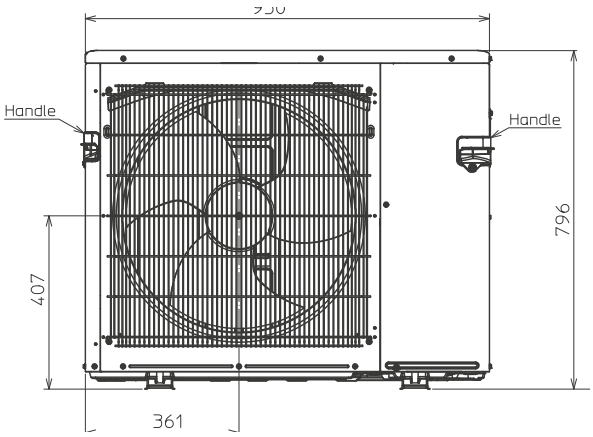

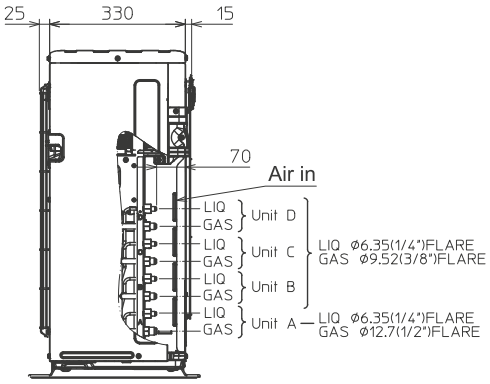

1.31 MXZ-5F102VF2

Inwerterowe urządzenia zewnętrzne Multi Split MXZ

DO SPISU TREŚCI

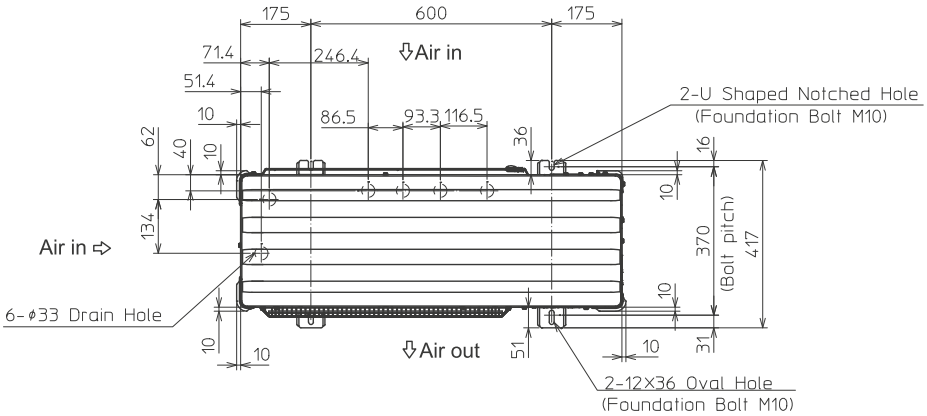

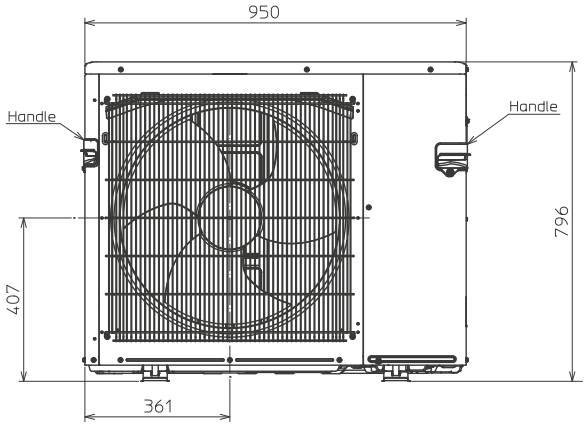

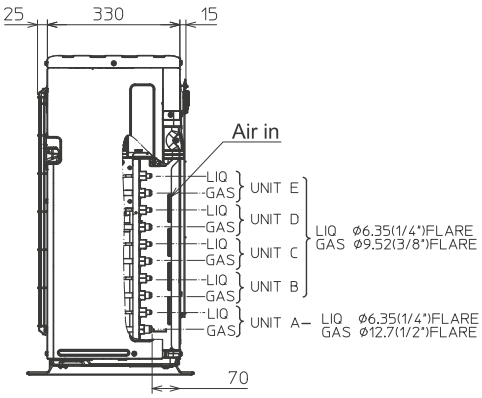

1.32 MXZ-6F120VF2

Inwerterowe urządzenia zewnętrzne Multi Split MXZ

DO SPISU TREŚCI

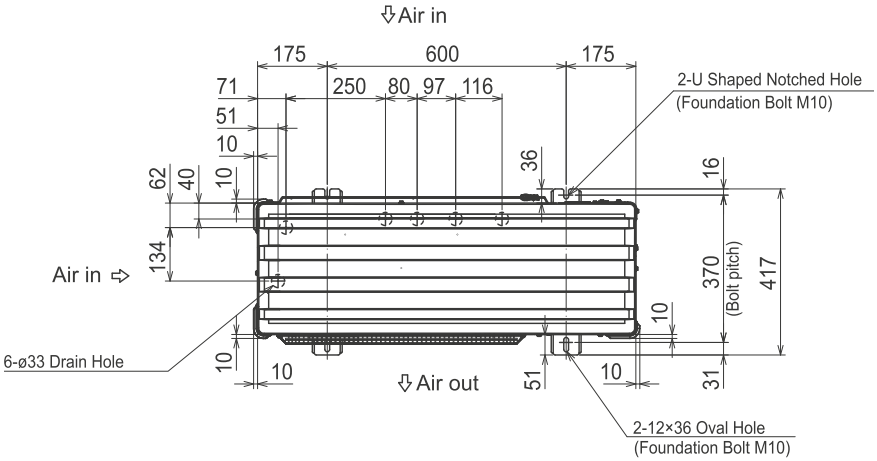

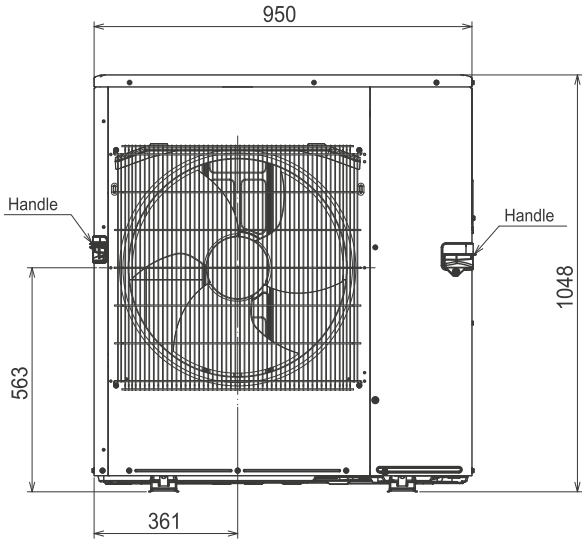

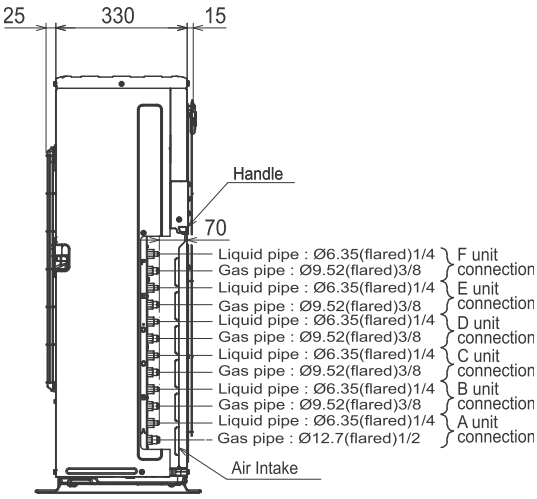

1.33 PUMY-SM112–140VKM/YKM

Inwerterowe urządzenia zewnętrzne Multi Split PUMY

DO SPISU TREŚCI

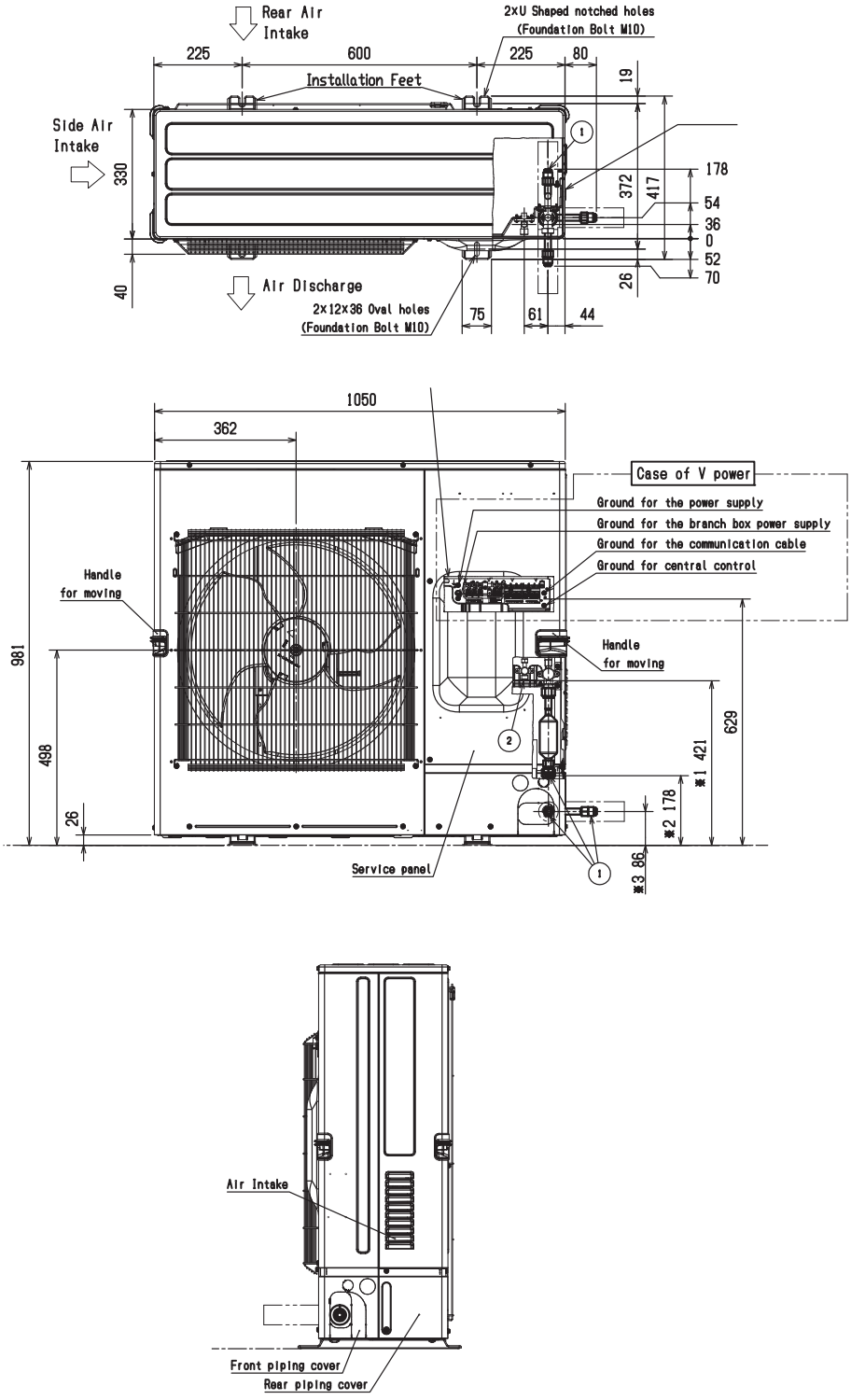

1.34 PUMY-P112–140VKM6/YKM5

Inwerterowe urządzenia zewnętrzne Multi Split PUMY

DO SPISU TREŚCI

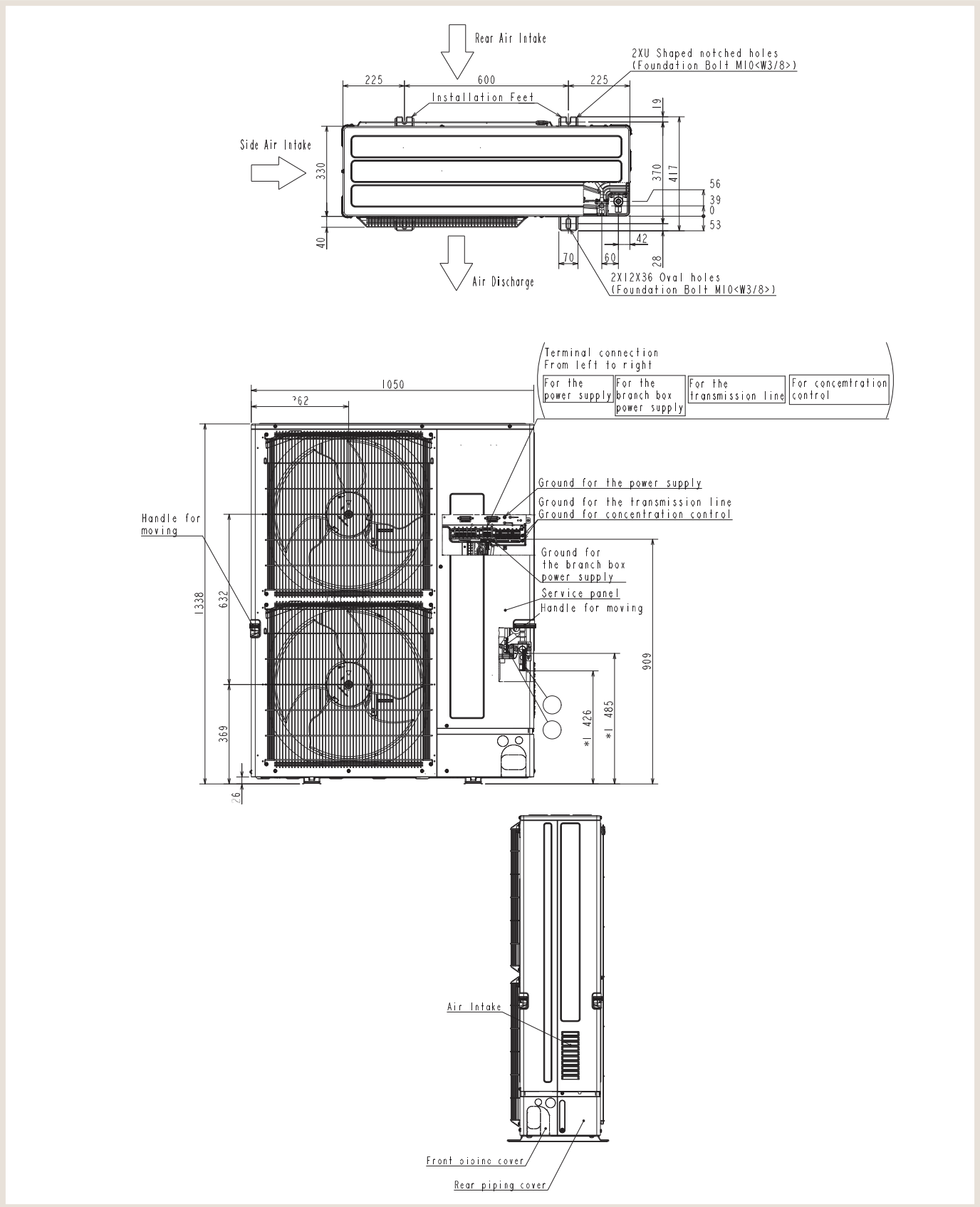

1.35 PUMY-SP112–140VKM2/YKM2

Inwerterowe urządzenia zewnętrzne Multi Split PUMY

DO SPISU TREŚCI

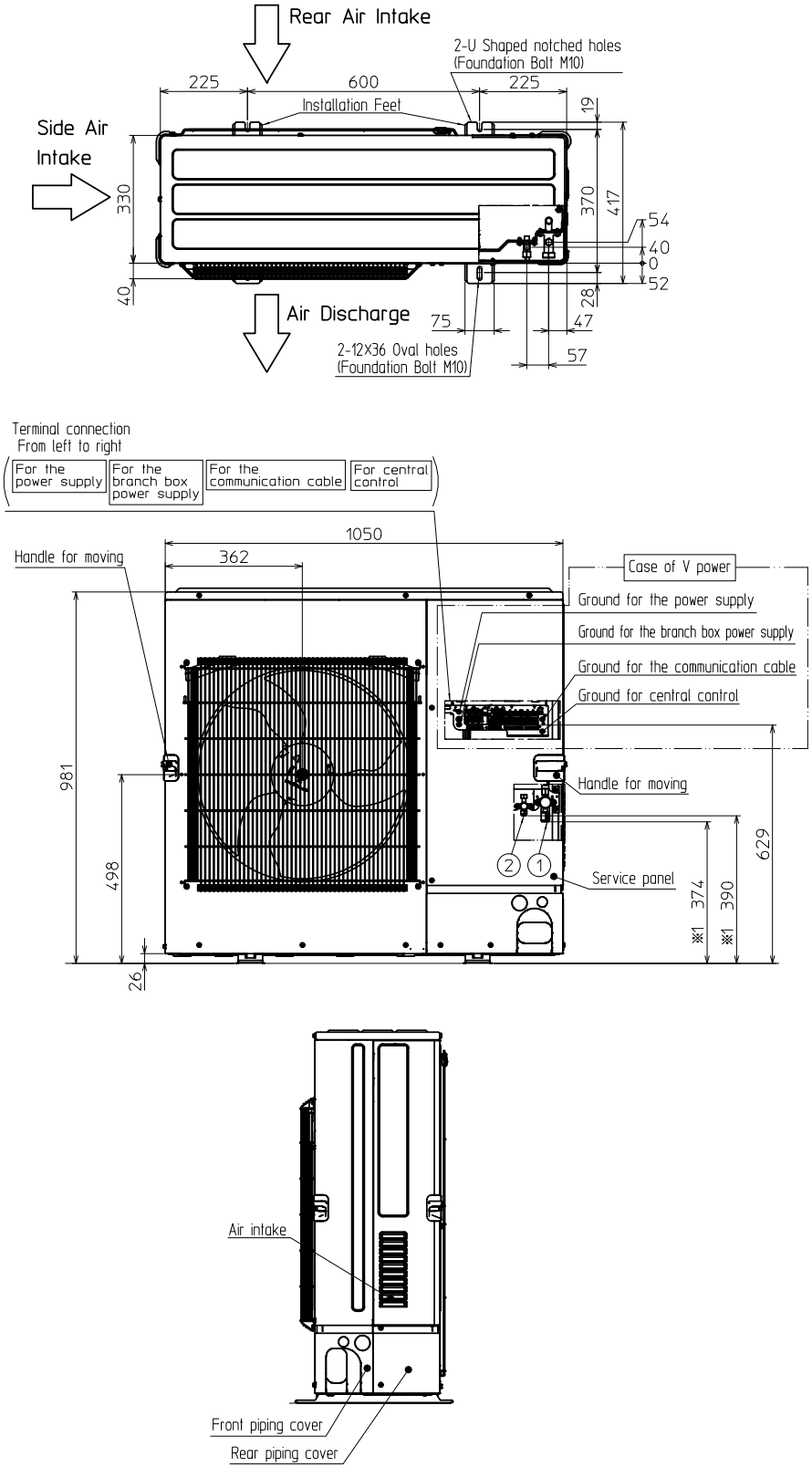

1.36 PAC-MMK40BC

Rozdzielacze chłodnicze Multi Split

DO SPISU TREŚCI

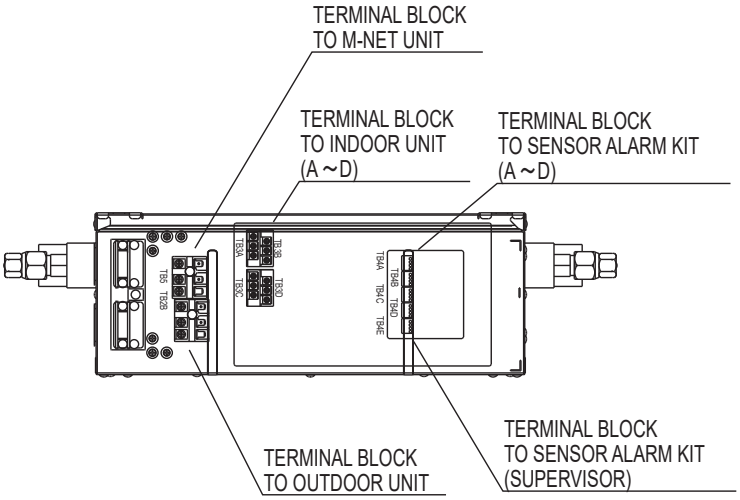

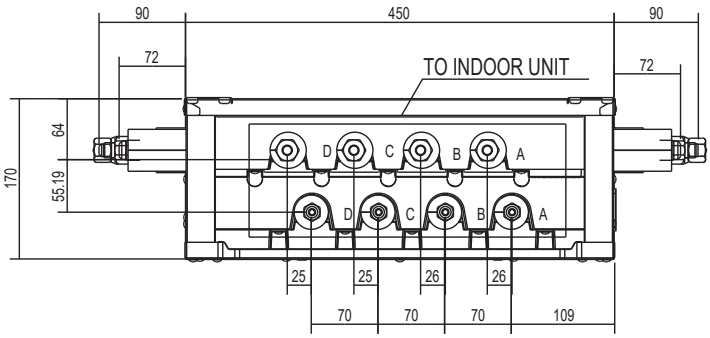

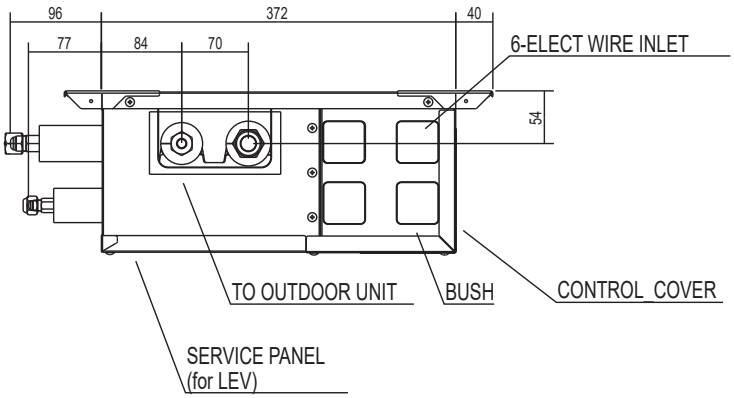

1.37 PAC-MMK60BC

Rozdzielacze chłodnicze Multi Split

DO SPISU TREŚCI

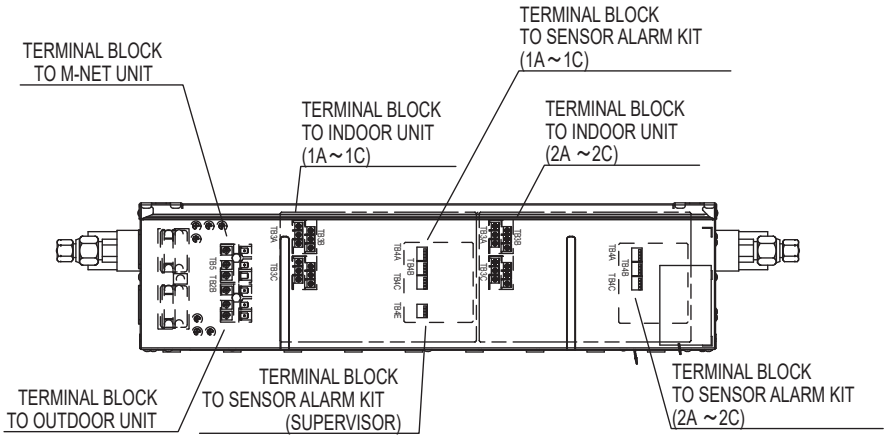

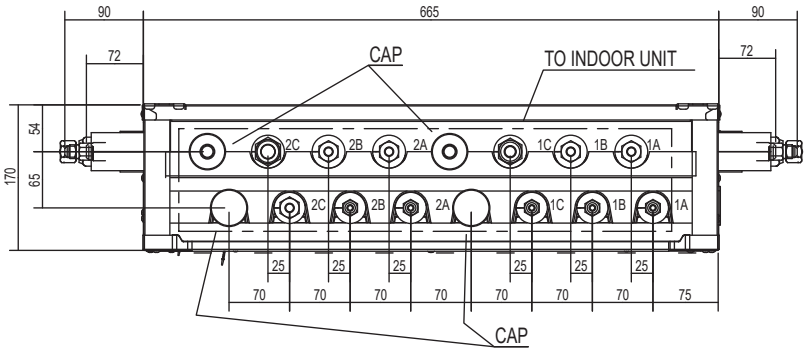

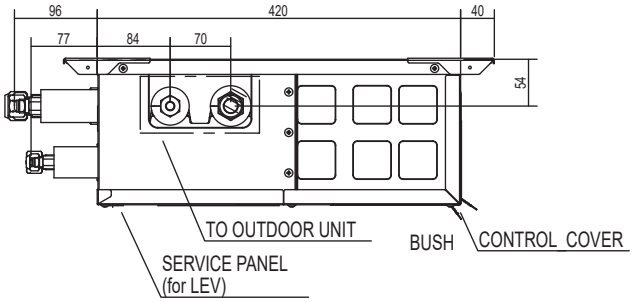

1.38 PAC-MK34BC

Rozdzielacze chłodnicze Multi Split

DO SPISU TREŚCI

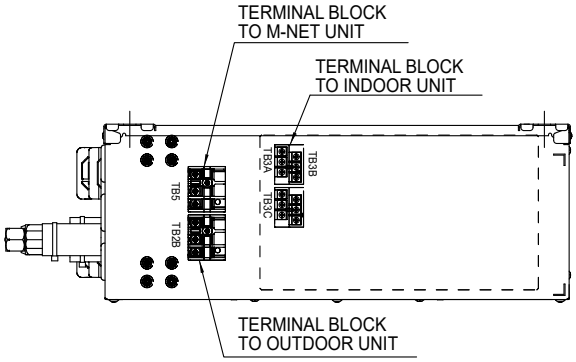

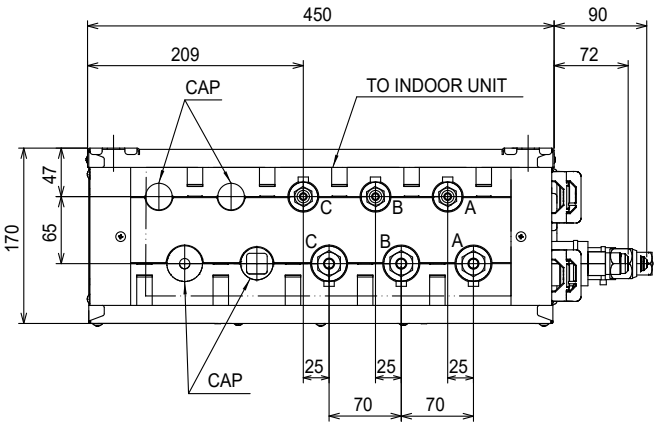

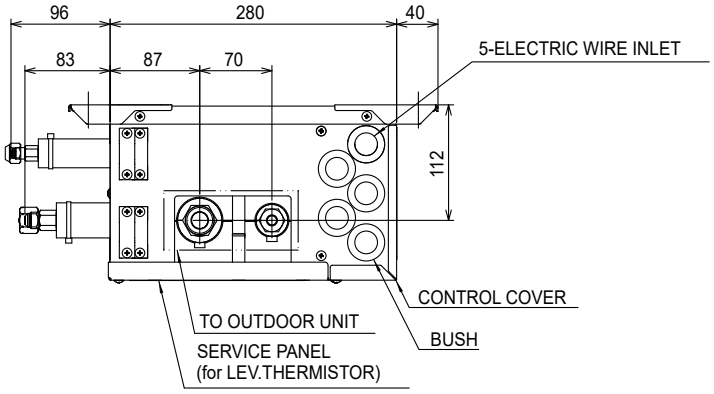

1.39 PAC-MK54BC

Rozdzielacze chłodnicze Multi Split

DO SPISU TREŚCI

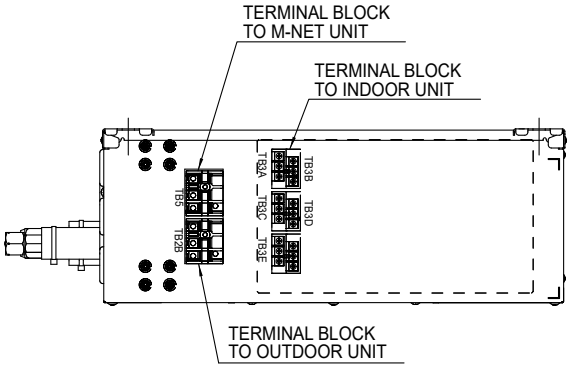

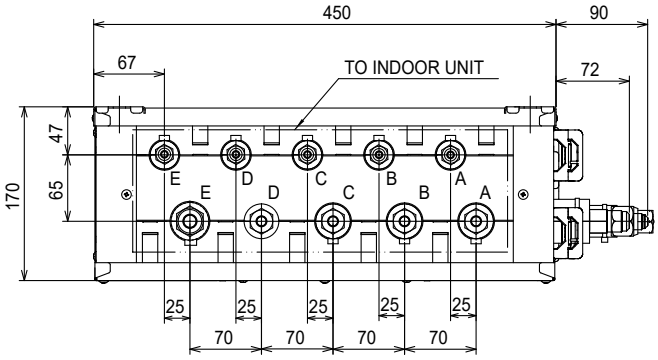

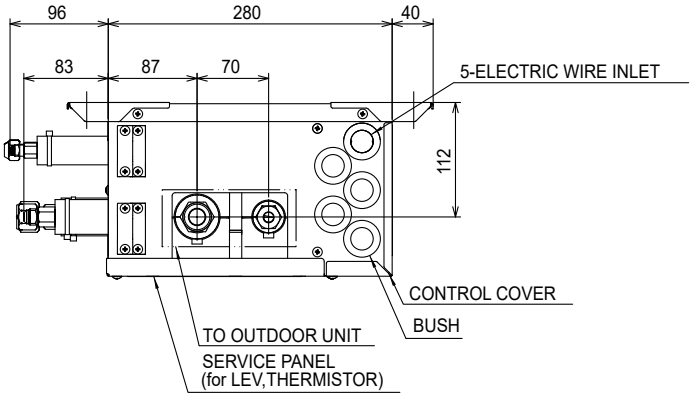

1.40 PAC-LV11M-J

Rozdzielacze chłodnicze Multi Split

DO SPISU TREŚCI

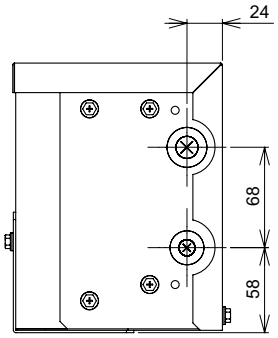

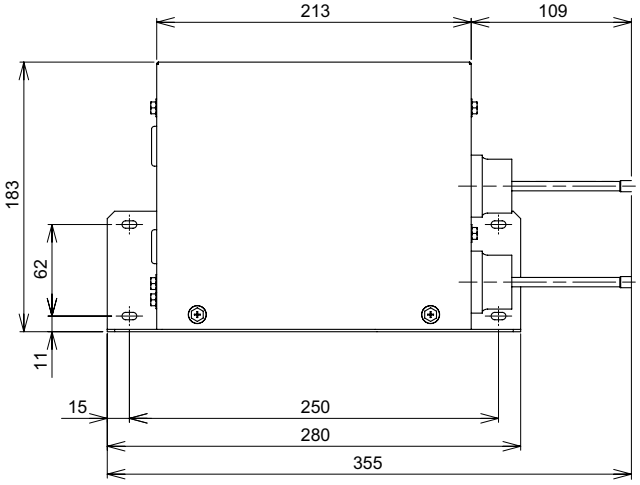

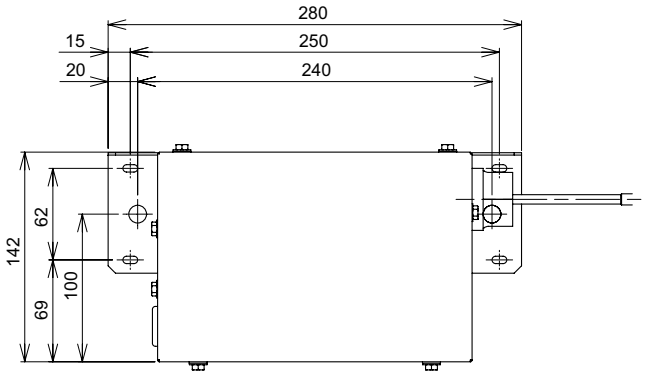

2. Mr. Slim

2.1 Schemat elektryczny systemów inwerterowych Mr. Slim

DO SPISU TREŚCI

Schemat elektryczny systemów inwerterowych Mr. Slim

Zasilanie urządzenia zewnętrznego zależy od modelu

System 1:1

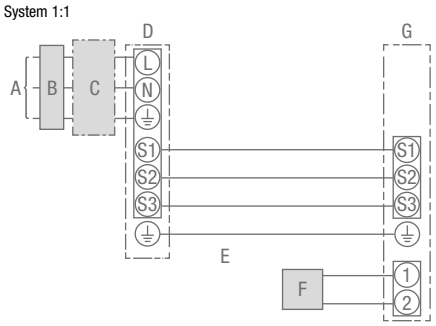

A Zasilanie urządzenia zewnętrznego
B Wyłącznik różnicowo-prądowy
C Bezpiecznik
D Urządzenie zewnętrzne
E Przewód łączący jurządzenie wewnętrzne i zewnętrzne
F Sterownik
G Urządzenie wewnętrzne (jednostki o indeksie wydajności 200 i 250 wymagają osobneg

Multisplit-System Duo / Trio / Quattro

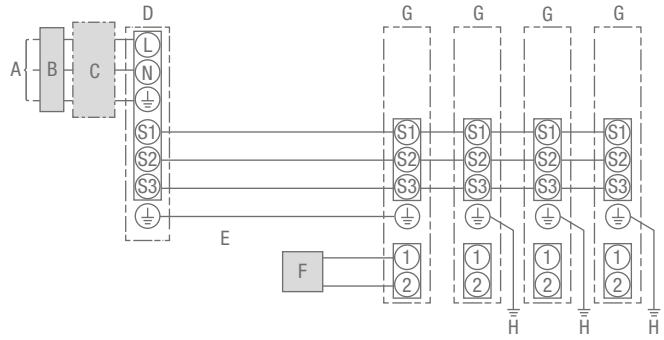

A Przyłącze sieciowe instalacji zewnętrznej
B Wyłącznik różnicowo-prądowy
C Wyłącznik lub odłącznik
D Instalacja zewnętrzna
E Kabel połączeniowy urządzenie wewnętrzne - instalacja zewnętrzna
F Sterownik
G Urządzenie wewnętrzne
H Przewód uziemiający urządzenia wewnętrznego

Parametry przewodów sterujących łączących urządzenie wewnętrzne i zewnętrzne			
Liczba żył i przekrój przewodu (mm²)	Urządzenie wewnętrzne – zewnętrzne	1	4 x 1,5 mm²
	Przyłącze sterownika	2	2 x 0,3 mm²
Napięcie znamionowe obwodu	Urządzenie wewnętrzne – zewnętrzne	3	AC 230 V
	Urządzenie wewnętrzne – zewnętrzne	3	DC 24 V
	Przyłącze sterownika	3	DC 12 V

1 W przypadku instalacji o indeksie wydajności 35 – 140 maks. 45 m
Jeśli przekrój przewodu wynosi 2,5 mm², maks. 50 m
Jeśli przekrój przewodu wynosi 2,5 mm² i S3 jest rozwarty, maks. 80 m
W przypadku instalacji o indeksie wydajności 200 – 250 maks. 18 m
Jeśli przekrój przewodu wynosi 2,5 mm², maks. 30 m
Jeśli przekrój przewodu wynosi 4 mm² i S3 jest rozwarty, maks. 50 m
Jeśli przekrój przewodu wynosi 6 mm² i S3 jest rozwarty, maks. 80 m
2 Sterownik wyposażony jest w przewód elektryczny o długości 10 m.
Maks. możliwa długość przewodu 500 m
3 Dane nie zawsze obowiązują w stosunku do przewodu uziemiającego.
Zacisk S3 przewodzi prąd stały 24 V w stosunku do zacisku S2. Zaciski S3 i S1 nie są od siebie odizolowane elektrycznie poprzez transformator lub inny aparat elektryczny.

Wskazówki:
1. Przekrój przewodu elektrycznego musi spełniać wymagania obowiązujących przepisów.
2. Jako przewód do zasilania elektrycznego i połączenia między instalacją wewnętrzną a zewnętrzną należy użyć przewód giętki z powłoką polichloroprenową (spełniający specyfikację 60245 IEC 57).
3. Żyłę uziemiającą wyprowadzić dłuższą niż pozostałe żyły przewodu zasilającego/komunikacyjnego.

2.2 SLZ-M35-60FA2

Urządzenia kasetonowe SLZ-M

DO SPISU TREŚCI

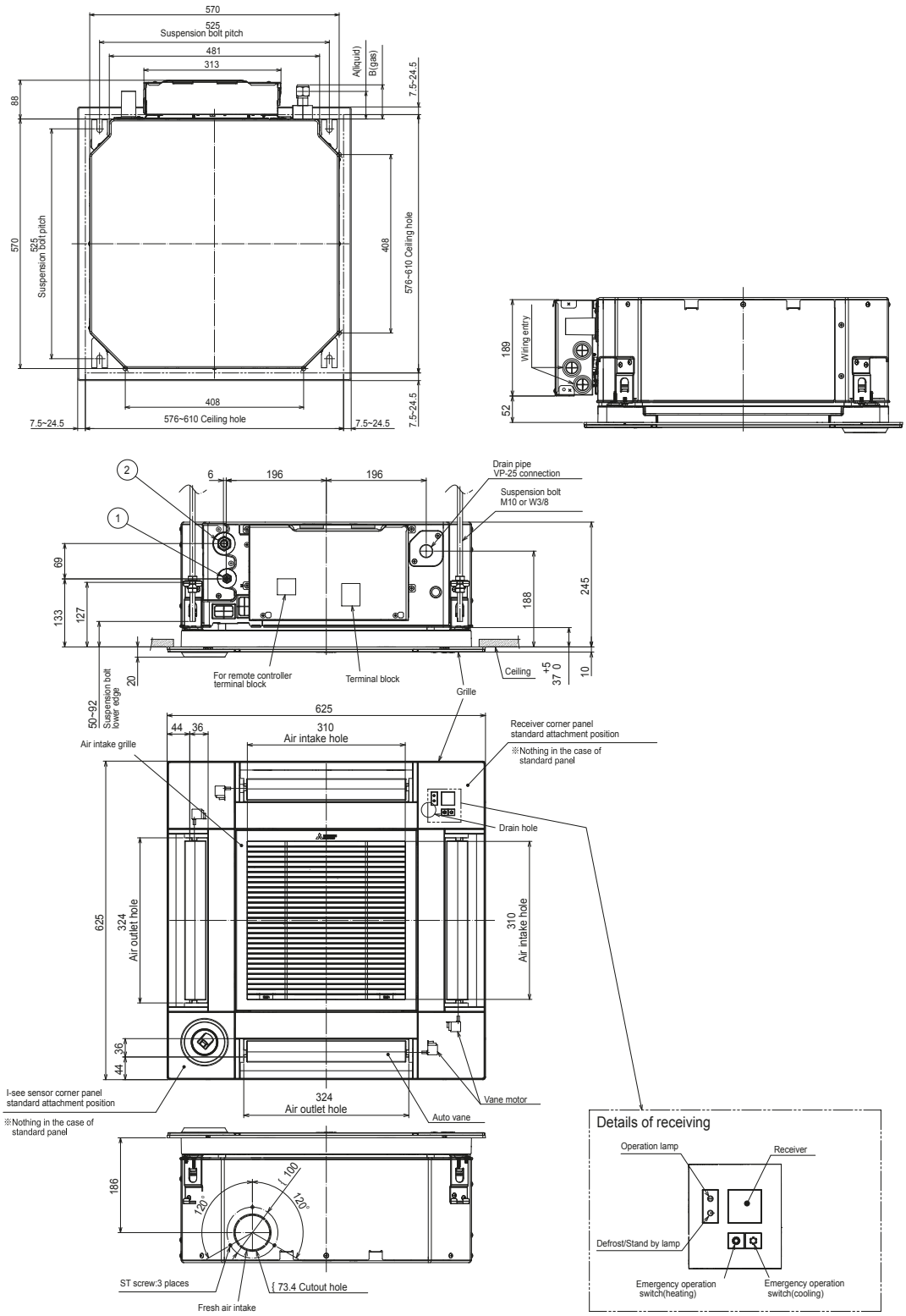

2.3 PLA-ZM / M35 – 140EA2

Urządzenie kasetonowe PLA-ZM

DO SPISU TREŚCI

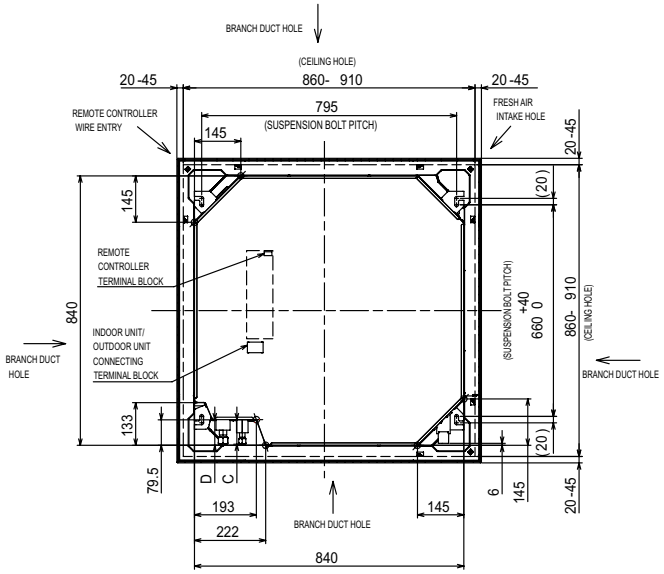

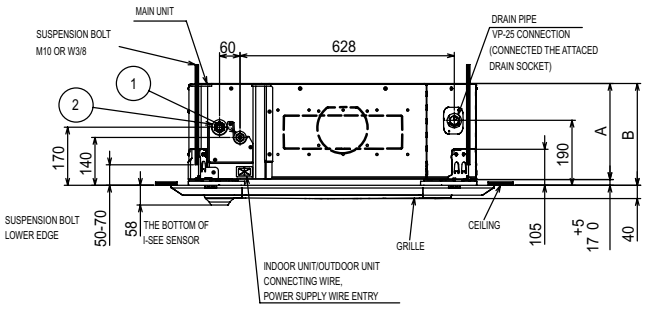

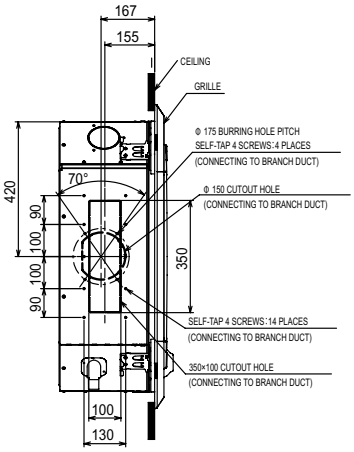

2.4 PCA-M35/50KA2

Jednostki podstropowe PCA-M

DO SPISU TREŚCI

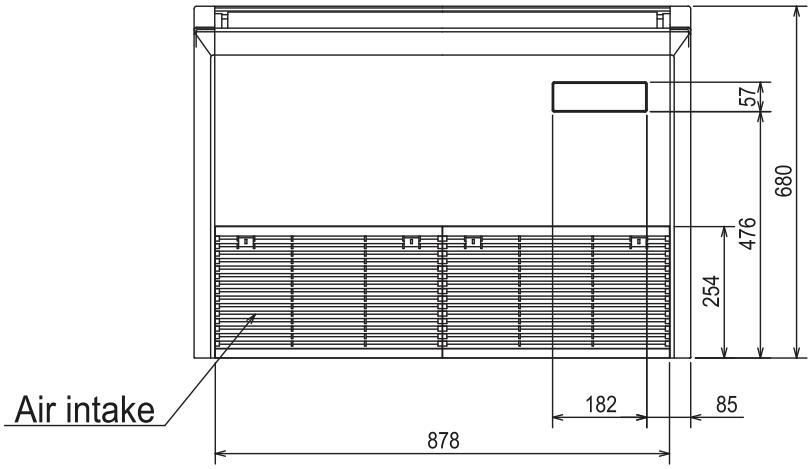

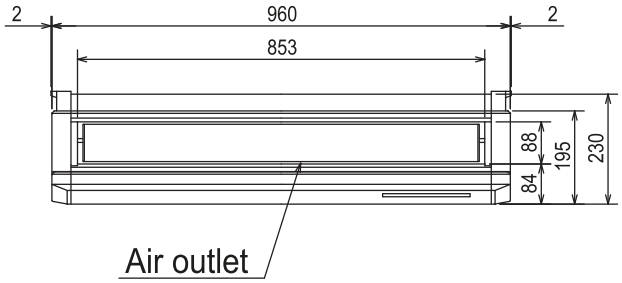

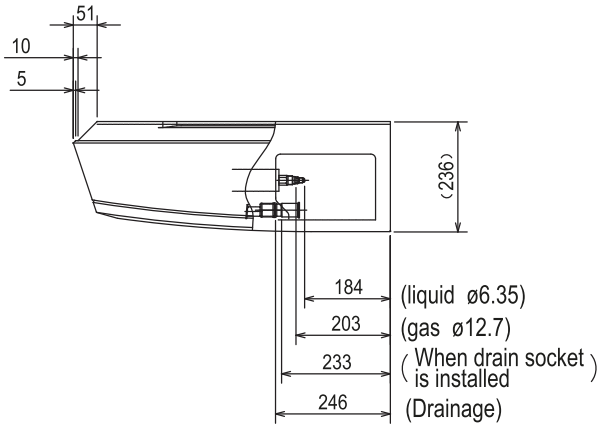

2.5 PCA-M60/71KA2

Jednostki podstropowe PCA-M

DO SPISU TREŚCI

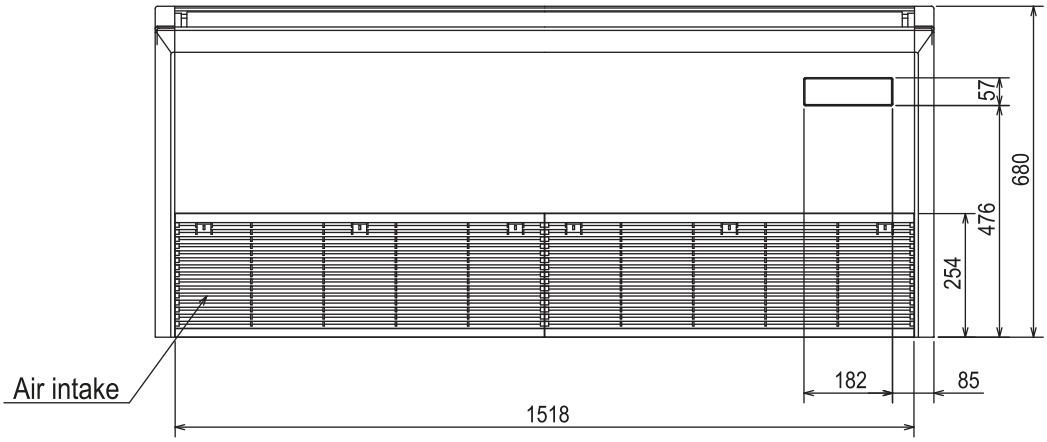

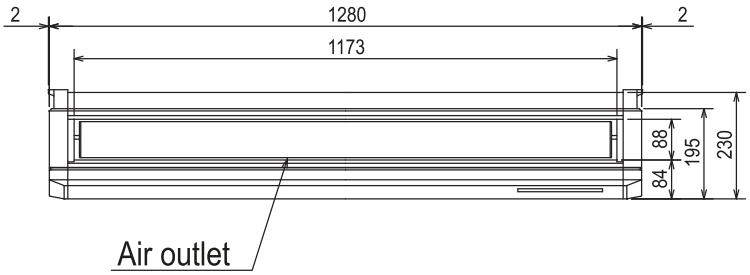

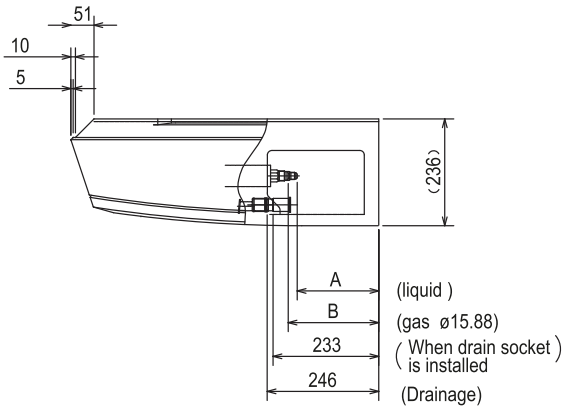

2.6 PCA-M100–140KA2

Jednostki podstropowe PCA-M

DO SPISU TREŚCI

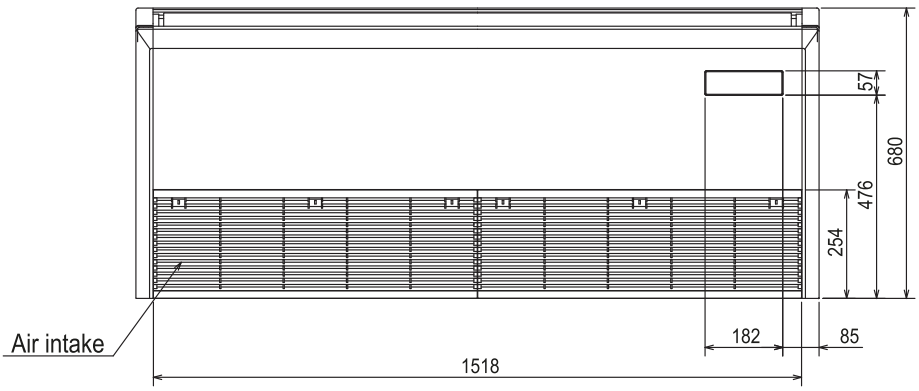

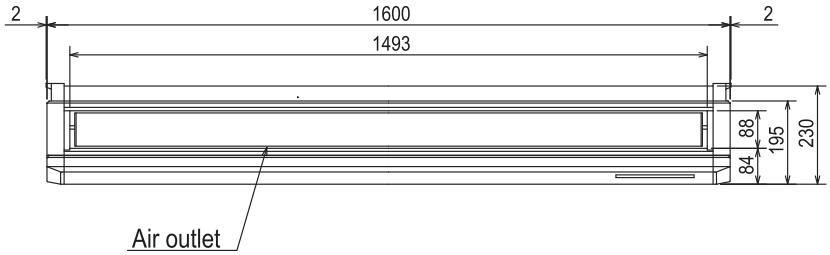

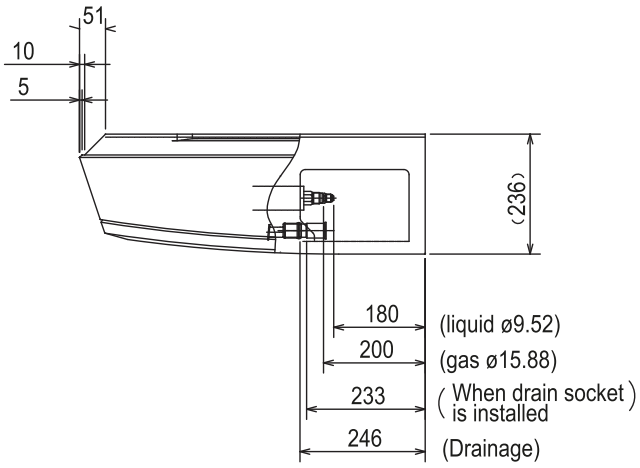

2.7 PCA-M71HA2

Urządzenia podstropowe ze stali nierdzewnej PCA-M

DO SPISU TREŚCI

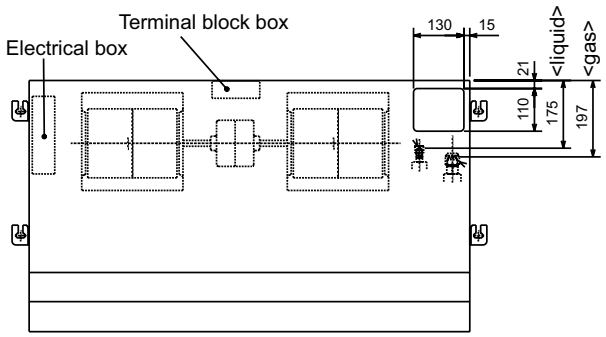

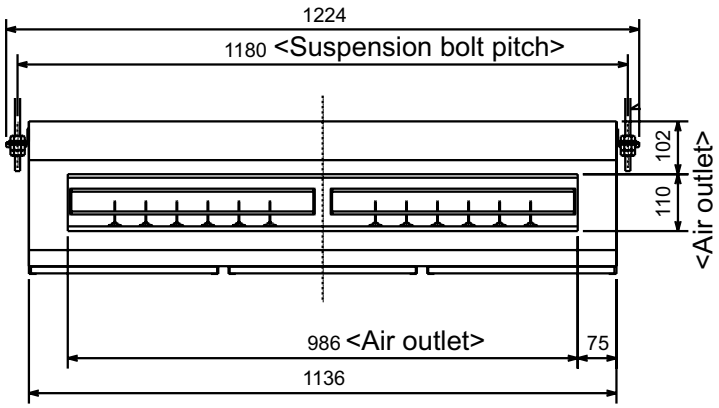

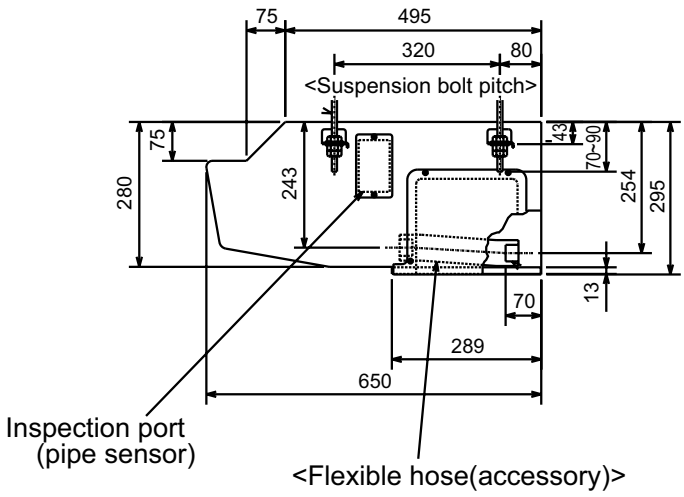

2.8 PKA-M35/50LAL2

Jednostki ścienne PKA-M

DO SPISU TREŚCI

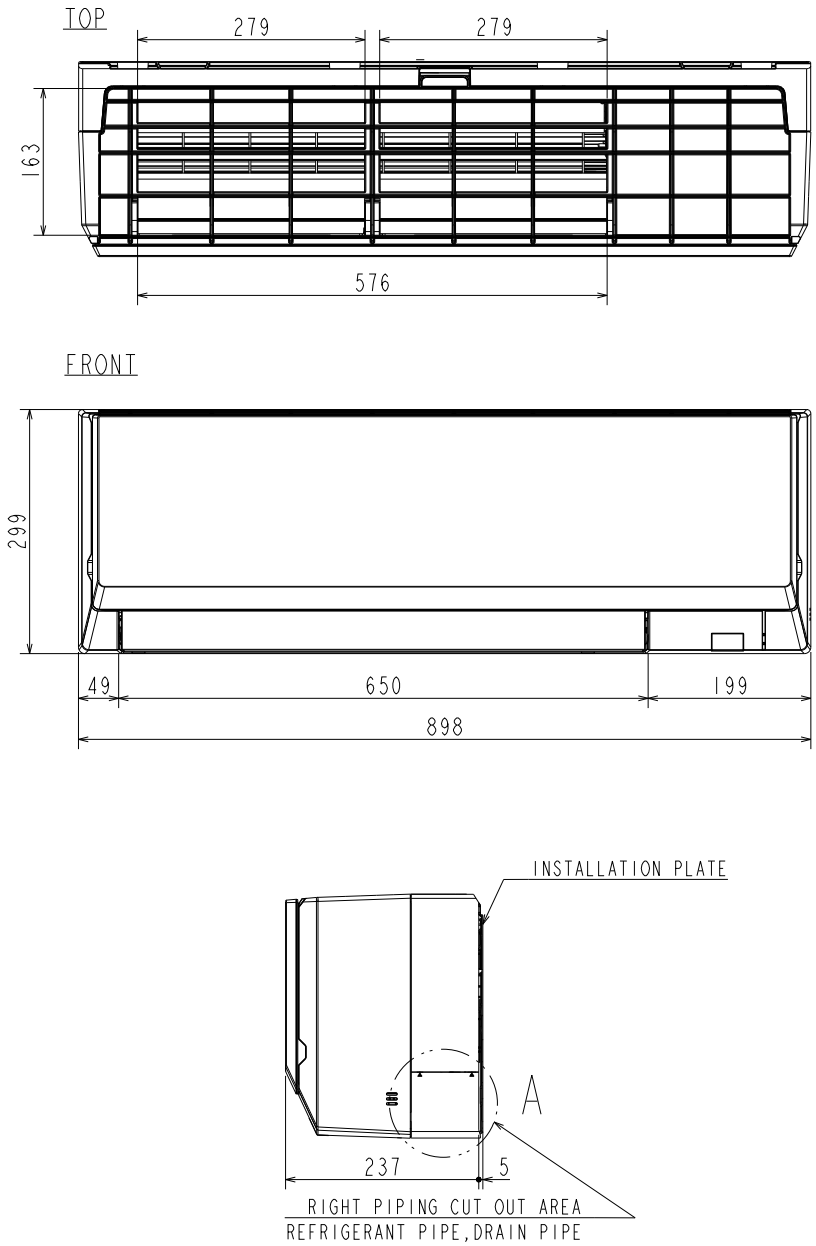

2.9 PKA-M60–100KAL2

Jednostki ścienne PKA-M

DO SPISU TREŚCI

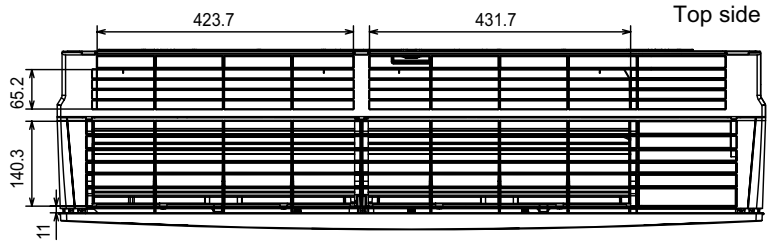

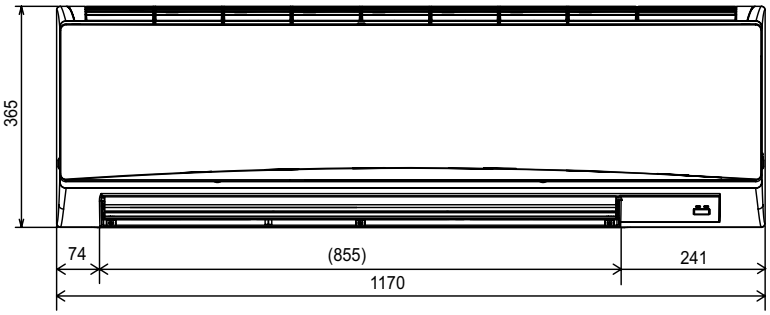

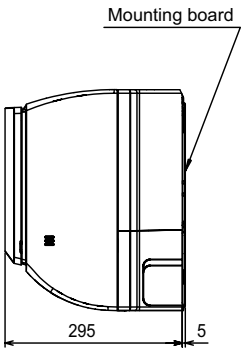

2.10 PSA-M71 – 140KA
Jednostki stojące PSA-M

DO SPISU TREŚCI

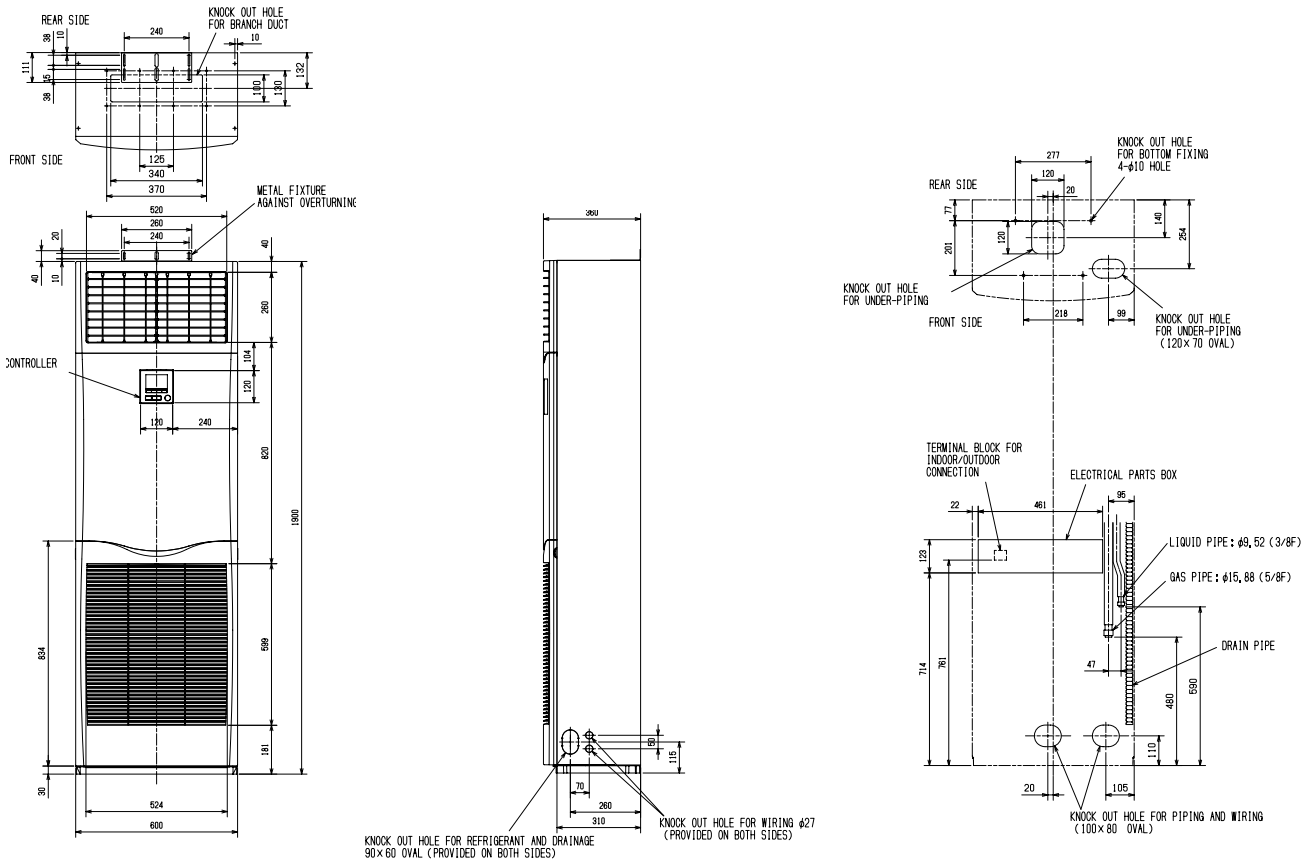

2.11 SEZ-M35DA-71DA2
Jednostki kanałowe SEZ-M

DO SPISU TREŚCI

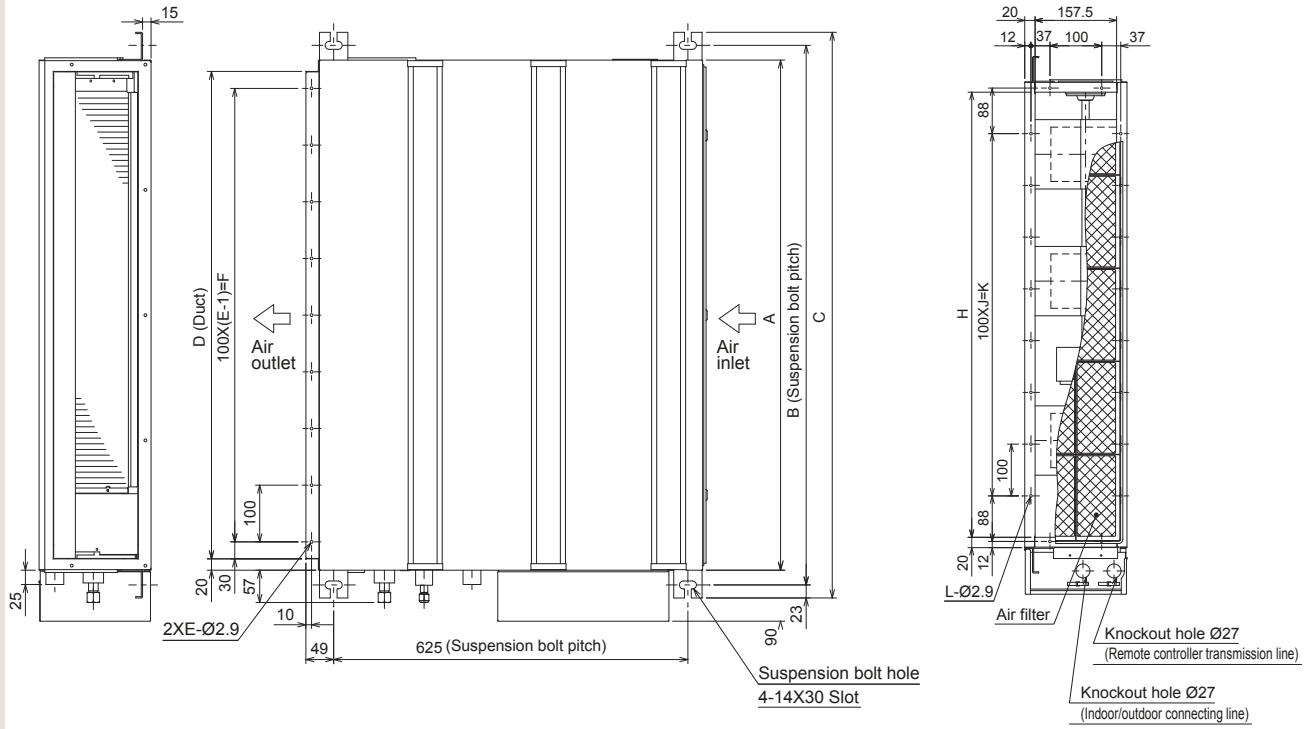

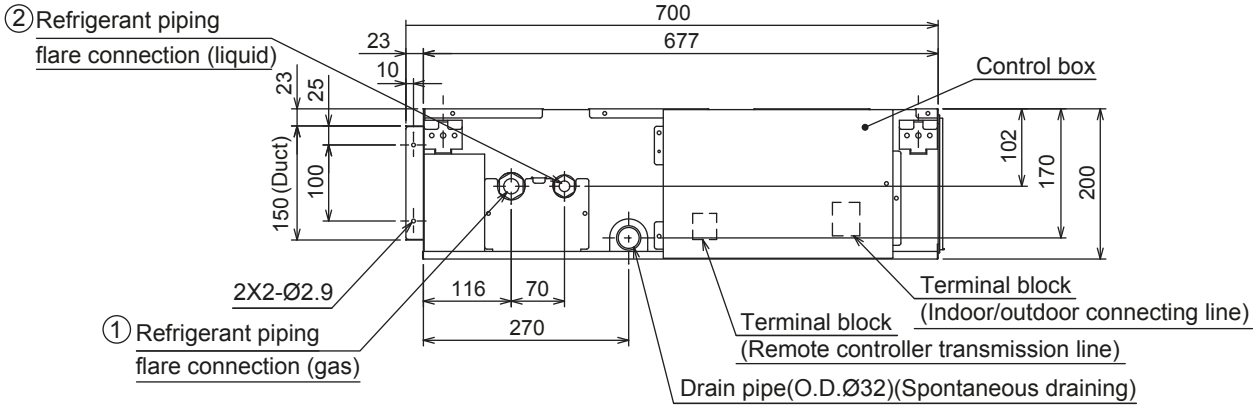

Model	A	B	C	D	E	F	G	H	J	K	L	① Gas pipe	② Liquid pipe
SEZ-M25DA(L)2	700	752	798	660	7	600	800	660	5	500	16	Ø9.52	Ø6.35
SEZ-M35DA(L)2	900	952	998	860	9	800	1000	860	7	700	20		
SEZ-M50DA(L)2												Ø12.7	
SEZ-M60DA(L)2	1100	1152	1198	1060	11	1000	1200	1060	9	900	24	Ø15.88	
SEZ-M71DA(L)2													Ø9.52

Note1.Use M10 screw for the suspension bolt (field supply).
2.Keep the service space for the maintenance at the bottom.
3.This chart indicates for SEZ-M35, 50DA(L)2 models, which have 3 fans.
SEZ-M25DA(L)2 models have 2 fans.
SEZ-M60, 71DA(L)2 models have 4 fans.
4.In case an inlet duct is used, remove the air filter (supply with the unit), then install the filter (field supply) at suction side.

2.12 PEAD-M35 – 140JA2
Jednostki kanałowe PEAD-M

DO SPISU TREŚCI

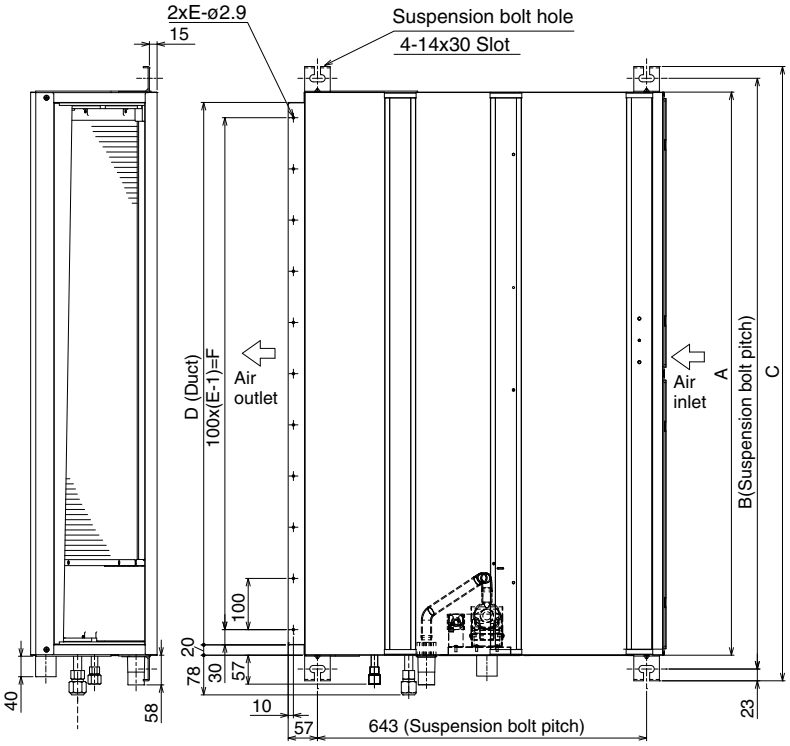

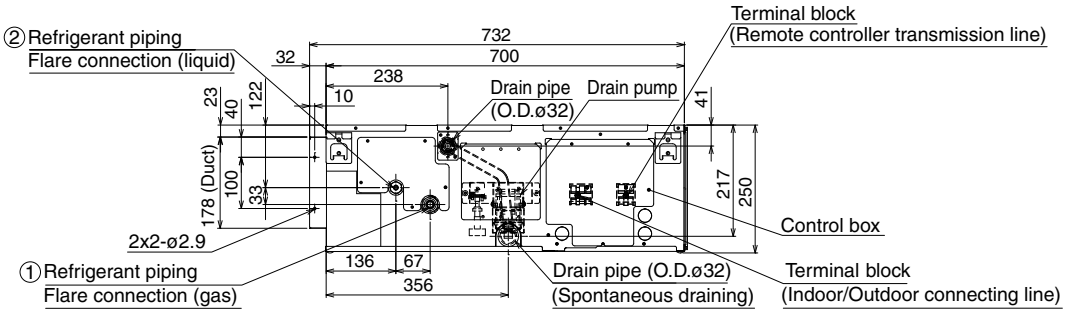

*Setting at shipment

Model	A	B	C	D	E	F	G	H	J	K	L	M	N	① Gas pipe	② Liquid pipe
PEAD-M35, 50JA	900	954	1000	860	9	800	858	1000	54	260	4	780	10	ø12.7	ø6.35
PEAD-M60JA	1100	1154	1200	1060	11	1000	1058	1200	49	330	4	990	10	ø15.88	Outdoor unit (SUZ): ø6.35 Outdoor unit (other): ø9.52*
PEAD-M71JA															ø9.52
PEAD-M100, 125JA	1400	1454	1500	1360	14	1300	1358	1500	54	320	5	1280	12		
PEAD-M140JA	1600	1654	1700	1560	16	1500	1558	1700	54	370	5	1480	12		

2.13 PEA-M200 / 250LA2
Jednostki kanałowe PEA-M

DO SPISU TREŚCI

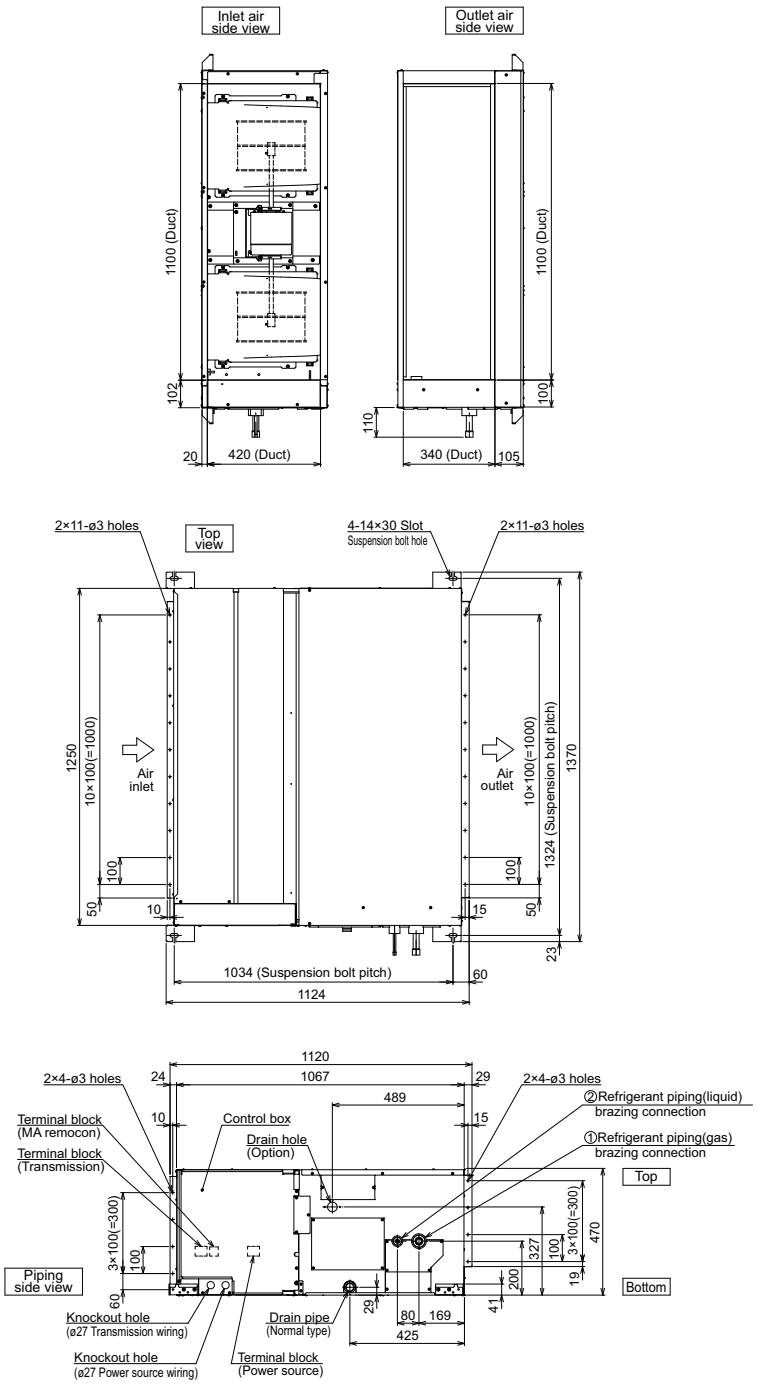

Model	①Gas pipe	②Liquid pipe	③Drain hose
PEA-M200LA	ø25.4	ø9.52	Drain hose 32mm <flexible joint> <accessory>
PEA-M250LA		ø12.7	

2.14 PUZ-ZM35/50VKA2

Urządzenia zewnętrzne Power Inverter

DO SPISU TREŚCI

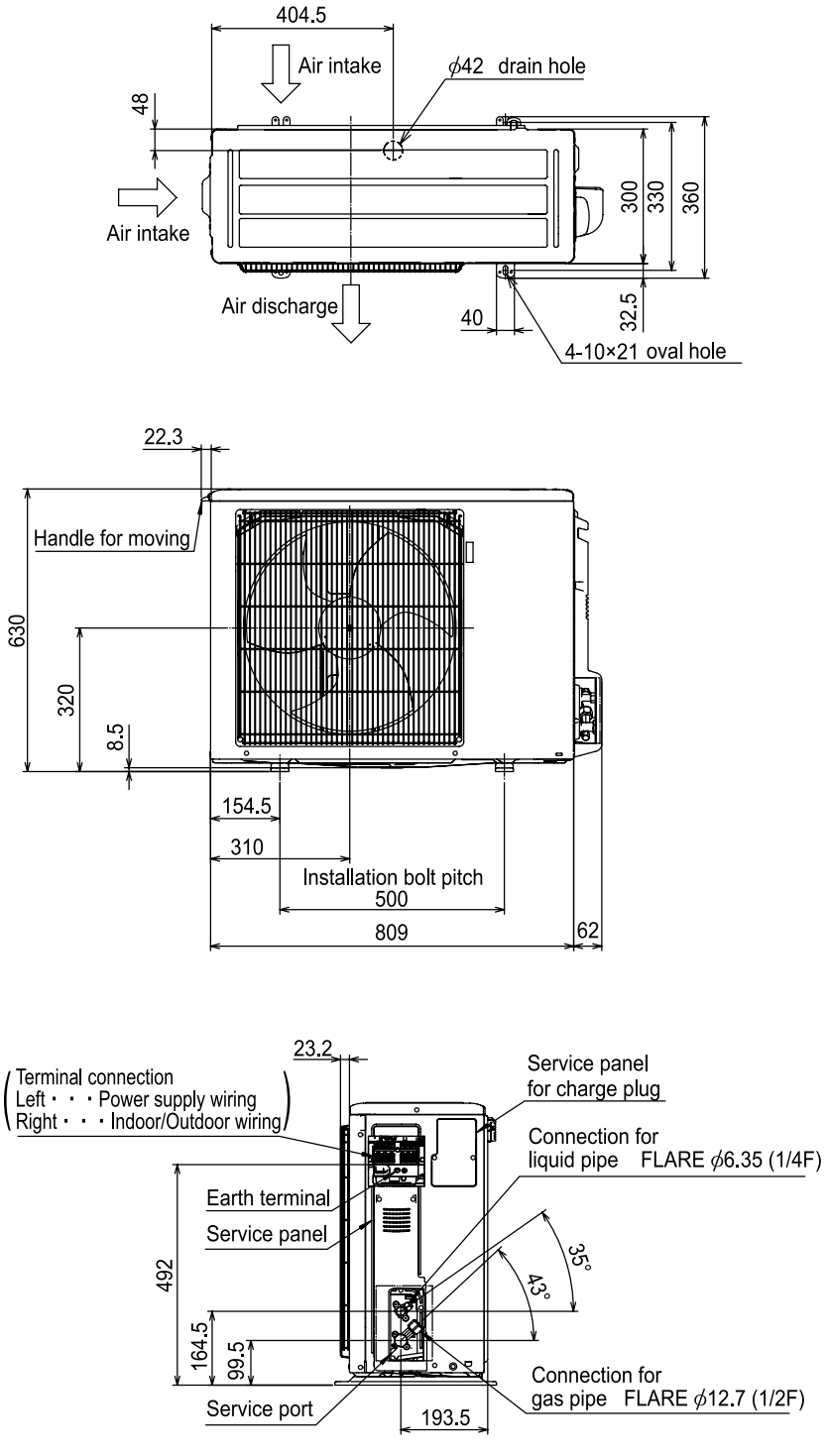

2.15 PUZ-ZM60/71VHA2

Urządzenia zewnętrzne Power Inverter

DO SPISU TREŚCI

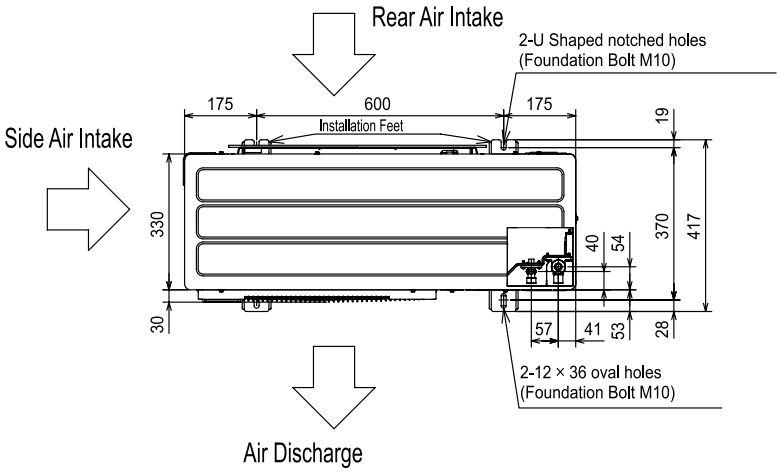

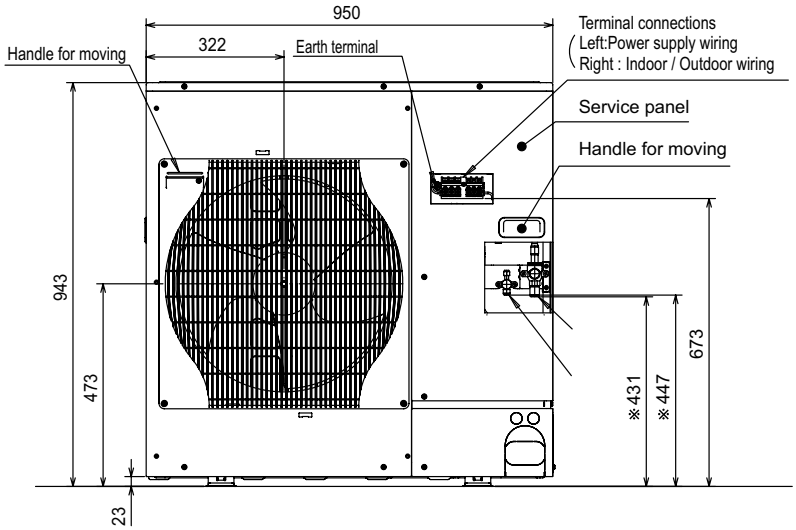

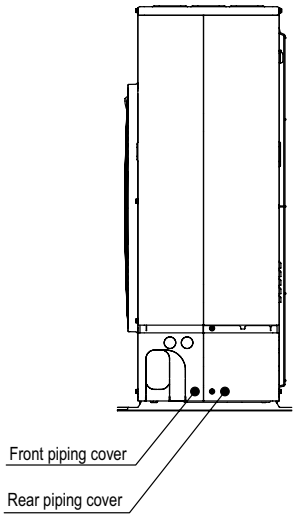

2.16 PUZ-ZM100–140VKA/YKA2

Urządzenia zewnętrzne Power Inverter

DO SPISU TREŚCI

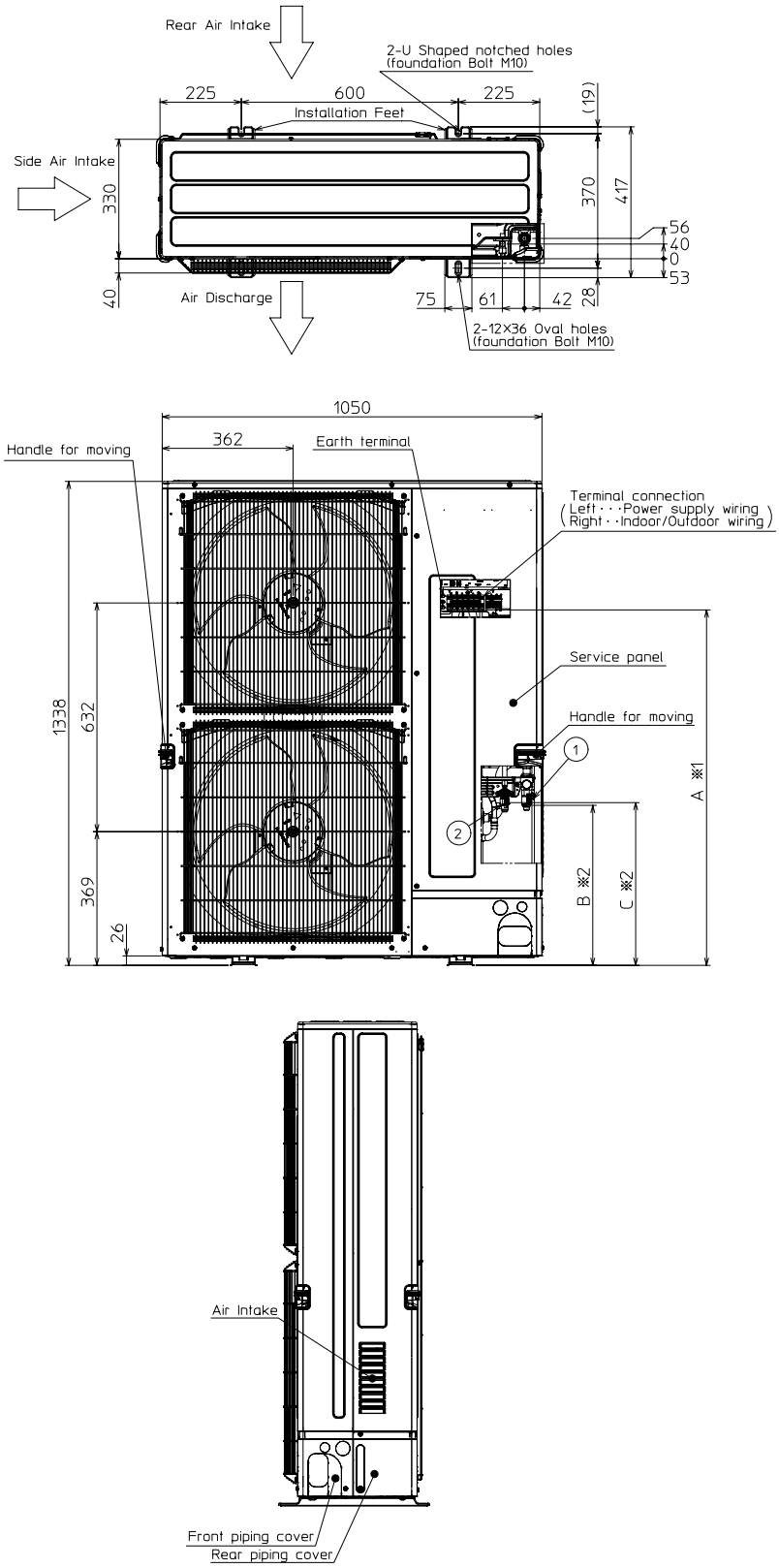

2.17 PUZ-ZM100–140VKA/YKA2

Urządzenia zewnętrzne Power Inverter

DO SPISU TREŚCI

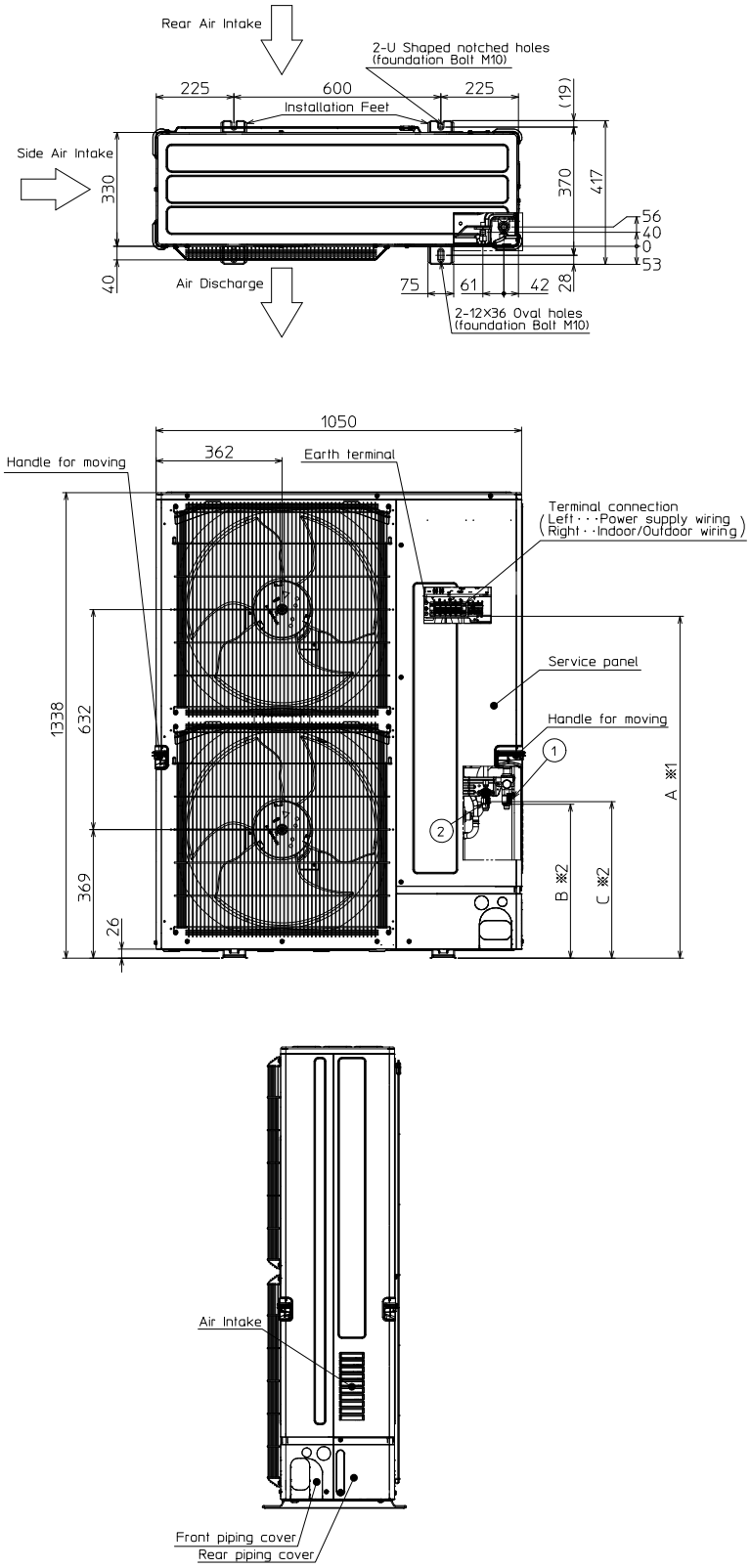

2.18 SUZ-M35VA

Urządzenia zewnętrzne Standard Inverter

DO SPISU TREŚCI

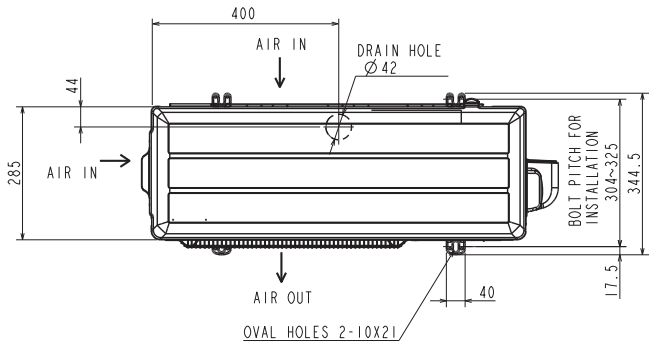

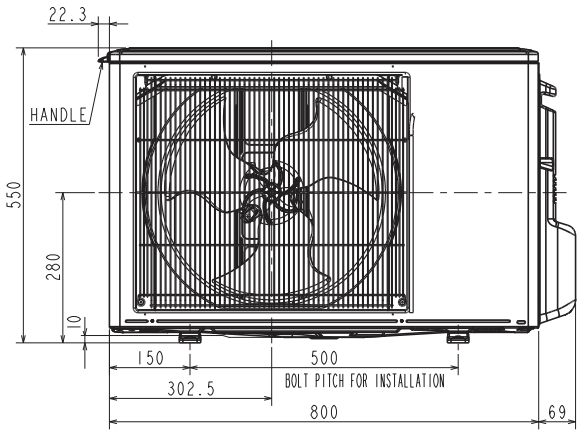

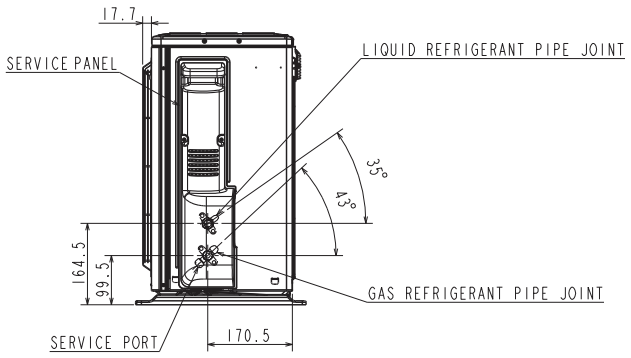

2.19 SUZ-M50VA

Urządzenia zewnętrzne Standard Inverter

DO SPISU TREŚCI

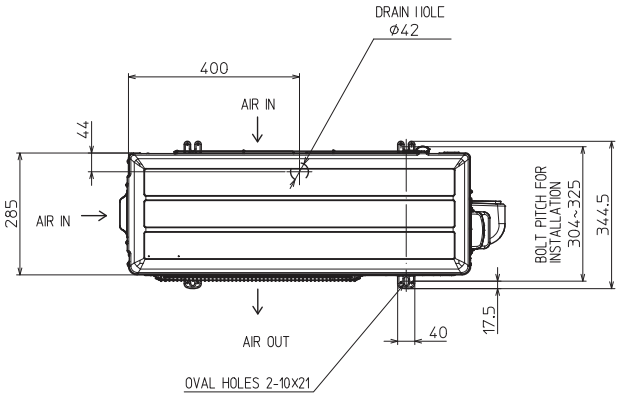

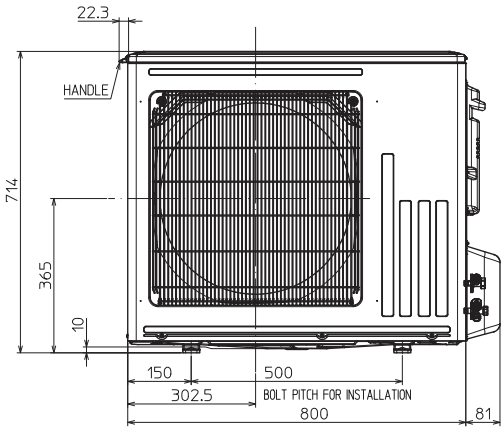

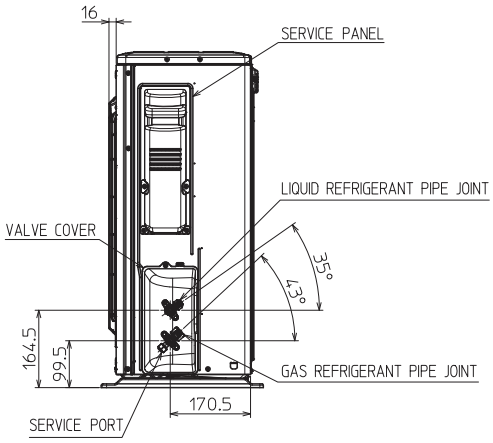

2.20 SUZ-M60/71VA

Urządzenia zewnętrzne Standard Inverter

DO SPISU TREŚCI

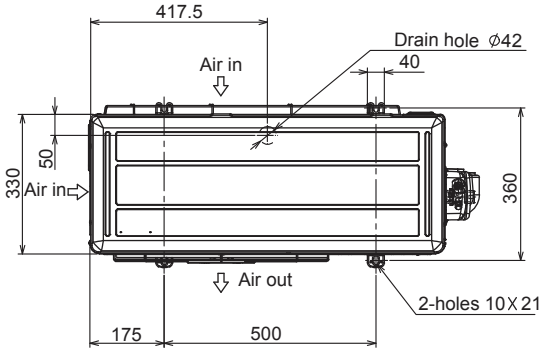

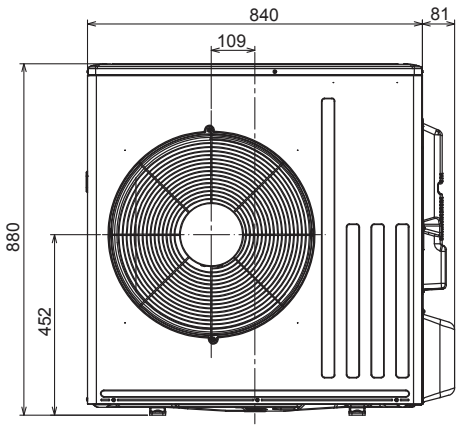

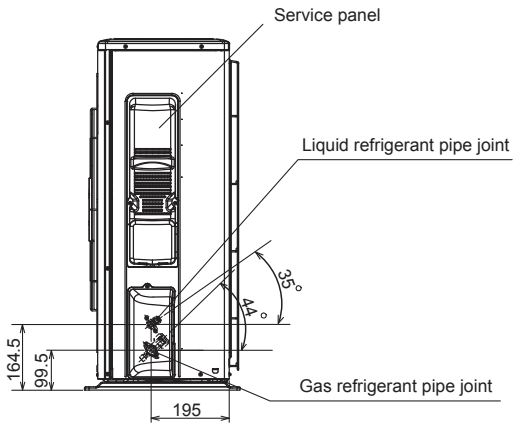

2.21 PUZ-M100–140VKA/YKA2

Urządzenia zewnętrzne Standard Inverter

DO SPISU TREŚCI

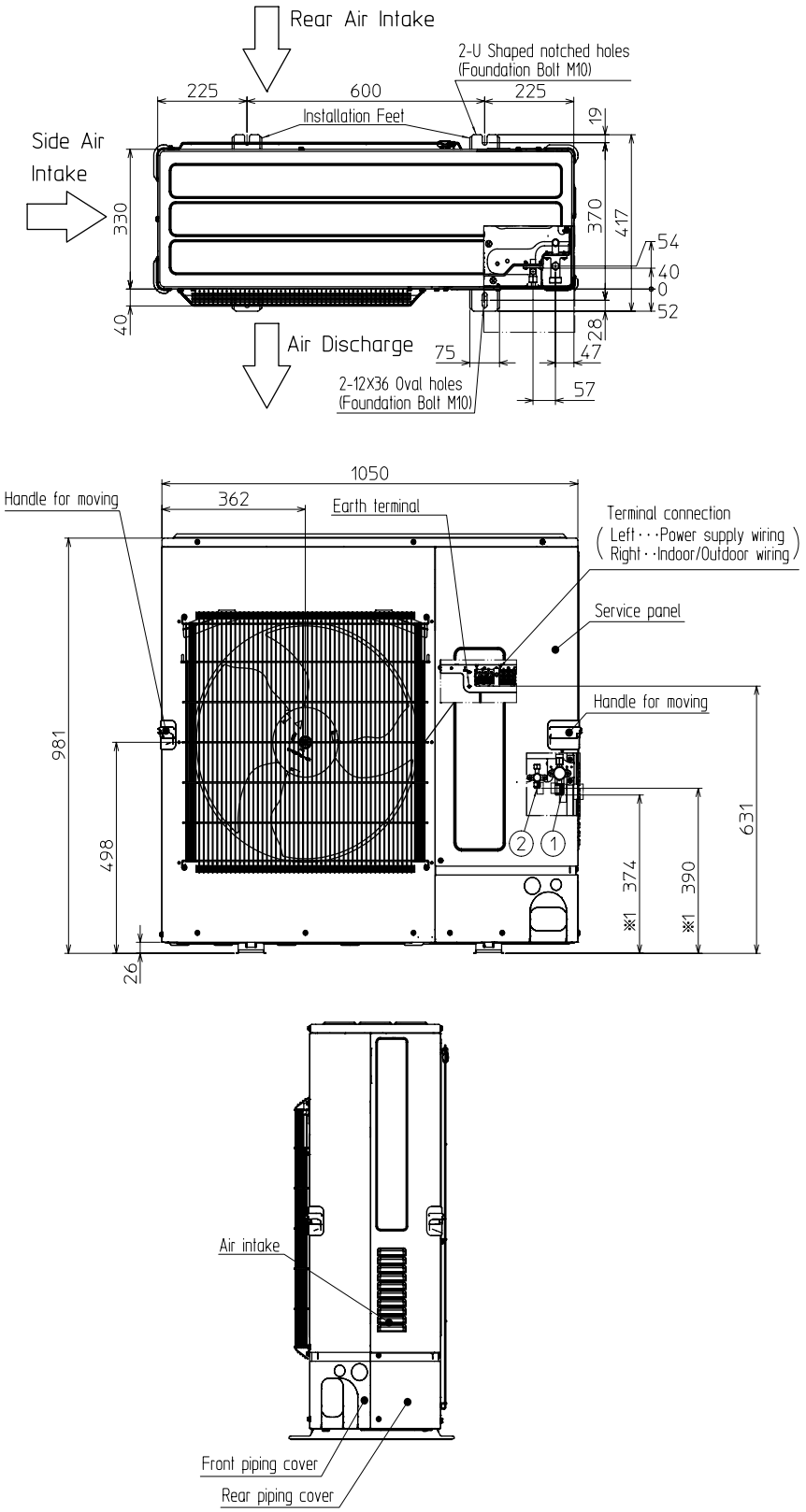

2.22 PUZ-M200/250YKA2

Urządzenia zewnętrzne Standard Inverter

DO SPISU TREŚCI

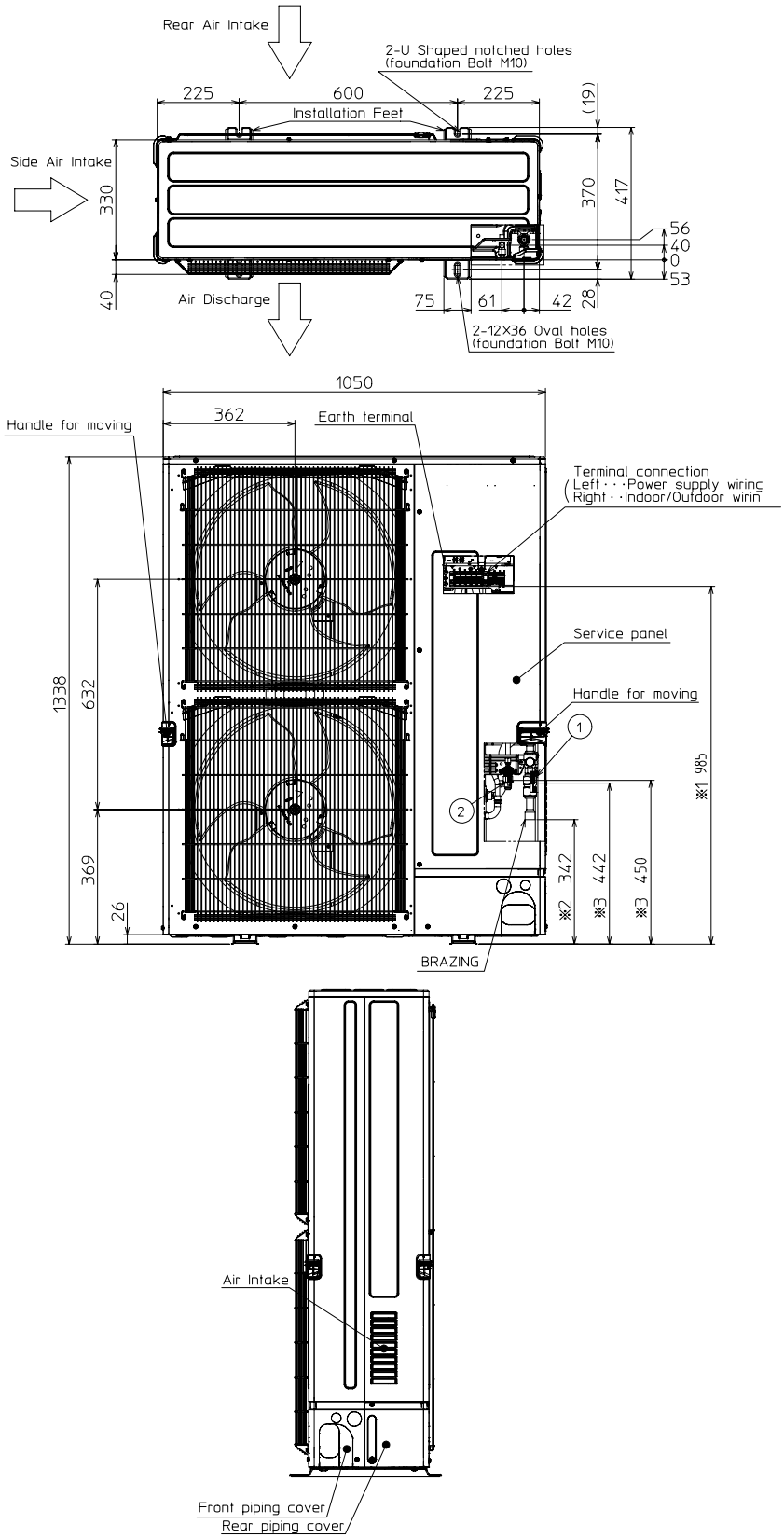

4. Lossnay

3.2 LGH-15RVX-E

Jednostki kanałowe do zabudowy

DO SPISU TREŚCI

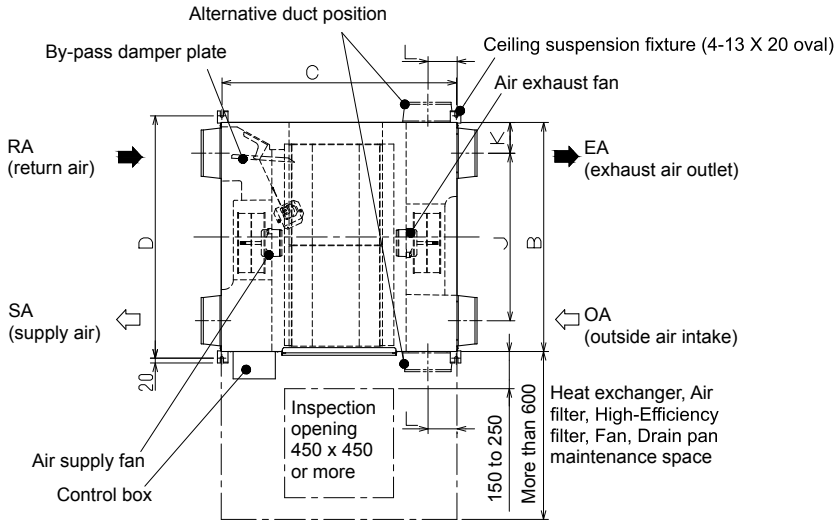

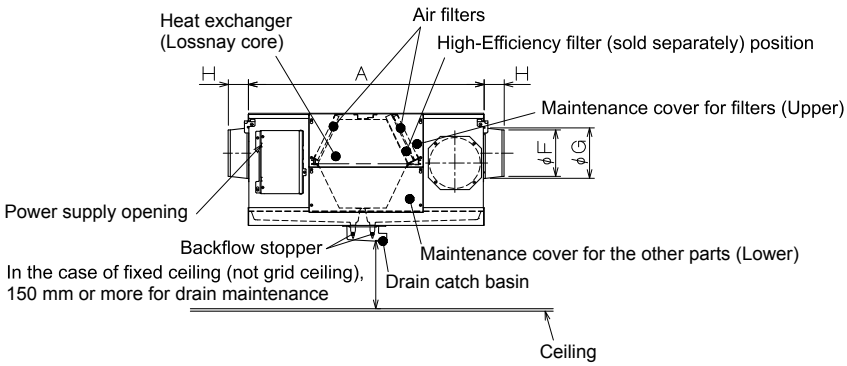

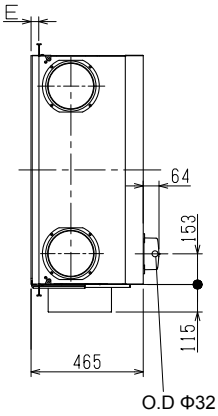

3.4 LGH-15RVX3-E

Jednostki kanałowe do zabudowy

DO SPISU TREŚCI

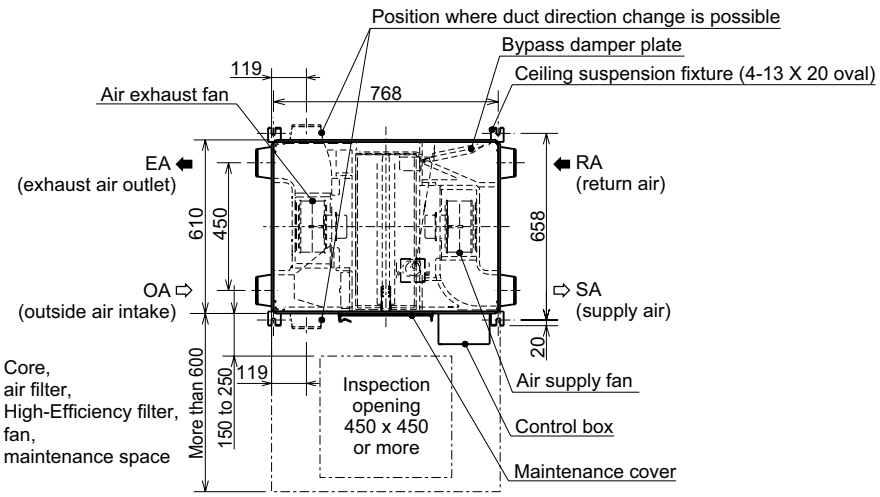

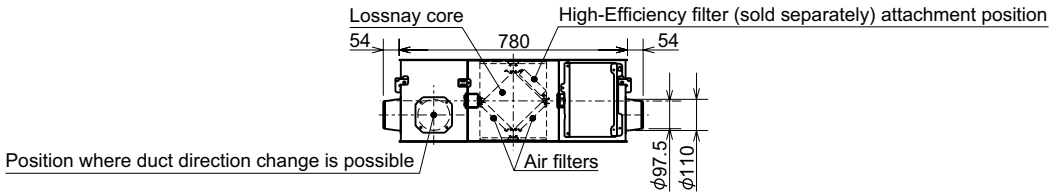

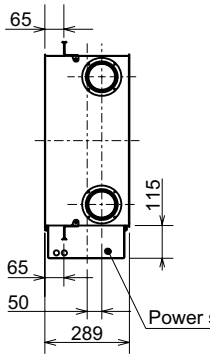

3.5 LGH-25RVX3-E

Jednostki kanałowe do zabudowy

DO SPISU TREŚCI

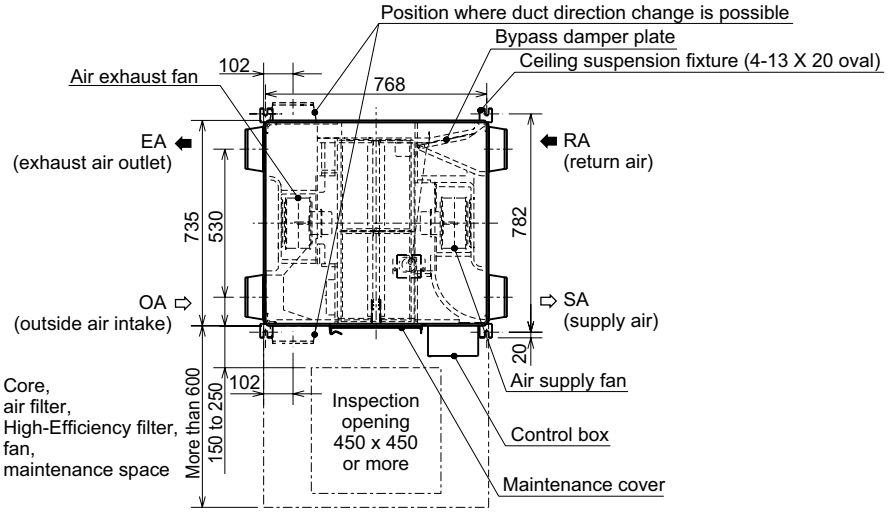

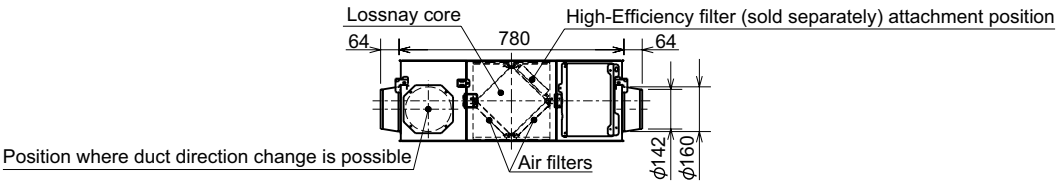

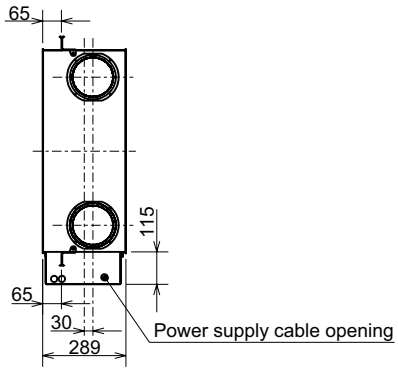

3.6 LGH35-RVX3-E

Jednostki kanałowe do zabudowy

DO SPISU TREŚCI

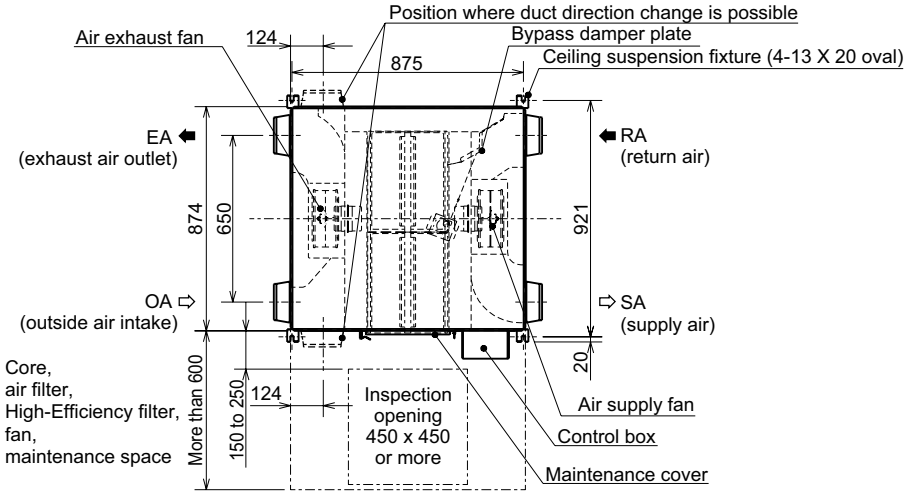

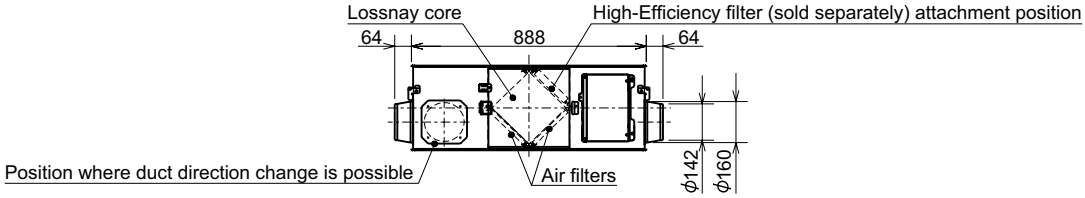

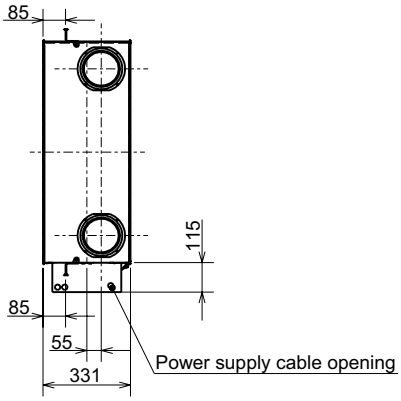

3.7 LGH50-RVX3-E

Jednostki kanałowe do zabudowy

DO SPISU TREŚCI

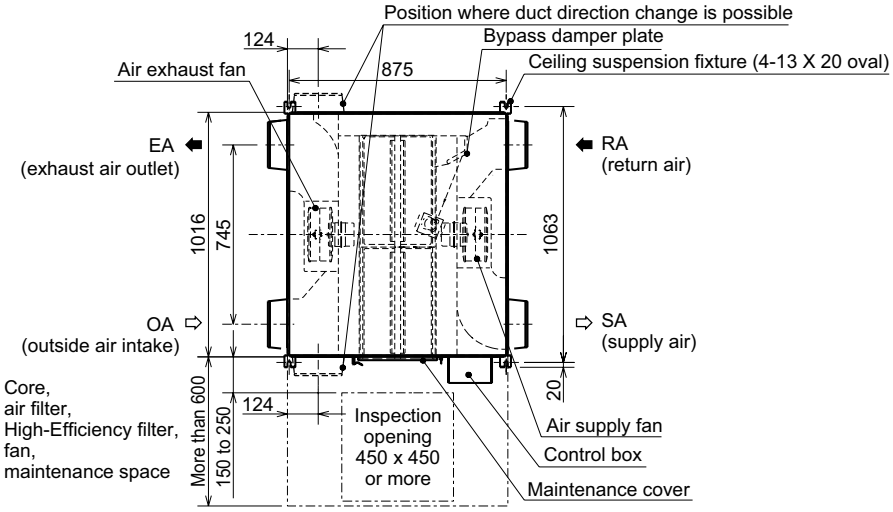

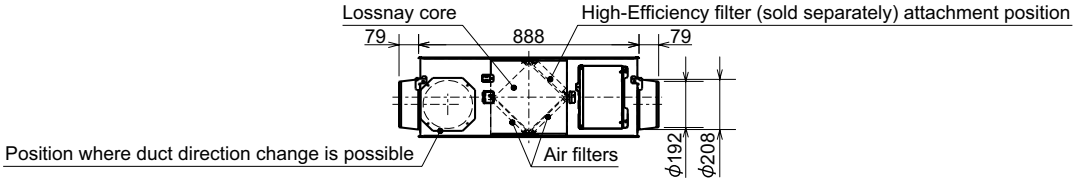

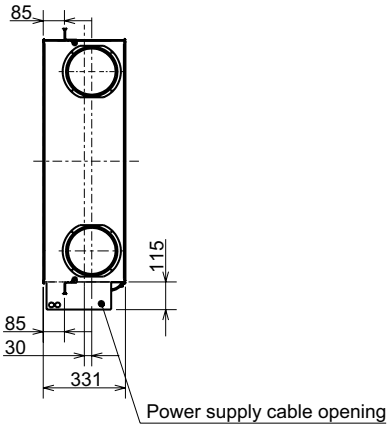

3.8 LGH65-RVX3-E

Jednostki kanałowe do zabudowy

DO SPISU TREŚCI

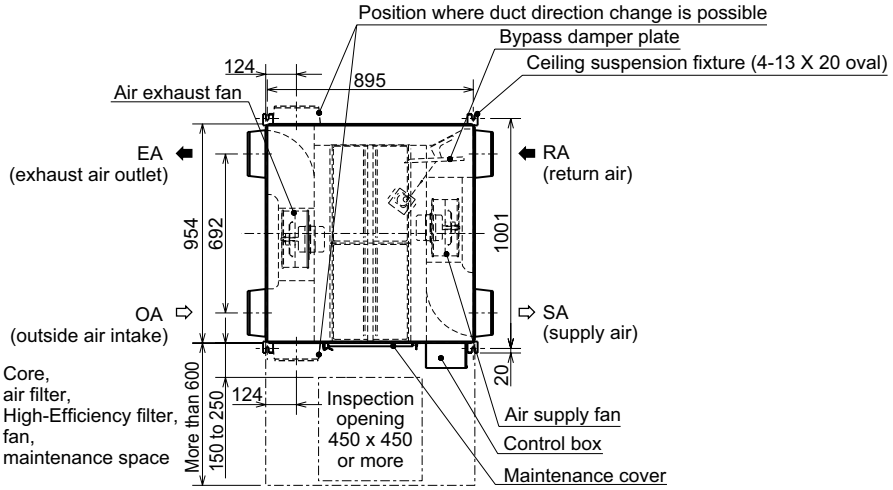

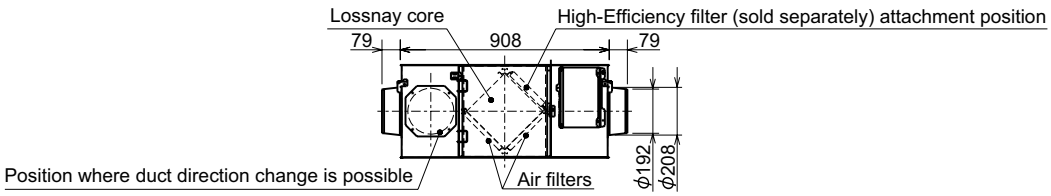

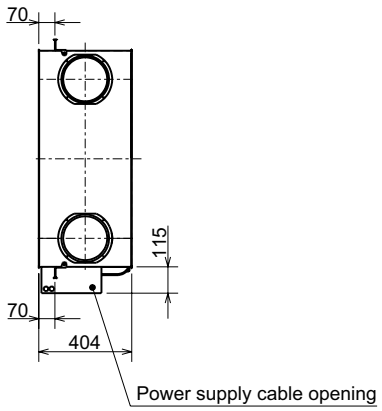

3.9 LGH80-RVX3-E

Jednostki kanałowe do zabudowy

DO SPISU TREŚCI

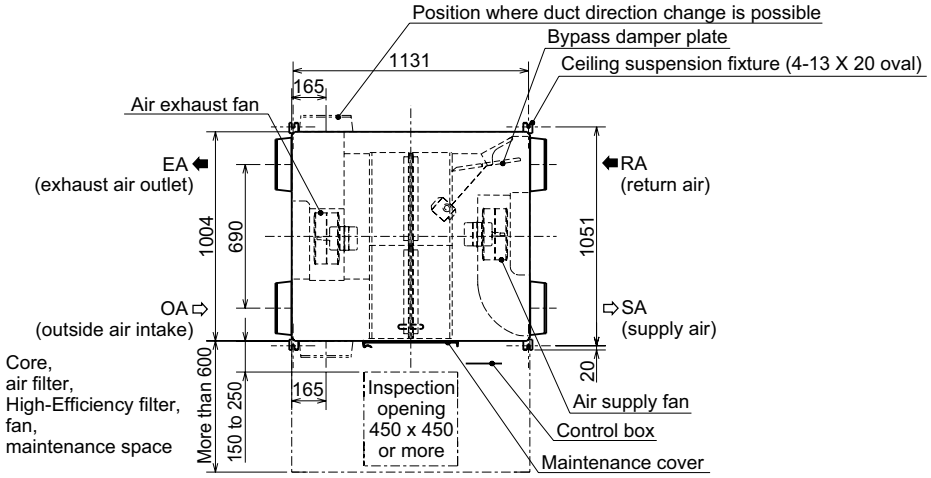

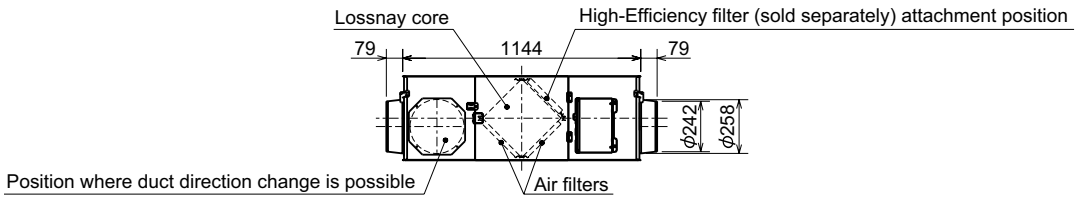

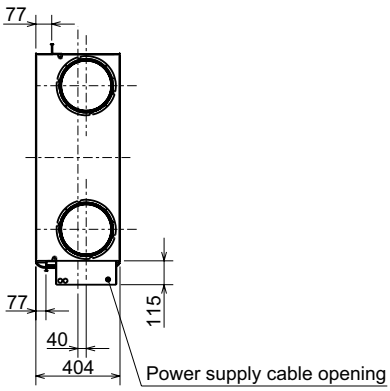

3.10 LGH100-RVX3-E

Jednostki kanałowe do zabudowy

DO SPISU TREŚCI

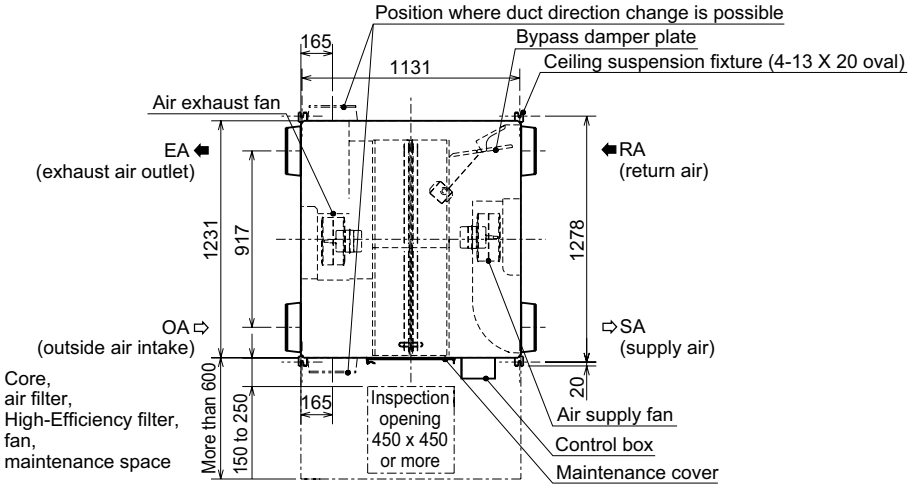

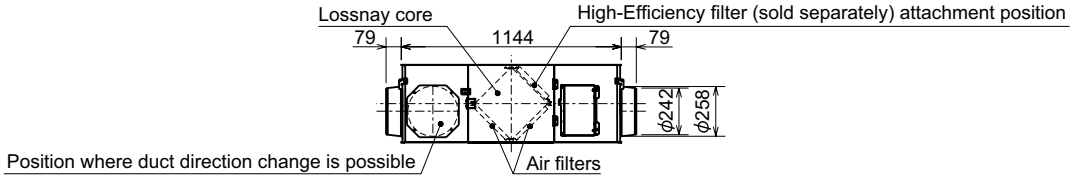

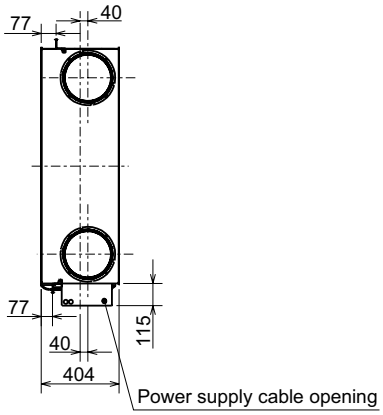

3.11 LGH150-RVX3-E
Jednostki kanałowe do zabudowy

DO SPISU TREŚCI

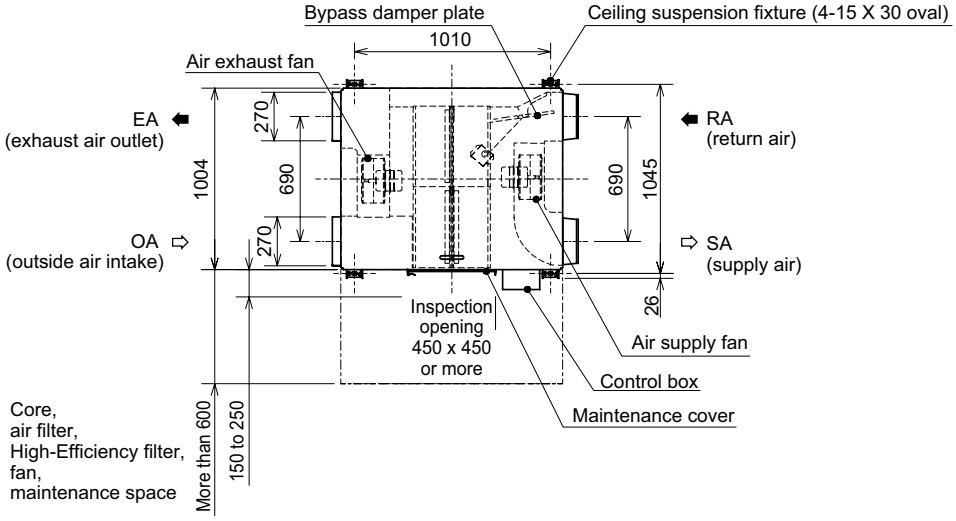

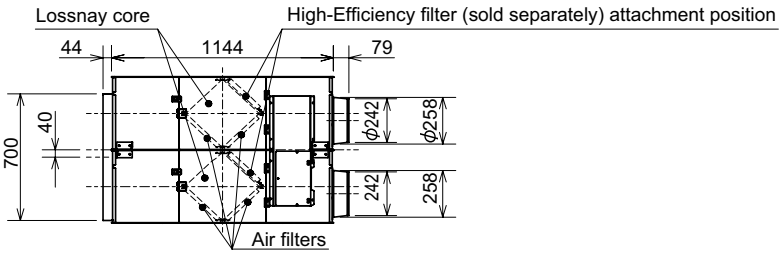

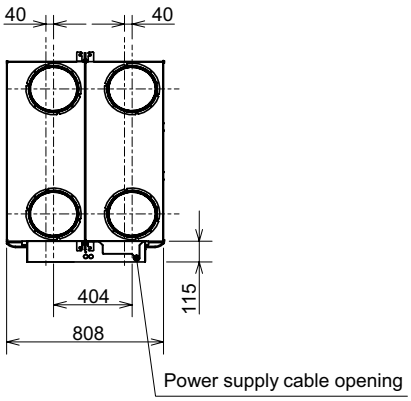

3.12 LGH-150–250-RVXT-E
Jednostki kanałowe do zabudowy

DO SPISU TREŚCI

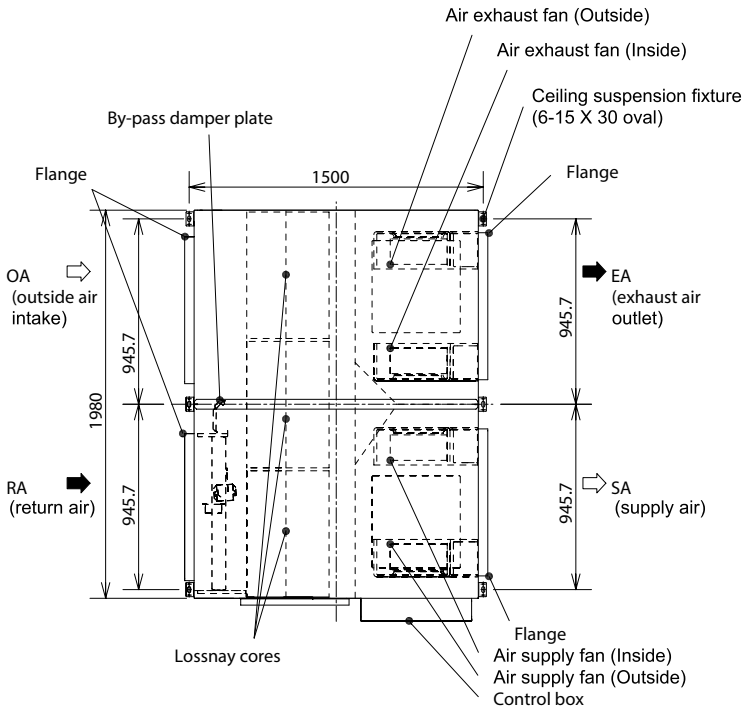

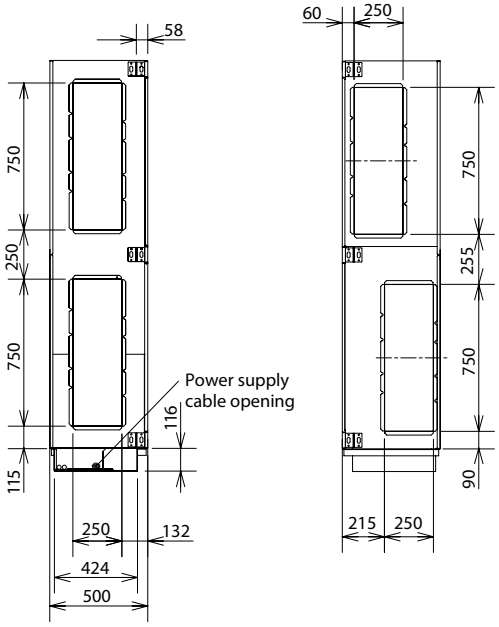

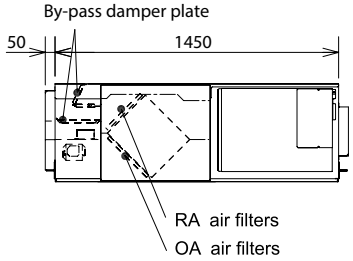

MITSUBISHI ELECTRIC
Changes for the Better

Mitsubishi Electric Kontakt

Mitsubishi Electric Europe B.V.
(Sp. z o.o.) Oddział w Polsce
Living Environment Systems
Ul. Łopuszańska 38 C
02-232 Warszawa

Nasze urządzenia klimatyzacyjne i pompy ciepła zawierają fluorowane gazy cieplarniane R410A, R134a, R32. Więcej informacji znaleźć można w odpowiedniej instrukcji obsługi.
Wszystkie zawarte w niniejszej publikacji opisy, ilustracje, rysunki i parametry odnoszą się tylko do danych ogólnych i nie mogą stanowić przedmiotu umów. Zawarte informacje mają charakter poglądowy, należy każdorazowo potwierdzić je z informacjami podanymi w odpowiedniej dokumentacji technicznej. Przedsiębiorstwo zastrzega sobie prawo, aby w dowolnym momencie i bez powiadomienia lub publicznego podania do wiadomości zmienić ceny lub dane techniczne albo wycofać z oferty opisane urządzenia lub zastąpić je innymi. Nie wszystkie produkty są dostępne we wszystkich krajach.

Art.-Nr. DE-00209 / Version 02/2024 / © Mitsubishi Electric Europe B.V.