MITSUBISHI ELECTRIC
Changes for the Better

Living Environment Systems

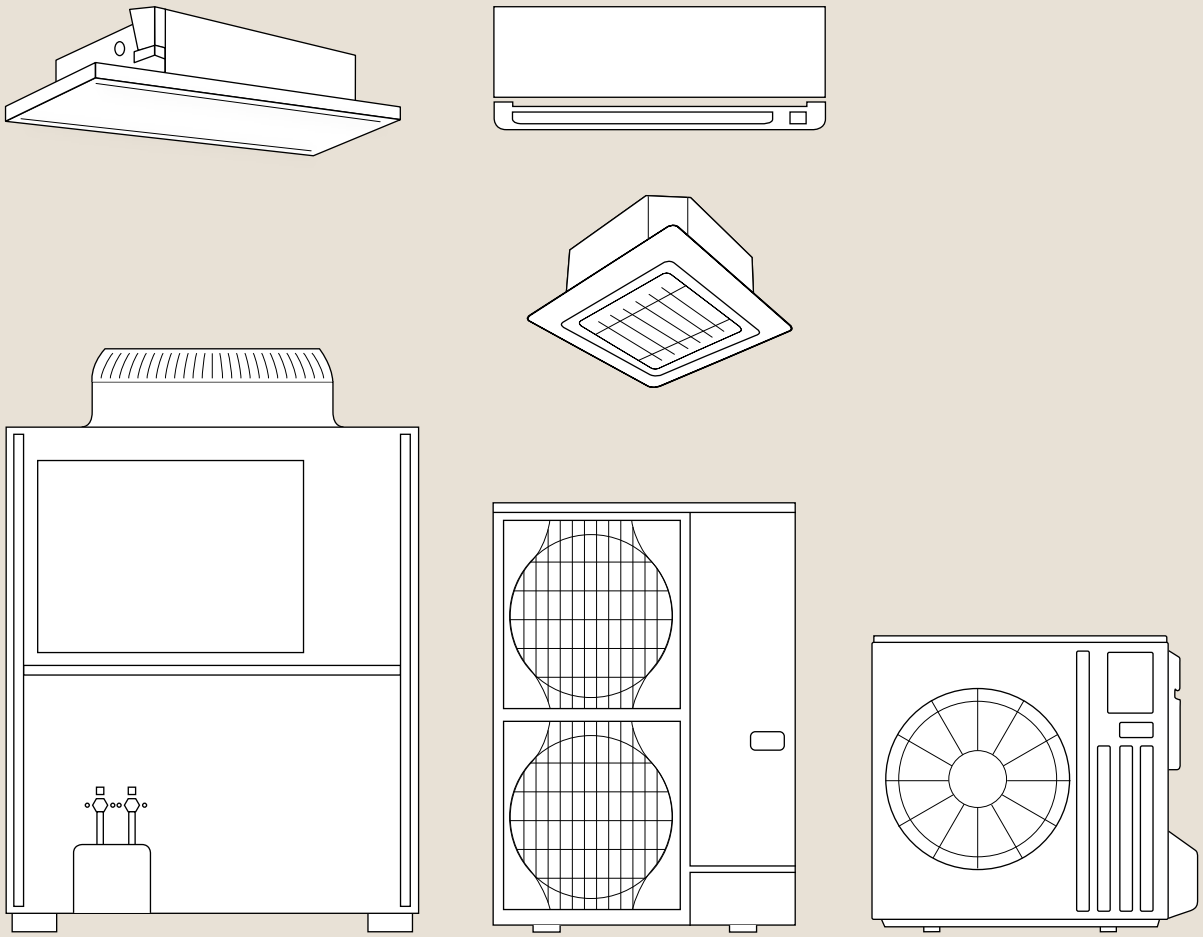

Technické informace

Dodatek program klimatizování a větrání 2024 / 2025

mitsubishi-les.com

Knowledge at work.

Mitsubishi Electric LES:
To je komplex odborných
znalostí pro Váš úspěch:
Nasloucháme a rozumíme.
Zkoumáme a vyvíjíme.
Tvoříme trendy. Umíme poradit.
Utváříme budoucnost.
Měníme znalosti v řešení.

Knowledge at work.

Modelové řady

// M-Serie

// Mr. Slim

// Lossnay


MITSUBISHI ELECTRIC

Obsah

1. M-série

2. Mr. Slim

3. Lossnay

Inhalt

7. M-série

8. Mr. Slim

1. M-série

ZPĚT NA OBSAH

Schéma elektrického zapojení PUMY

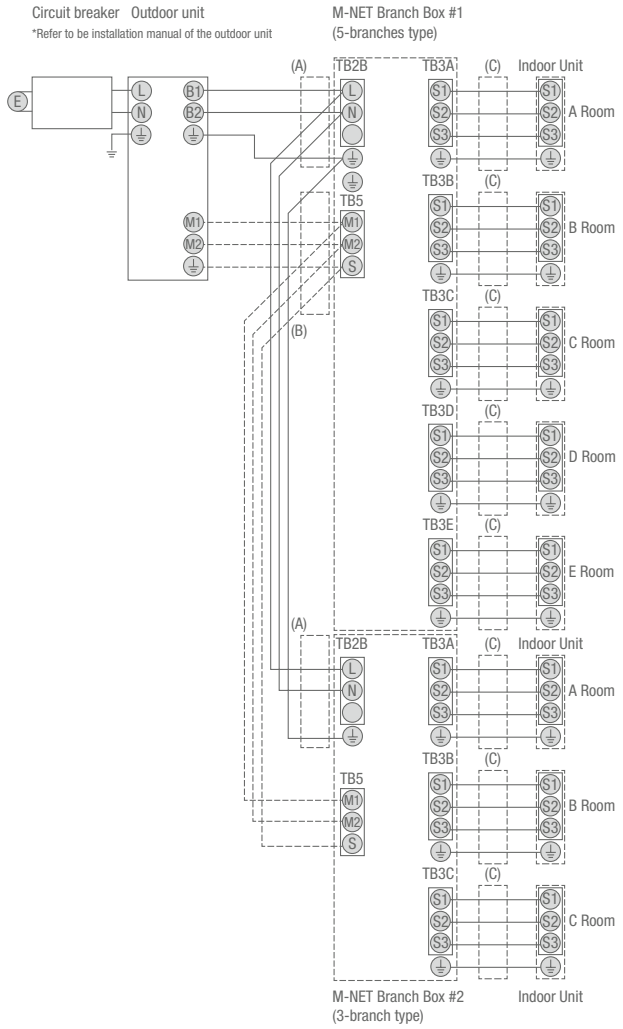

(A) napájení branch boxů (prostřednictvím venkovní jednotky)
(B) komunikační propojení mezi venkovní jednotkou a branch boxy
(C) napájení a komunikační linka pro vnitřní jednotku

Schéma elektrického zapojení invertorového singlesplitu z M-série

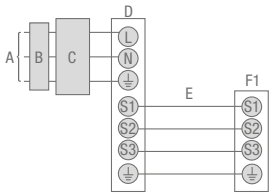

A Přívod elektrického napětí
B Proudový chránič
C Elektrický jistič
D Venkovní jednotka
E Propojovací kabel mezi venkovní a vnitřní jednotkou
F1 Vnitřní jednotka

Schéma elektrického zapojení invertorového multisplitu MXZ M-série – 2 až 6 vnitř. jednotek

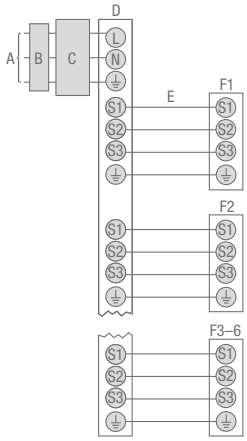

A přívod elektrického napětí
B proudový chránič
C elektrický jistič
D venkovní jednotka
E propojovací kabel mezi venkovní a vnitřní jednotkou
F1 – F6 vnitřní jednotky č. 1 až č. 6

Upozornění:
1. Dimenze elektrického vedení musí vždy odpovídat příslušným státním normám a předpisům daného státu.
2. Kabel pro silový přívod a kabel pro propojení vnitřních a venkovních jednotek musí být přinejmenším potažen polychloroprenem, ohebné kabely musí být správně zvoleny (dle 60245 IEC 57).
3. Zemnící vodič instalujte vždy tak, aby byl delší, než ostatní vodiče.

1.5 MSZ-LN18–60VG2 R/V/W/B

Invertorové nástěnné jednotky MSZ-LN

ZPĚT NA OBSAH

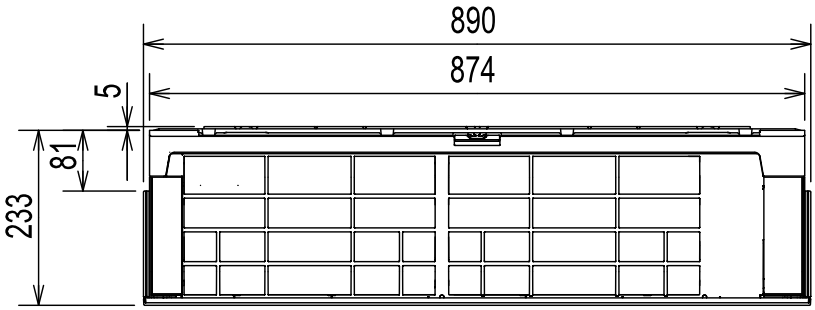

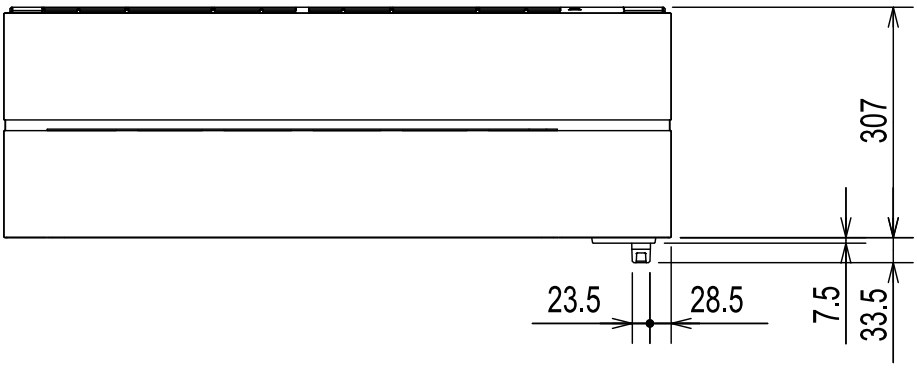

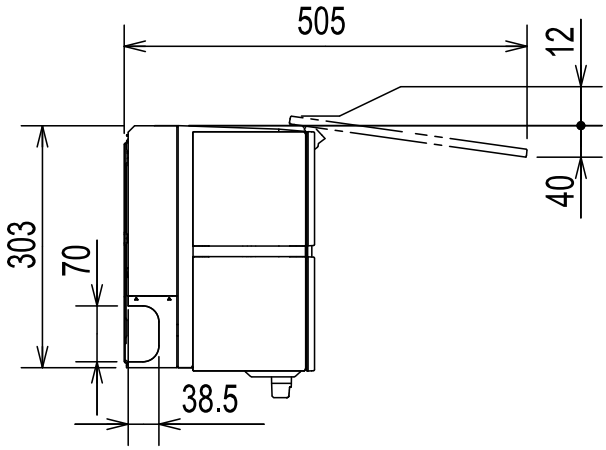

1.6 MSZ EF18–50VGK W/B/S

Invertorové nástěnné jednotky MSZ-EF

ZPĚT NA OBSAH

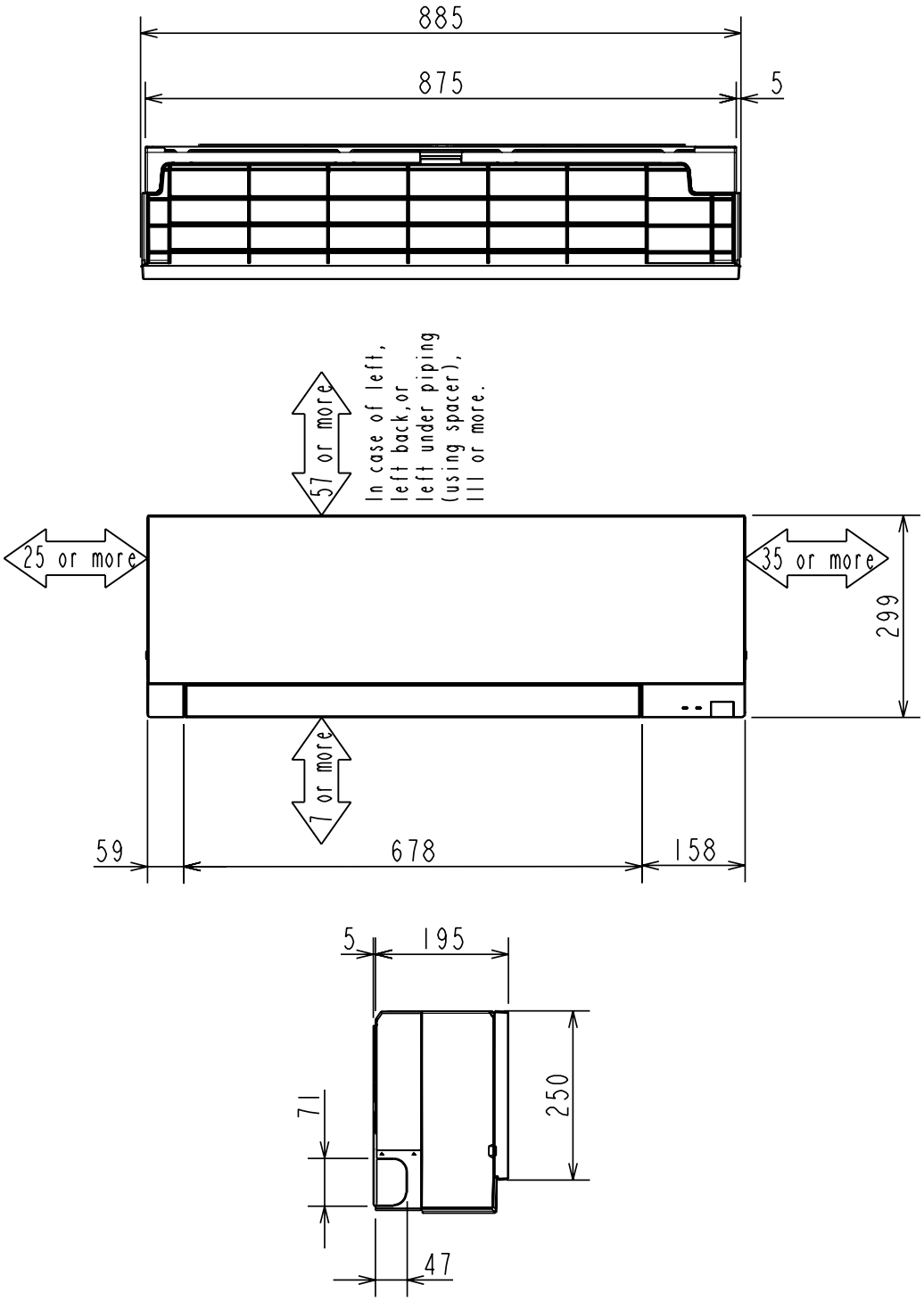

1.7 MSZ-AY15–50VGKP

Invertorové nástěnné jednotky MSZ-AY

ZPĚT NA OBSAH

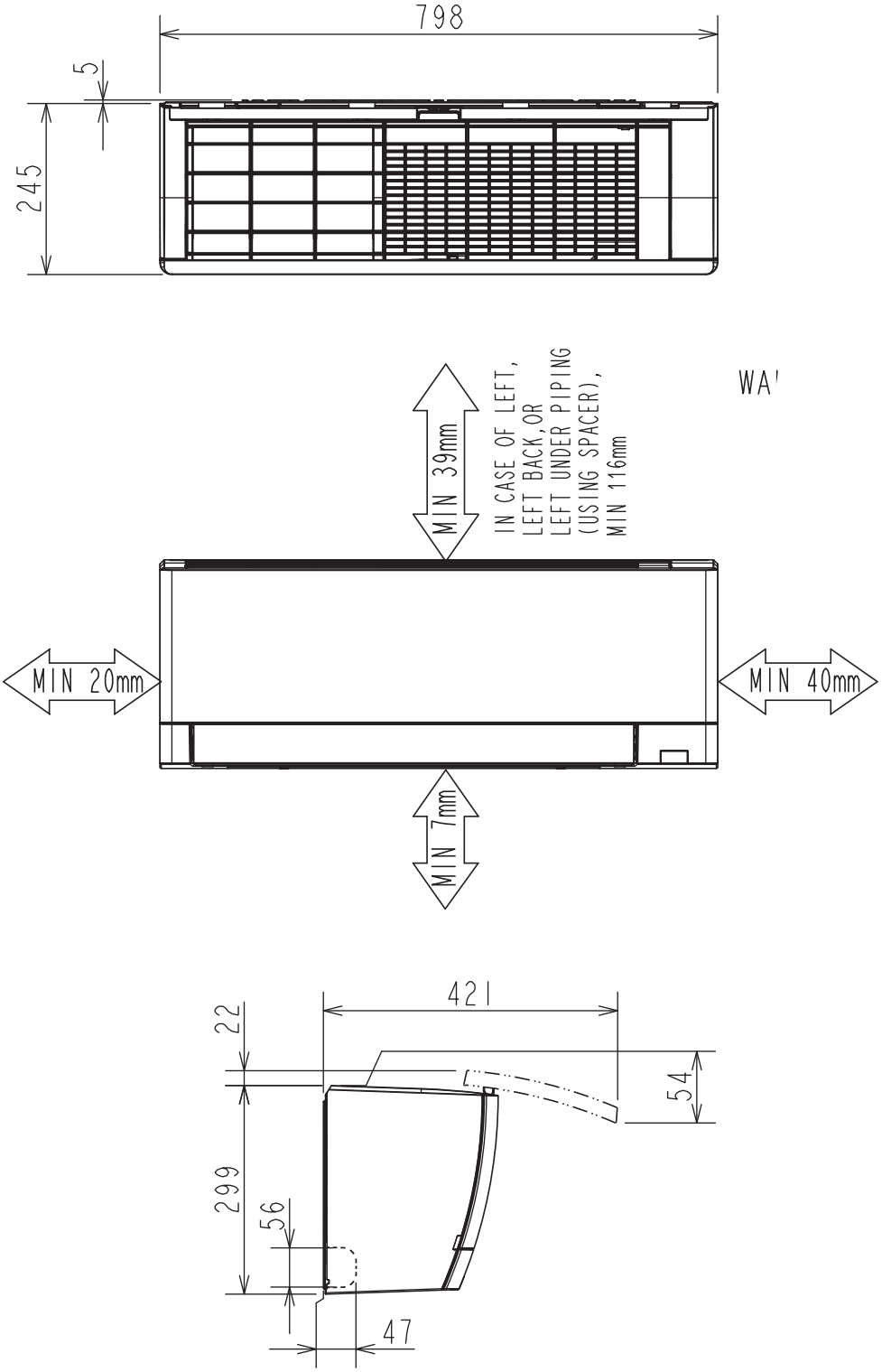

1.8 MSZ-AP60/71VGK

Invertorové nástěnné jednotky MSZ-AP

ZPĚT NA OBSAH

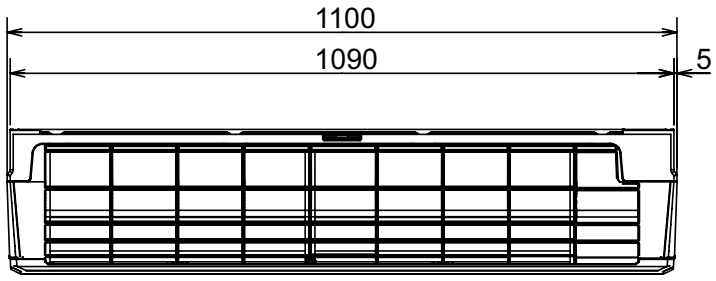

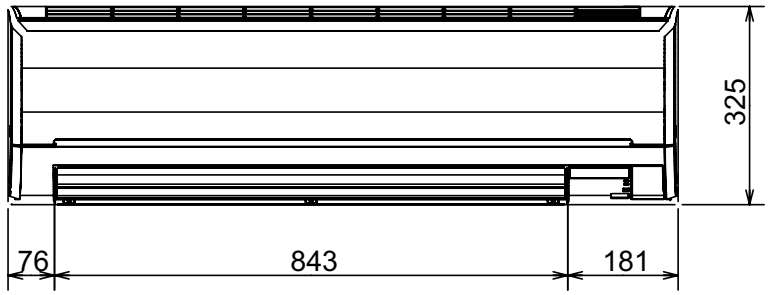

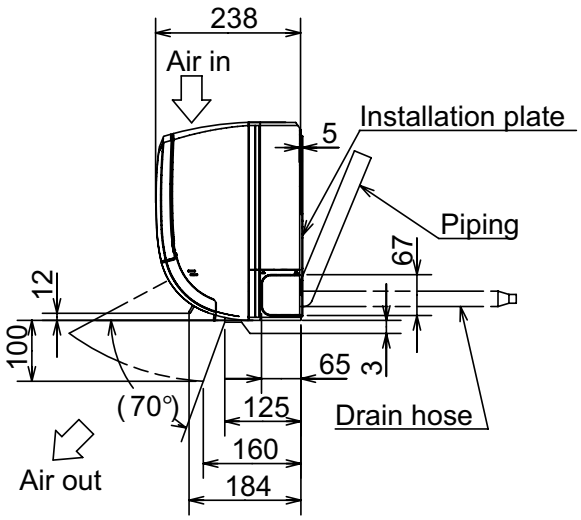

1.9 MFZ-KT25–60VG

Invertorové parapetní jednotky MFZ-KT

ZPĚT NA OBSAH

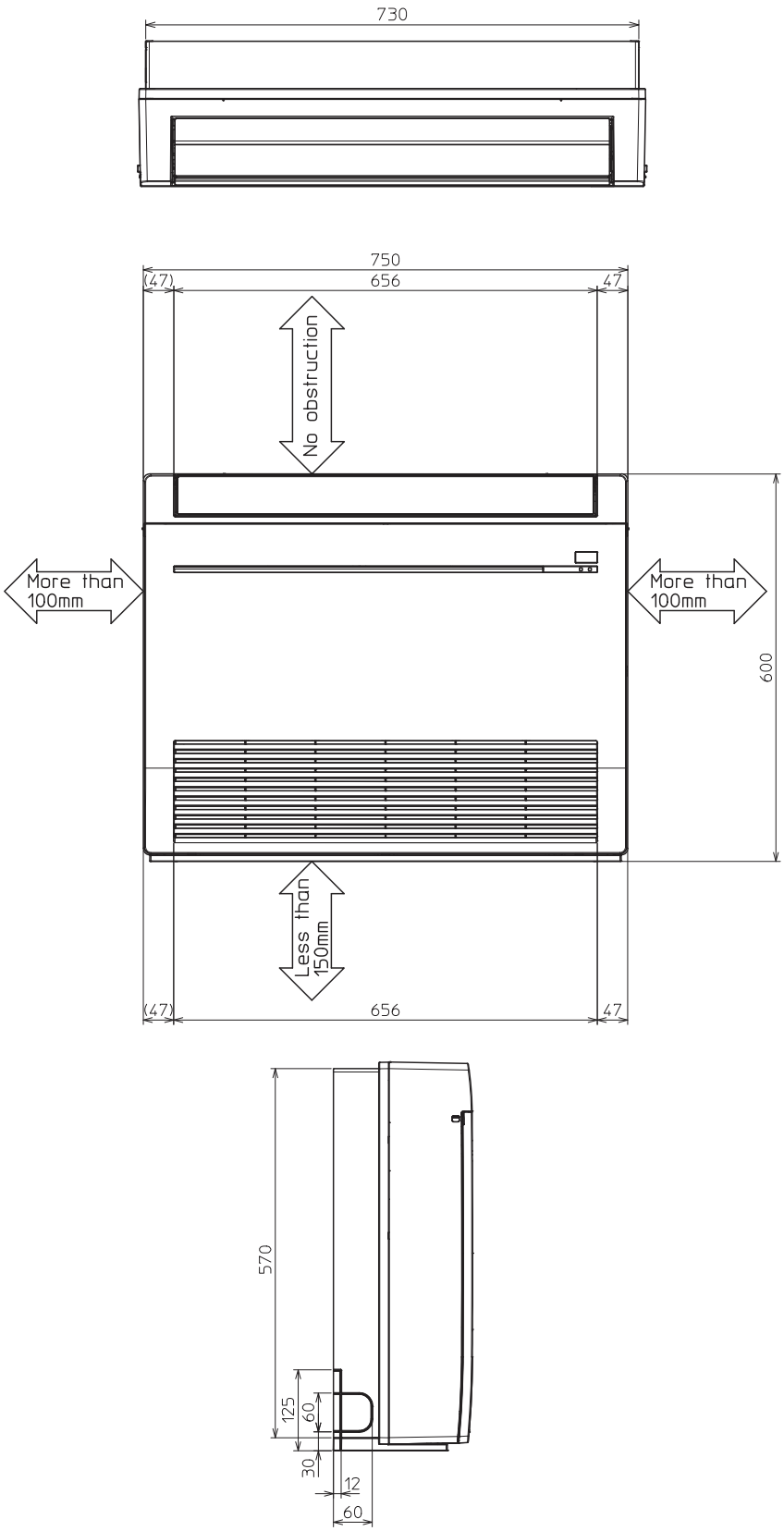

1.10 SFZ-M25–71VA

Vestavná parapetní jednotka SFZ-M

ZPĚT NA OBSAH

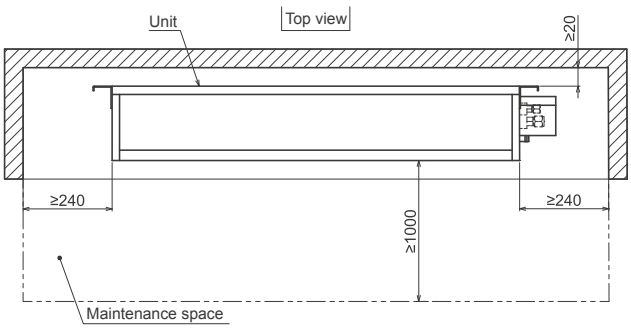

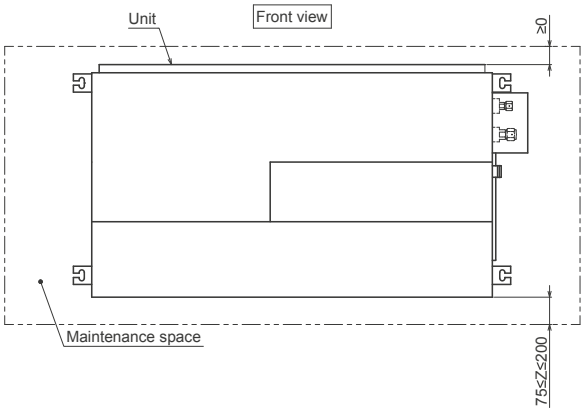

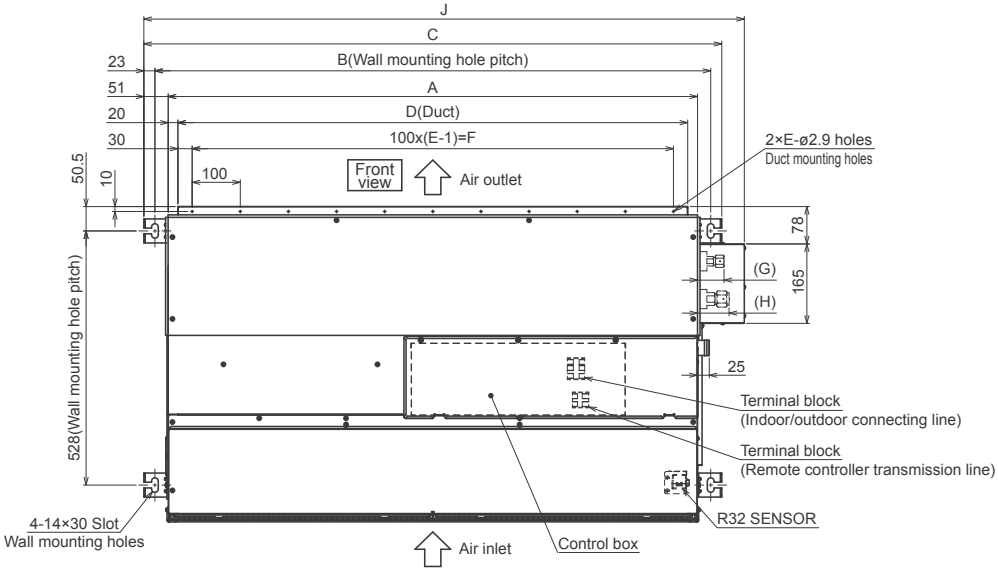

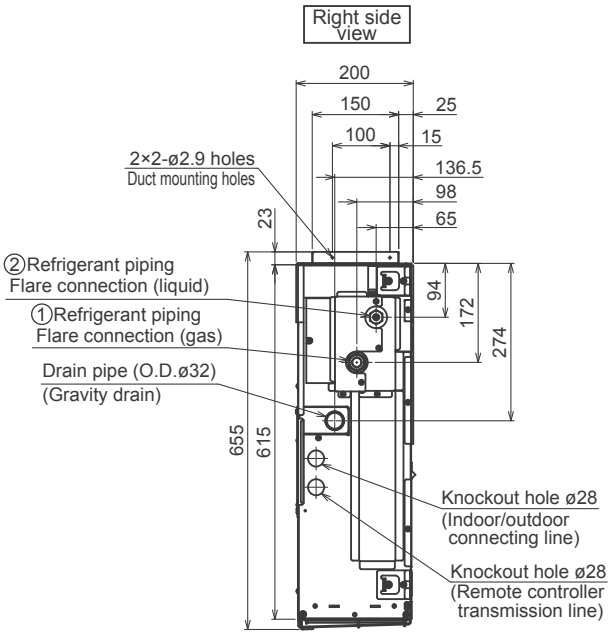

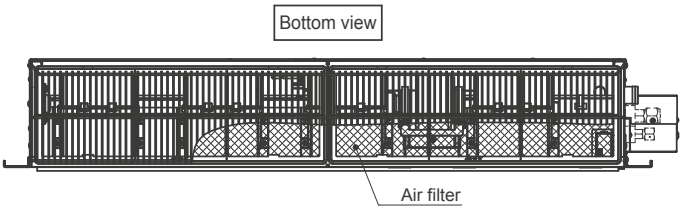

MODEL	A	B	C	D	E	F	G	H	J	①Gas pipe	②Liquid pipe
SFZ-M25VA	700	756	802	660	7	600	50	55	848	ø9.52	ø6.35
SFZ-M35VA	900	956	1002	860	9	800	50	55	1048	ø9.52	ø6.35
SFZ-M50VA	900	956	1002	860	9	800	50	61	1048	ø12.7	ø6.35
SFZ-M60VA	1100	1156	1202	1060	11	1000	50	66	1248	ø15.88	ø6.35
SFZ-M71VA	1100	1156	1202	1060	11	1000	55	66	1248	ø15.88	ø9.52

Note 1.Use a M10 screw for the wall mounting bolt (field supply).
2.This drawing is for SFZ-M60·71VA model,which have 4 fans.
SFZ-M35·50VA models have 3 fans.
SFZ-M25VA model has 2 fans.

1.11 MLZ-KY20VG

1-cestné kazetové jednotky MLZ-KY

ZPĚT NA OBSAH

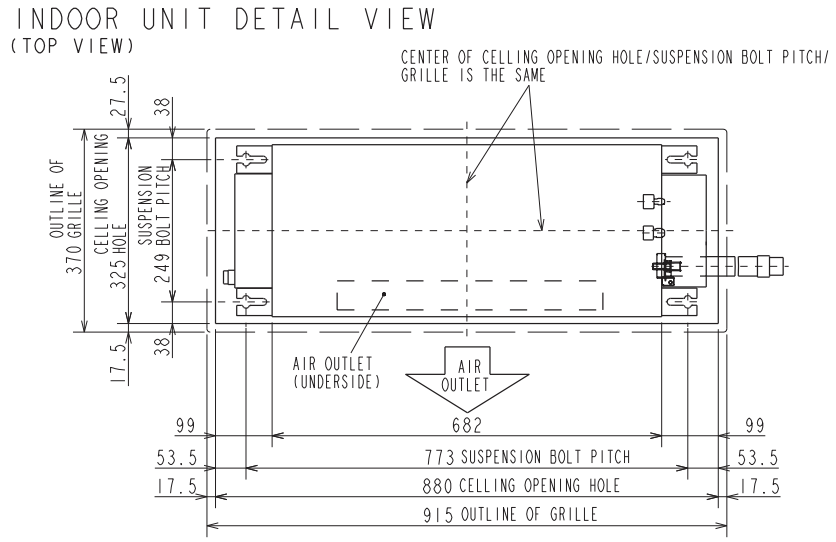

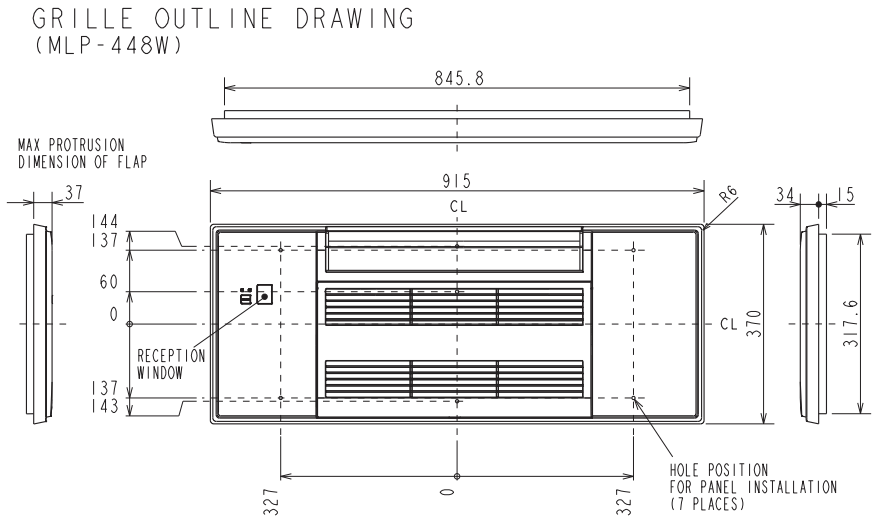

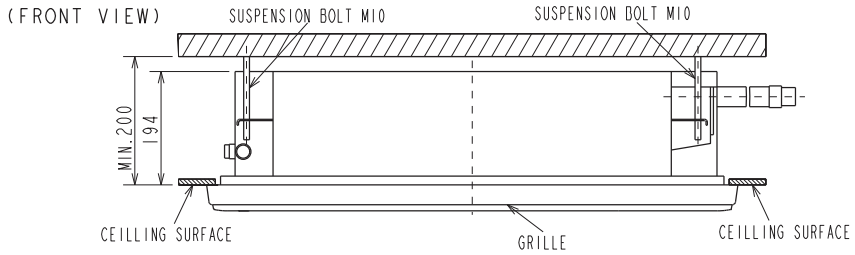

1.12 MLZ-KP25–50VF

1-cestné kazetové jednotky MLZ-KP

ZPĚT NA OBSAH

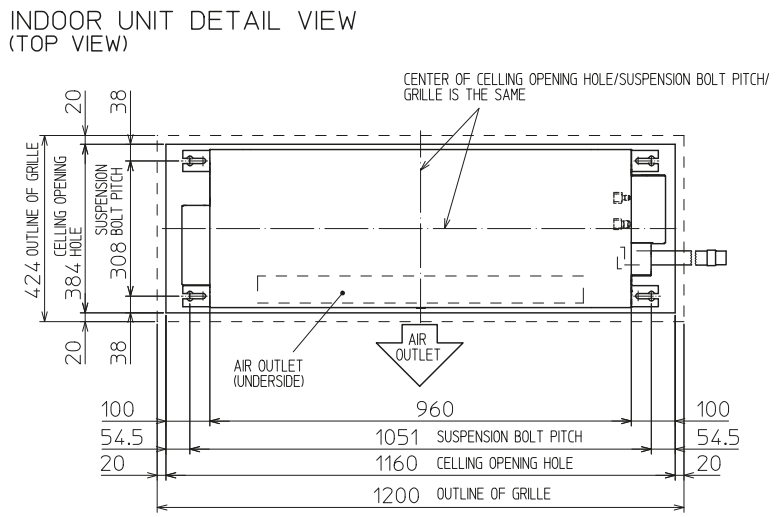

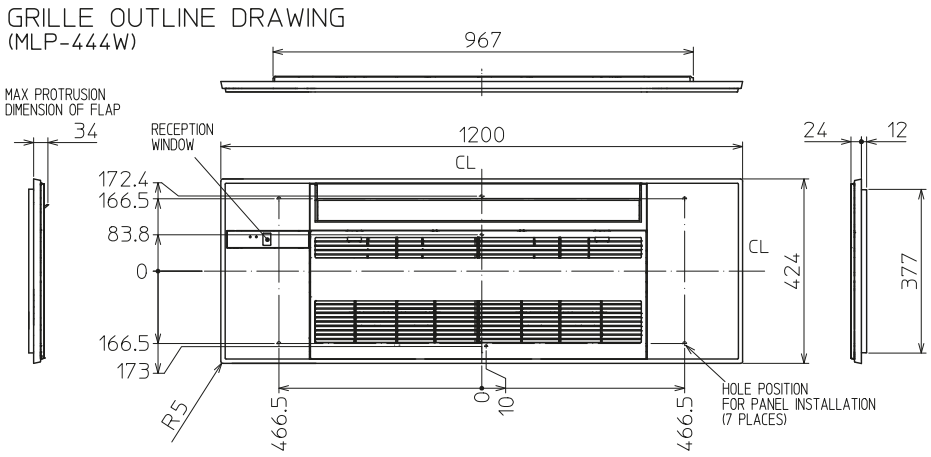

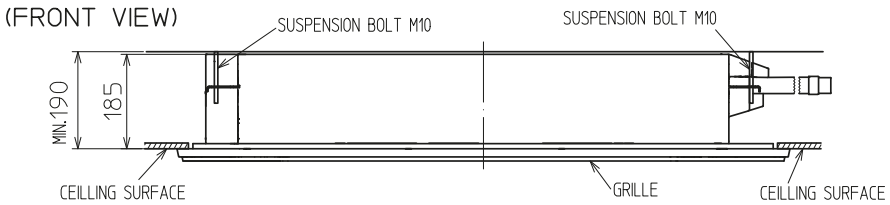

1.13 SLZ-M15–60FA2

4-cestné kazetové jednotky SLZ-M

ZPĚT NA OBSAH

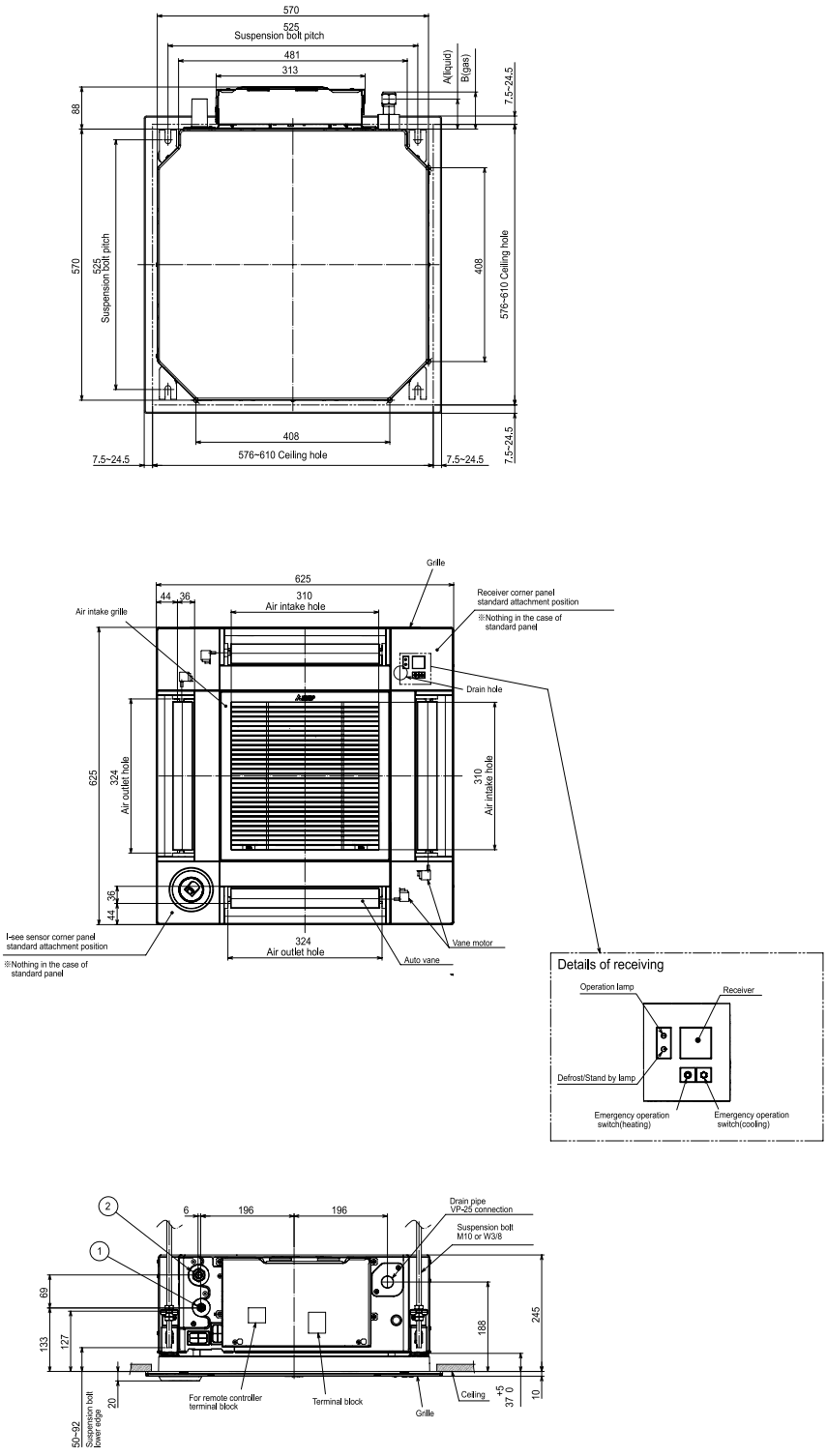

1.14 SEZ-M25–71DA2
Potrubní jednotky SEZ-M

ZPĚT NA OBSAH

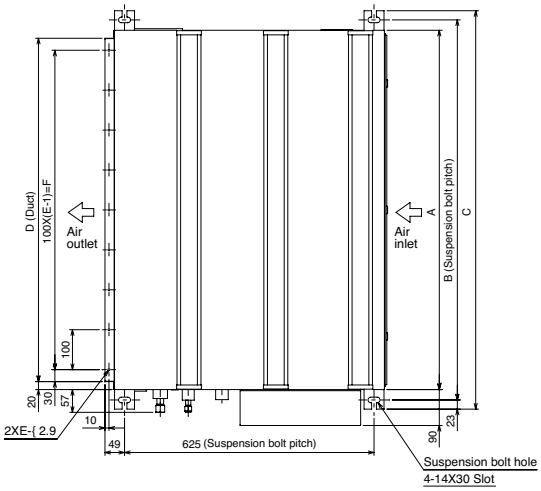

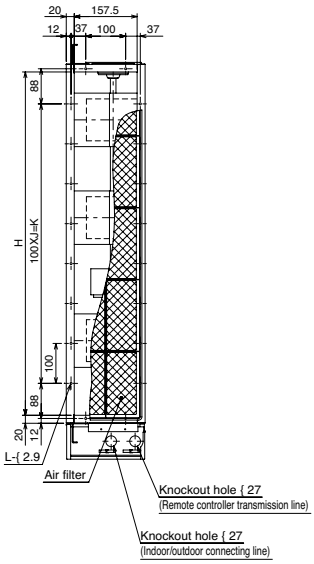

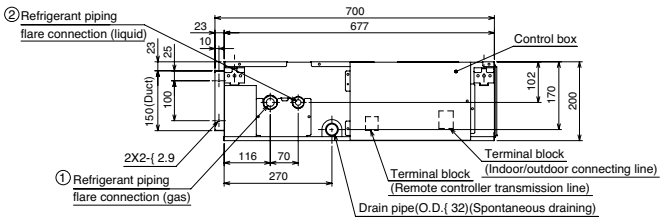

Model	A	B	C	D	E	F	G	H	J	K	L	① Gas pipe	② Liquid pipe
SEZ-M25DA(L)	700	752	798	660	7	600	800	660	5	500	16	ϕ9.52	ϕ6.35
SEZ-M35DA(L)	900	952	998	860	9	800	1000	860	7	700	20		
SEZ-M50DA(L)												ϕ12.7	
SEZ-M60DA(L)	1100	1152	1198	1060	11	1000	1200	1060	9	900	24	ϕ15.88	
SEZ-M71DA(L)													ϕ9.52

Note1.Use M10 screw for the suspension bolt (field supply).
2.Keep the service space for the maintenance at the bottom.
3.This chart indicates for SEZ-M50DA(L) model,which has 3 fans.
SEZ-M25,35DA(L) models have 2 fans.
SEZ-M60,71DA(L) models have 4 fans.
4.In case an inlet duct is used,remove the air filter (supply with the unit), then install the filter (field supply) at suction side.

1.15 MUZ-LN25/35VG2

MUZ - invertorové venkovní jednotky

ZPĚT NA OBSAH

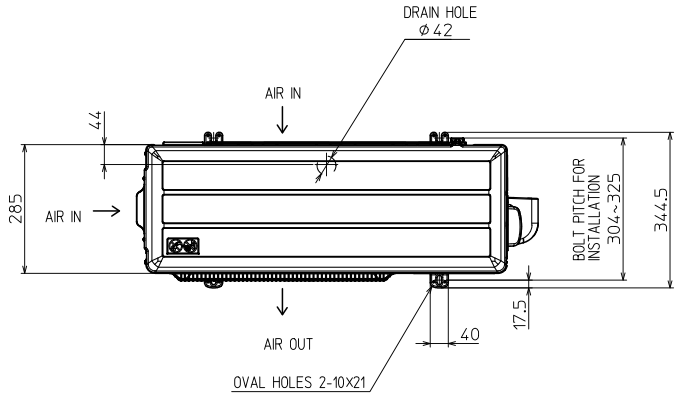

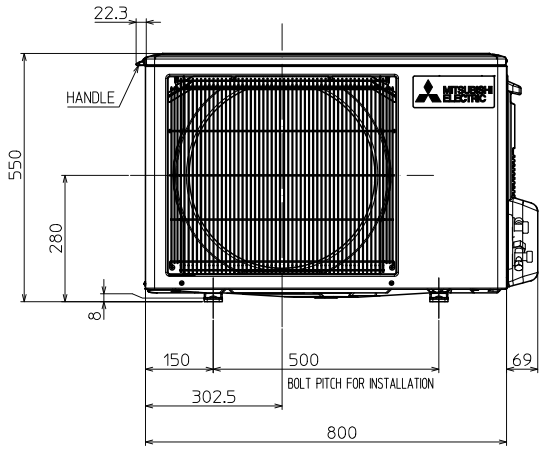

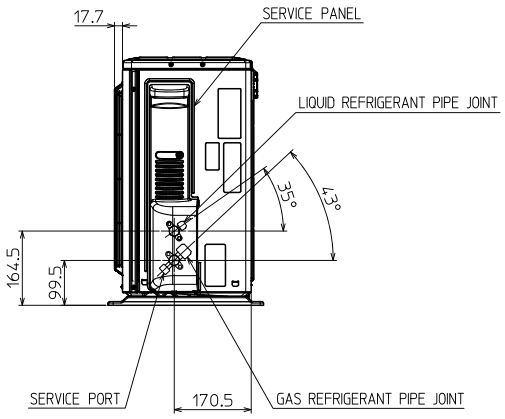

1.16 MUZ-LN50VG2

MUZ - invertorové venkovní jednotky

ZPĚT NA OBSAH

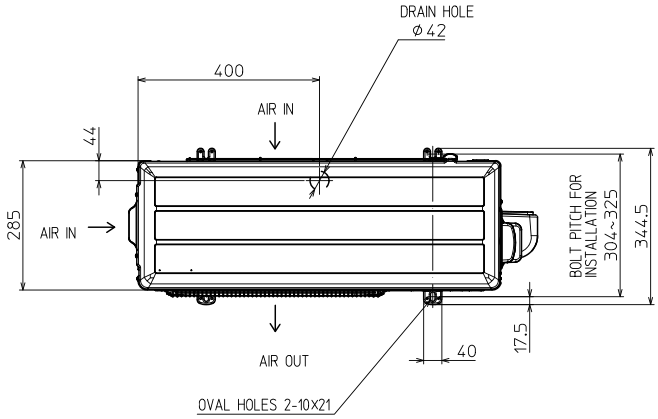

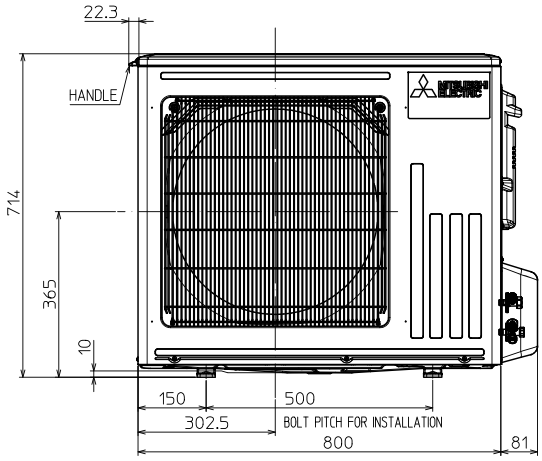

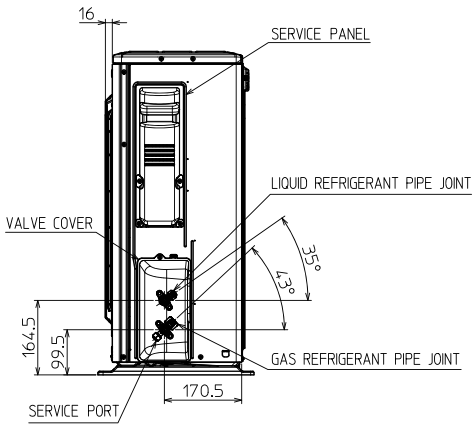

1.17 MUZ-LN60VG2

MUZ - invertorové venkovní jednotky

ZPĚT NA OBSAH

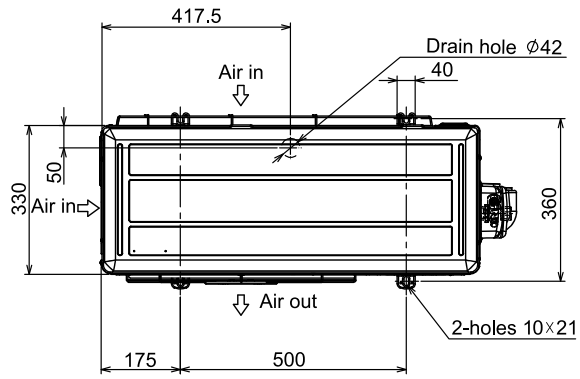

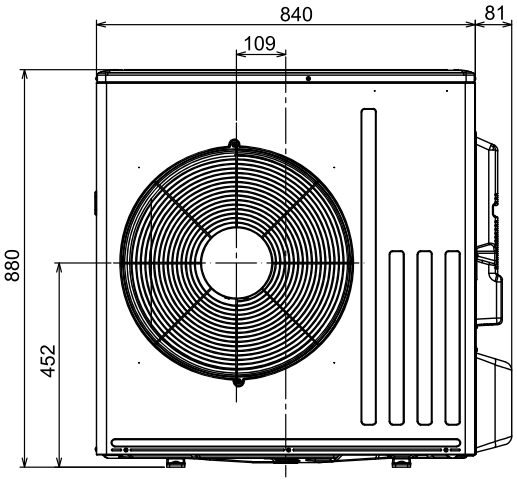

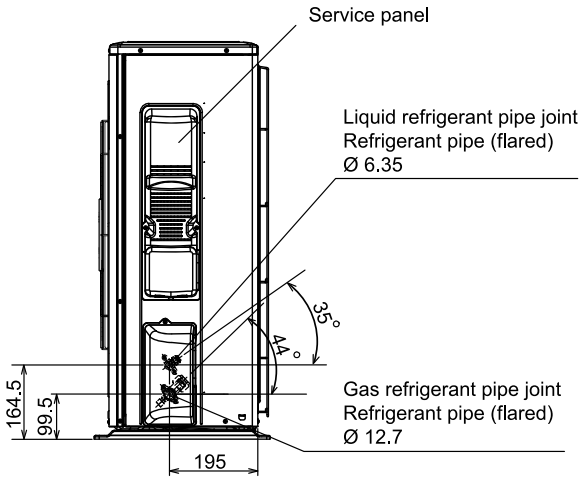

1.18 MUZ-EF25–42VG

MUZ - invertorové venkovní jednotky

ZPĚT NA OBSAH

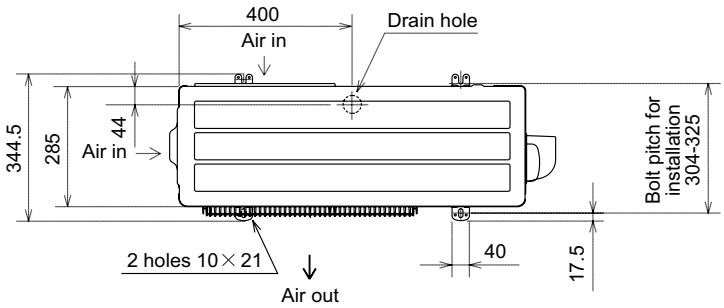

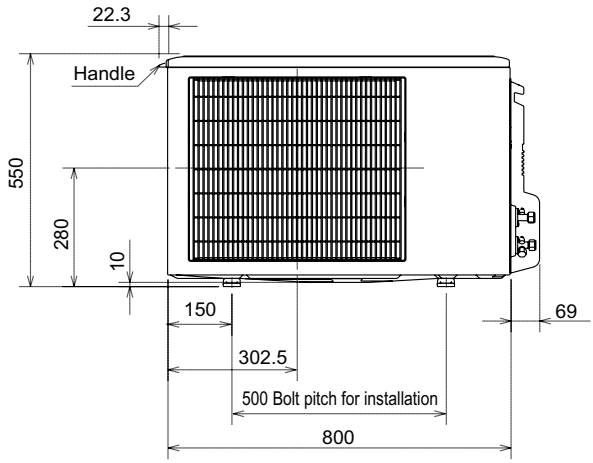

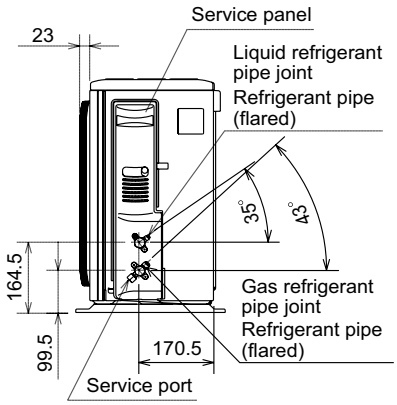

1.19 MUZ-EF50VG

MUZ - invertorové venkovní jednotky

ZPĚT NA OBSAH

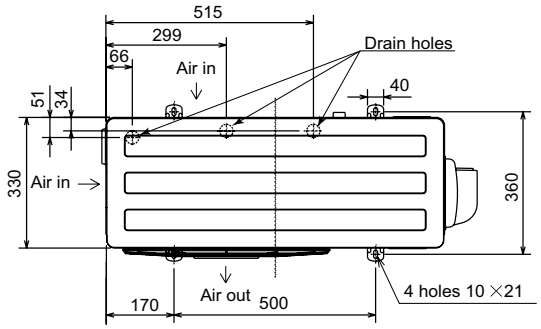

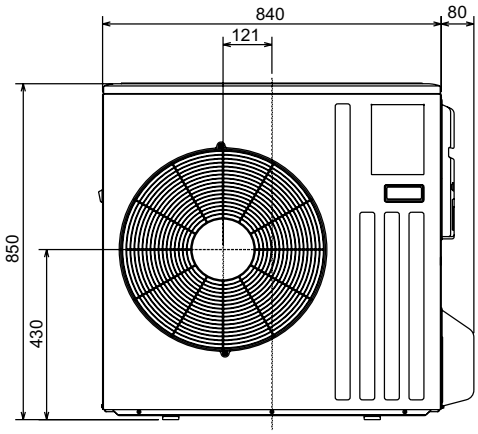

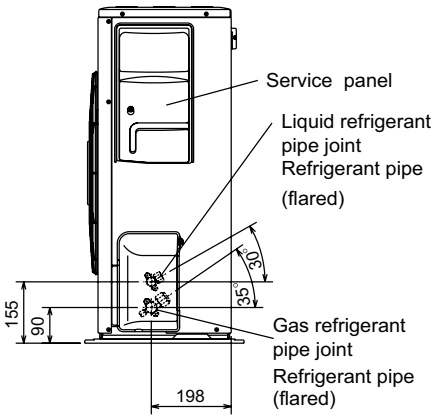

1.20 MUZ-AY20VG

MUZ - invertorové venkovní jednotky

ZPĚT NA OBSAH

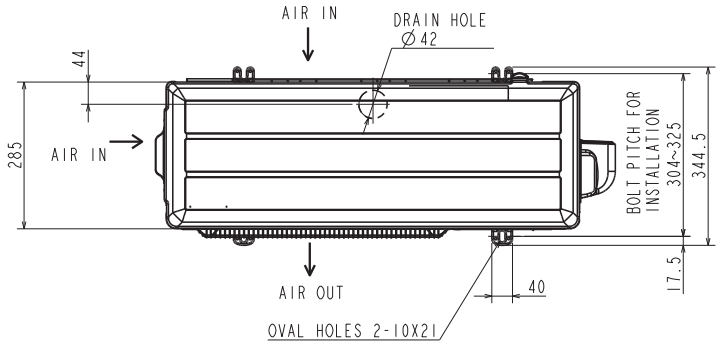

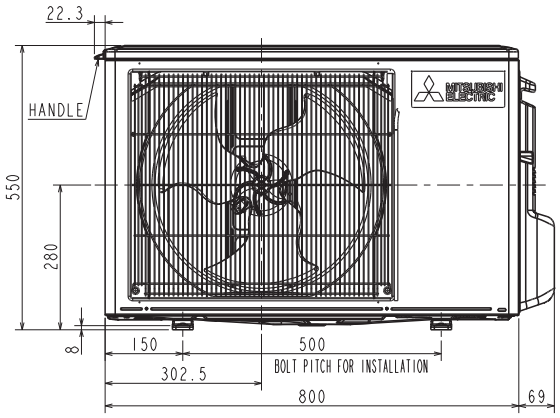

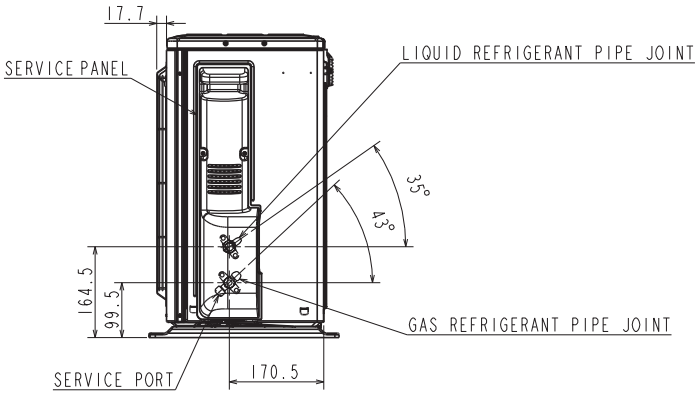

1.21 MUZ-AY25-42VG

MUZ - invertorové venkovní jednotky

ZPĚT NA OBSAH

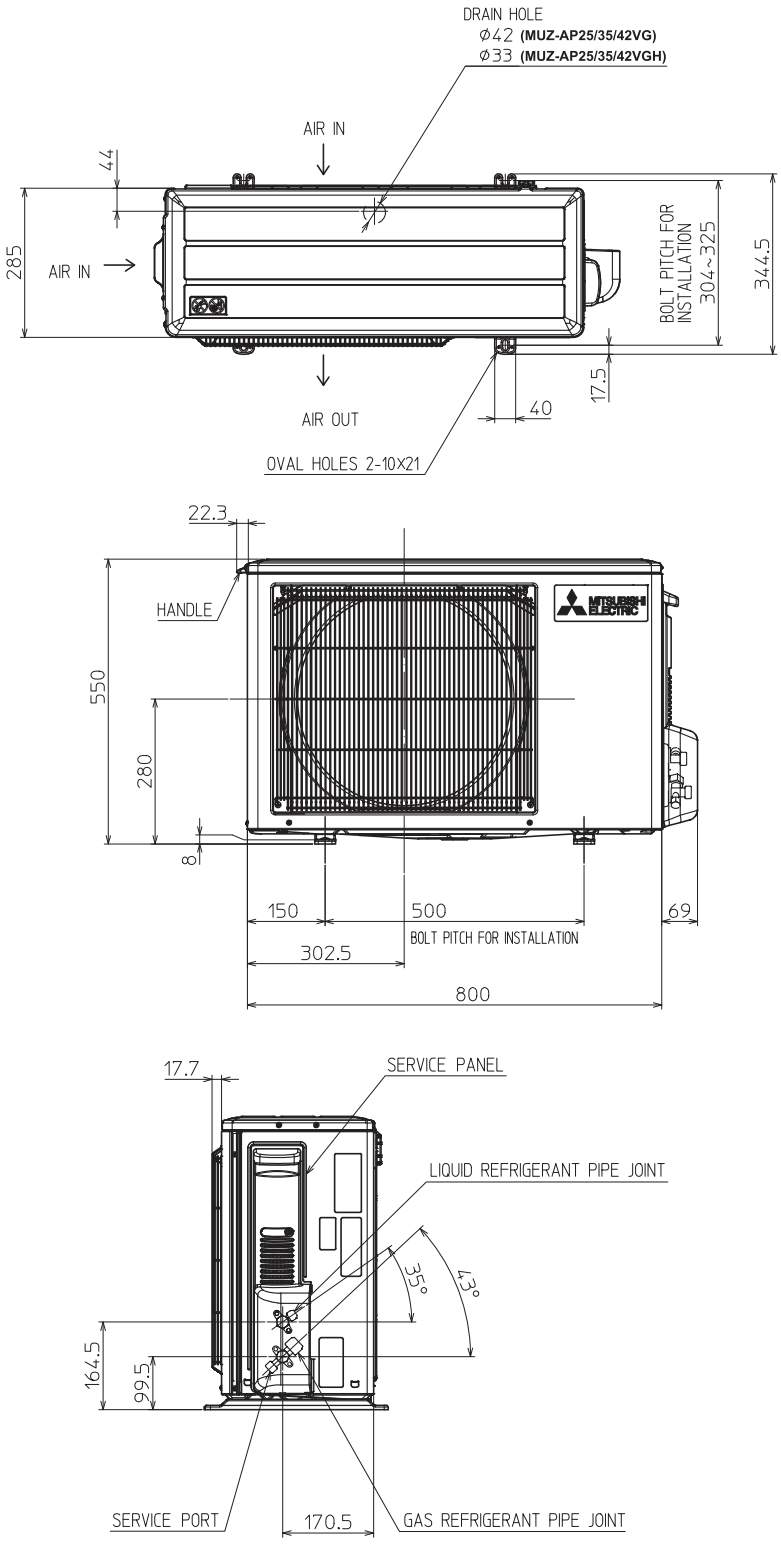

1.22 MUZ-AY50VG

MUZ - invertorové venkovní jednotky

ZPĚT NA OBSAH

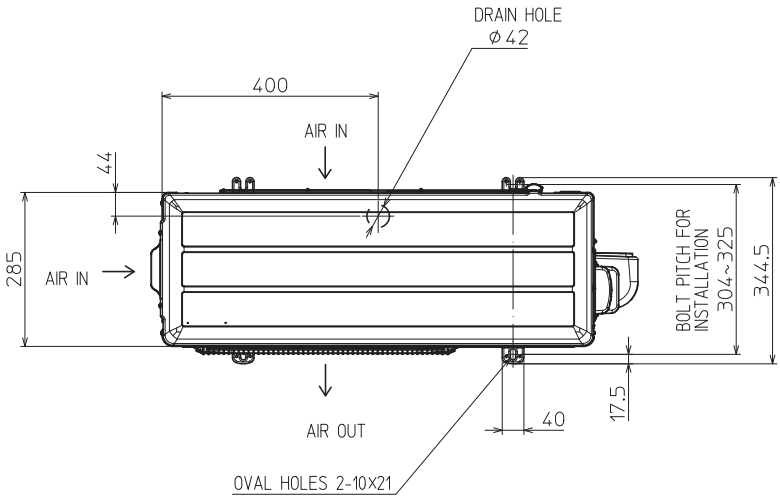

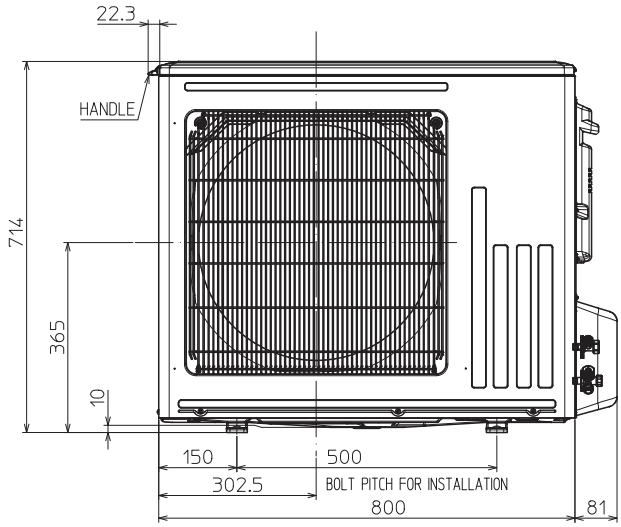

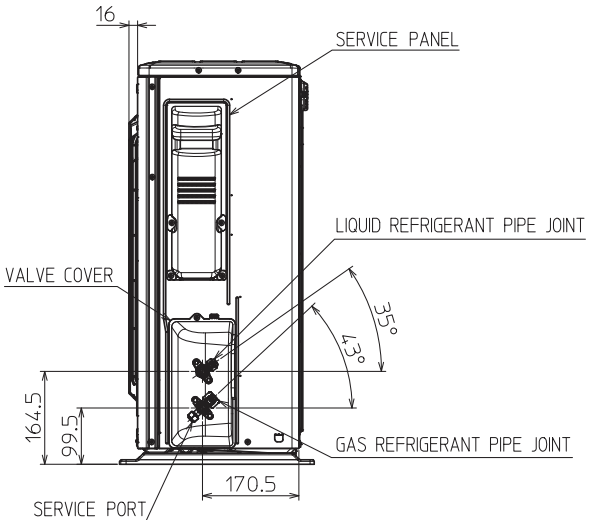

1.23 MUZ-AP60/71VG

MUZ - invertorové venkovní jednotky

ZPĚT NA OBSAH

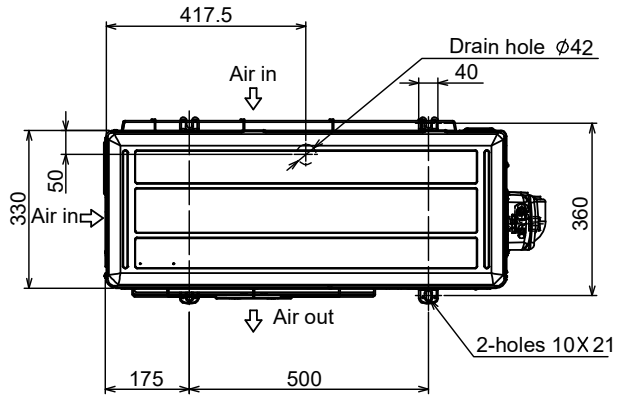

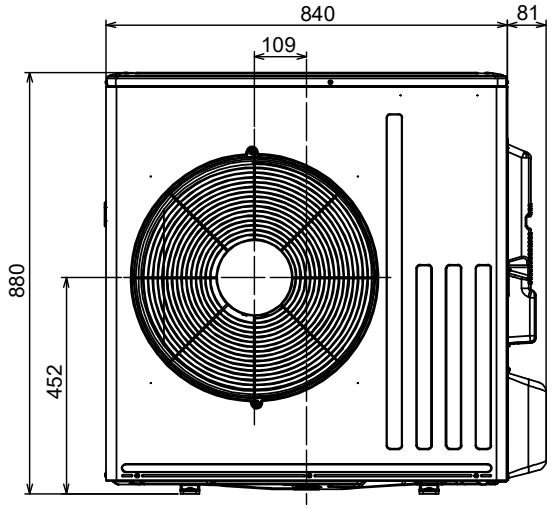

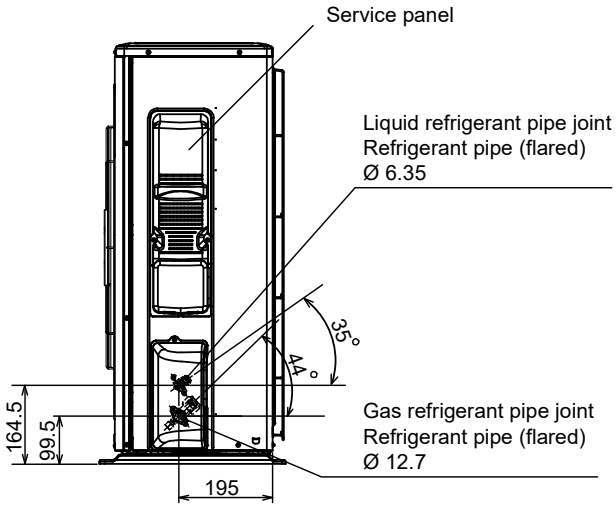

1.24 SUZ-M25/35VA

SUZ - invertorové venkovní jednotky

ZPĚT NA OBSAH

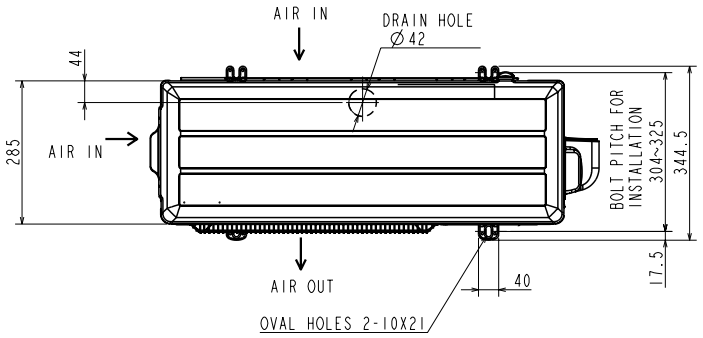

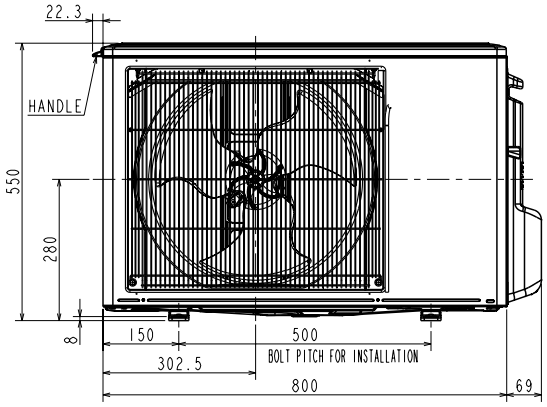

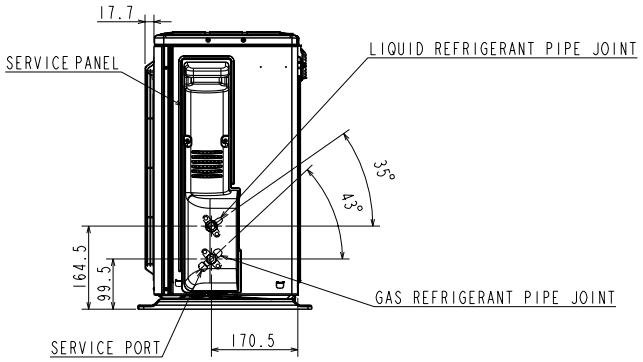

1.25 SUZ-M50VA

SUZ - invertorové venkovní jednotky

ZPĚT NA OBSAH

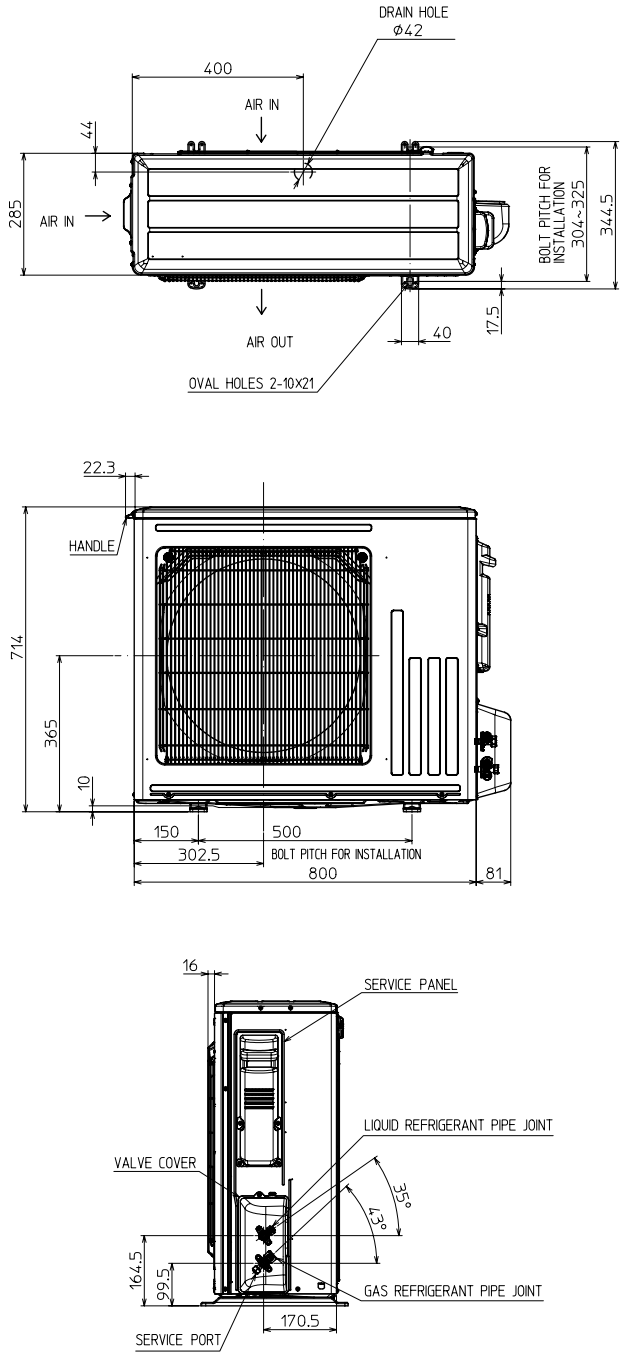

1.26 SUZ-M60/71VA

SUZ - invertorové venkovní jednotky

ZPĚT NA OBSAH

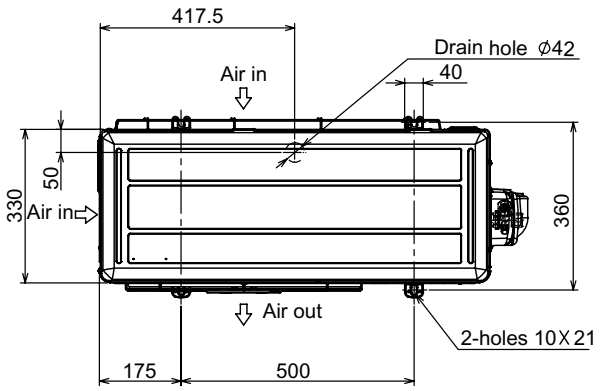

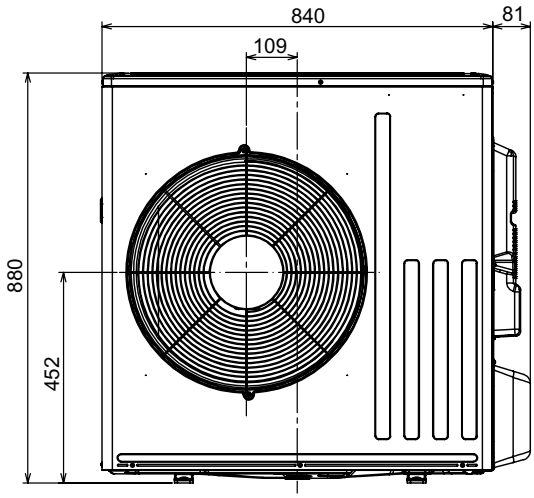

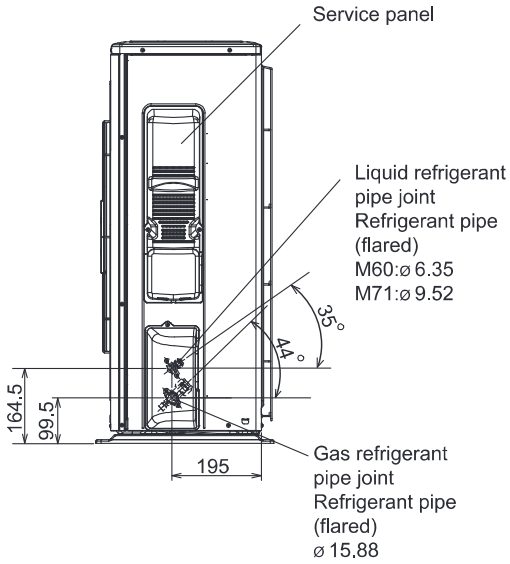

1.27 MXZ-2F33–53VF4

Multisplitové invertorové venkovní jednotky MXZ

ZPĚT NA OBSAH

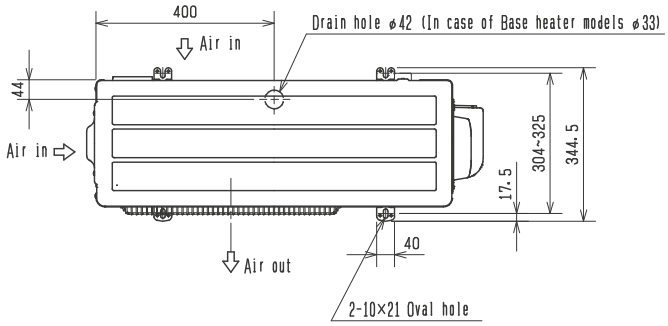

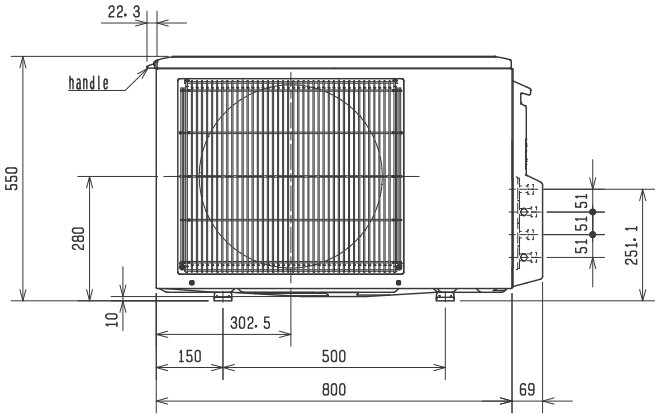

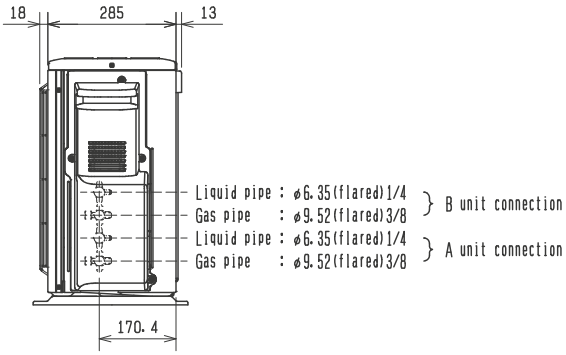

1.28 MXZ-3F54/68VF4

Multisplitové invertorové venkovní jednotky MXZ

ZPĚT NA OBSAH

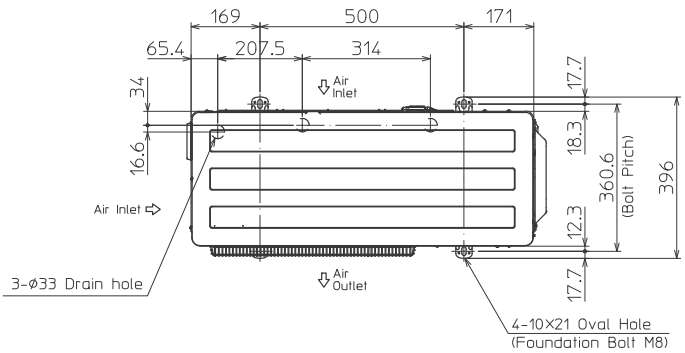

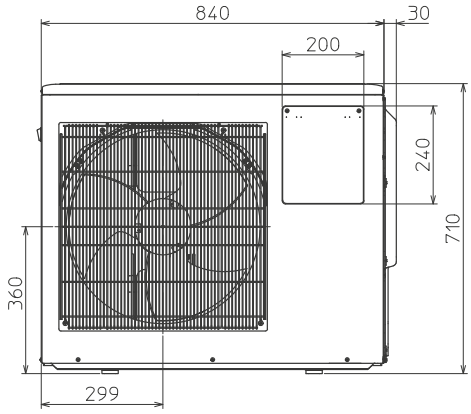

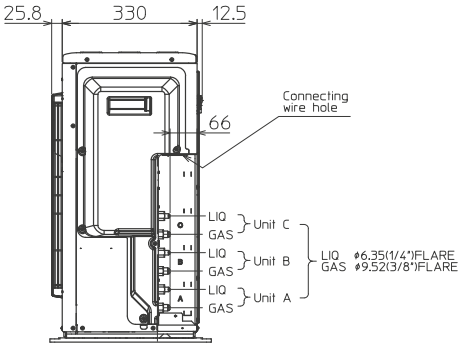

1.29 MXZ-4F72/80VF4

Multisplitové invertorové venkovní jednotky MXZ

ZPĚT NA OBSAH

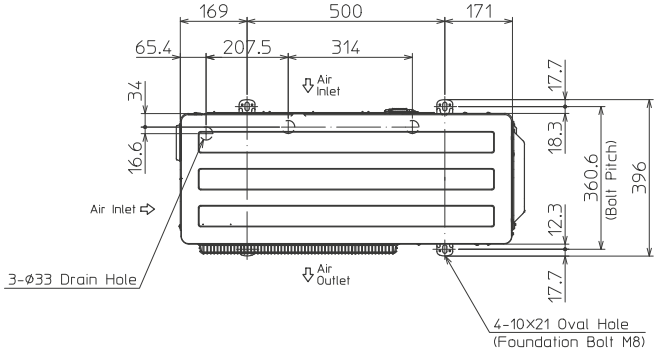

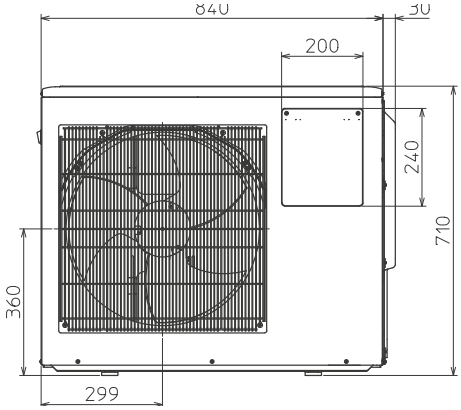

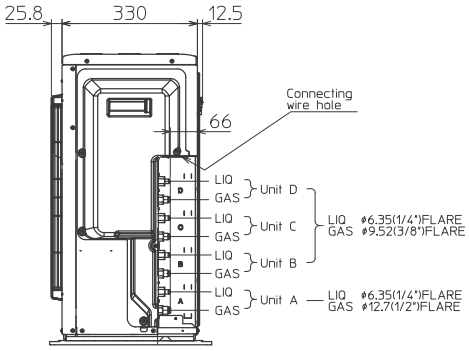

1.30 MXZ-4F83VF2

Multisplitové invertorové venkovní jednotky MXZ

ZPĚT NA OBSAH

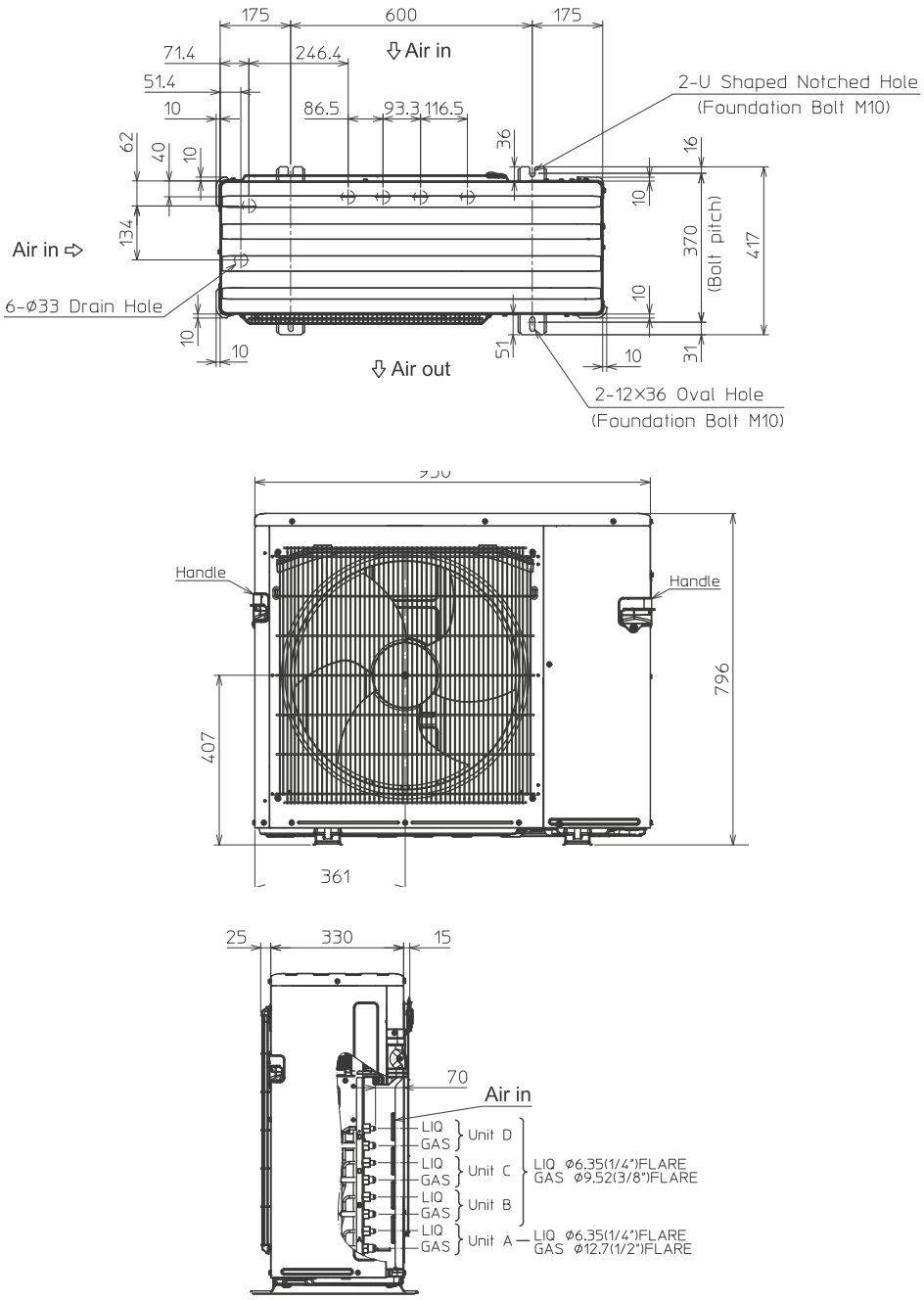

1.31 MXZ-5F102VF2

Multisplitové invertorové venkovní jednotky MXZ

ZPĚT NA OBSAH

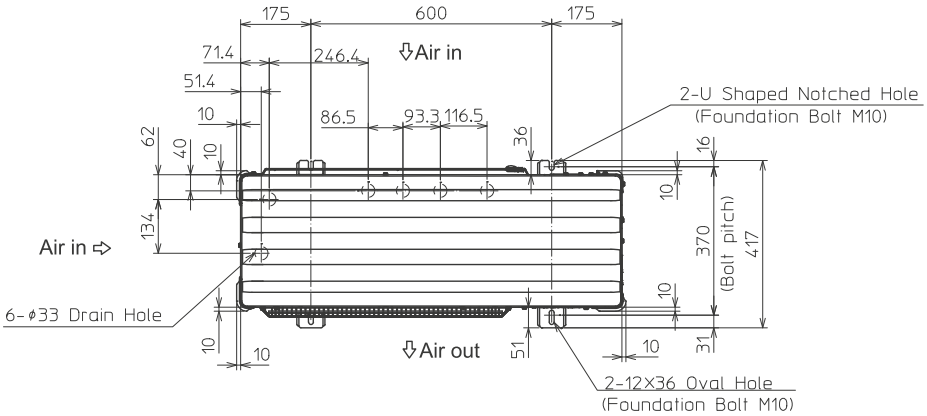

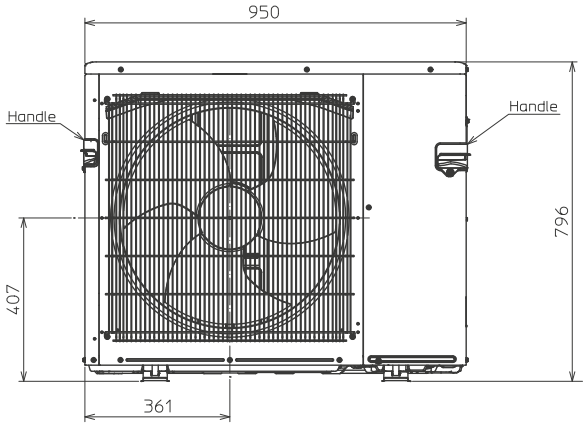

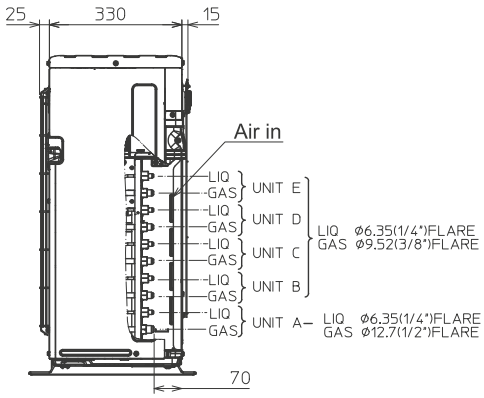

1.32 MXZ-6F120VF2

Multisplitové invertorové venkovní jednotky MXZ

ZPĚT NA OBSAH

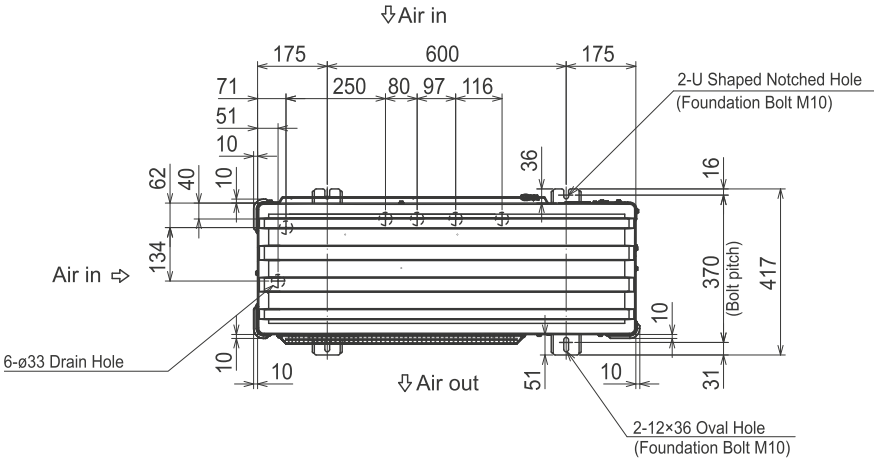

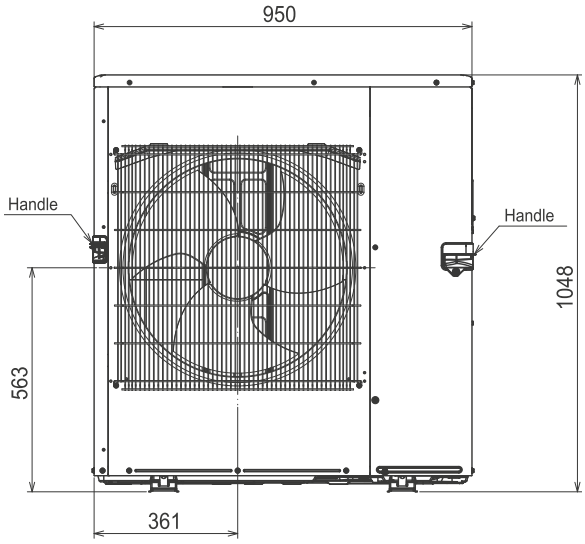

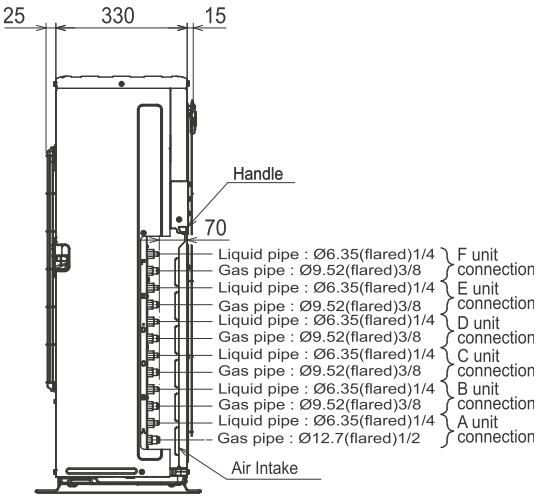

1.33 PUMY-SM112–140VKM/YKM

Multisplitové invertorové venkovní jednotky PUMY

ZPĚT NA OBSAH

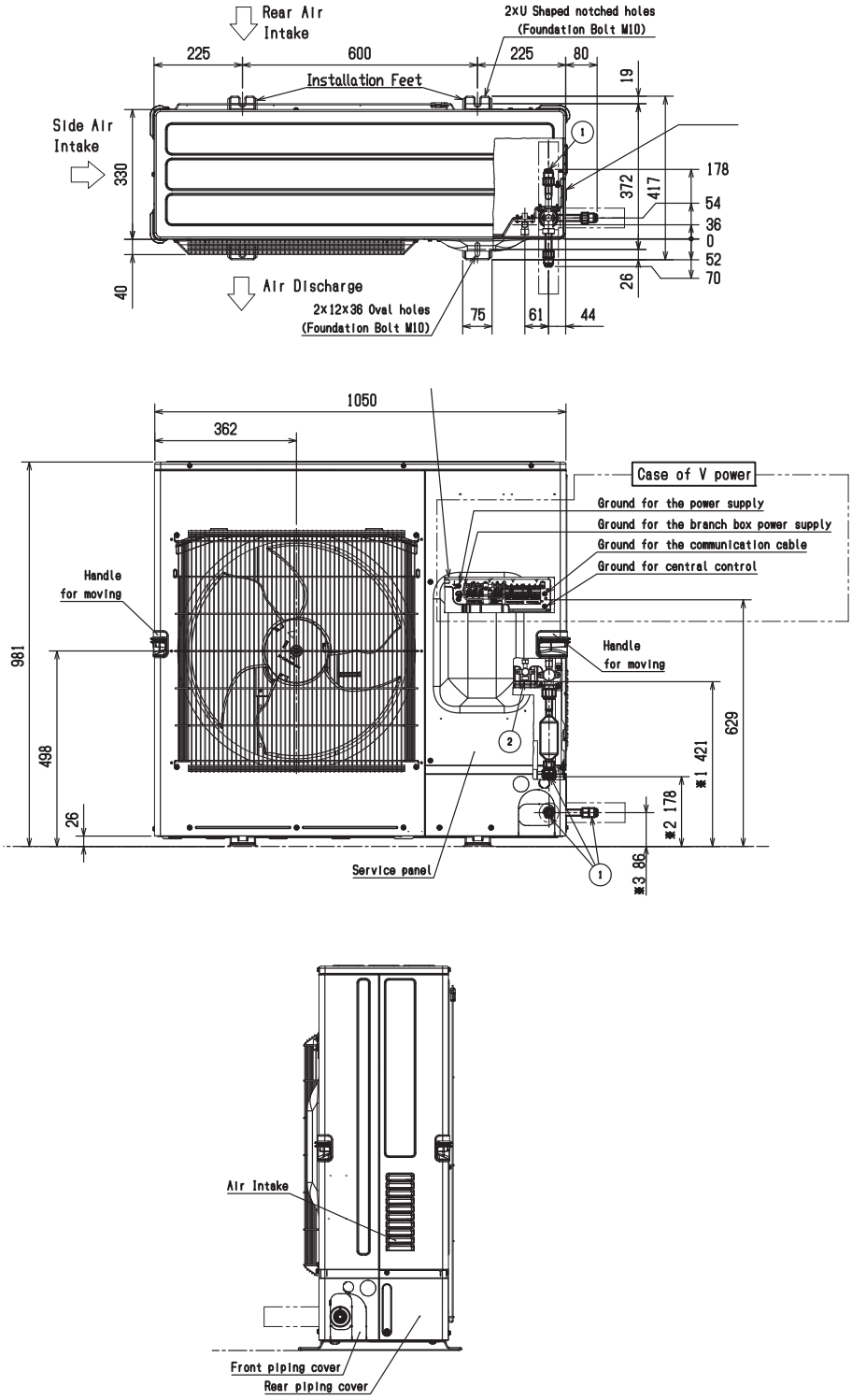

1.34 PUMY-P112–140VKM6/YKM5

Multisplitové invertorové venkovní jednotky PUMY

ZPĚT NA OBSAH

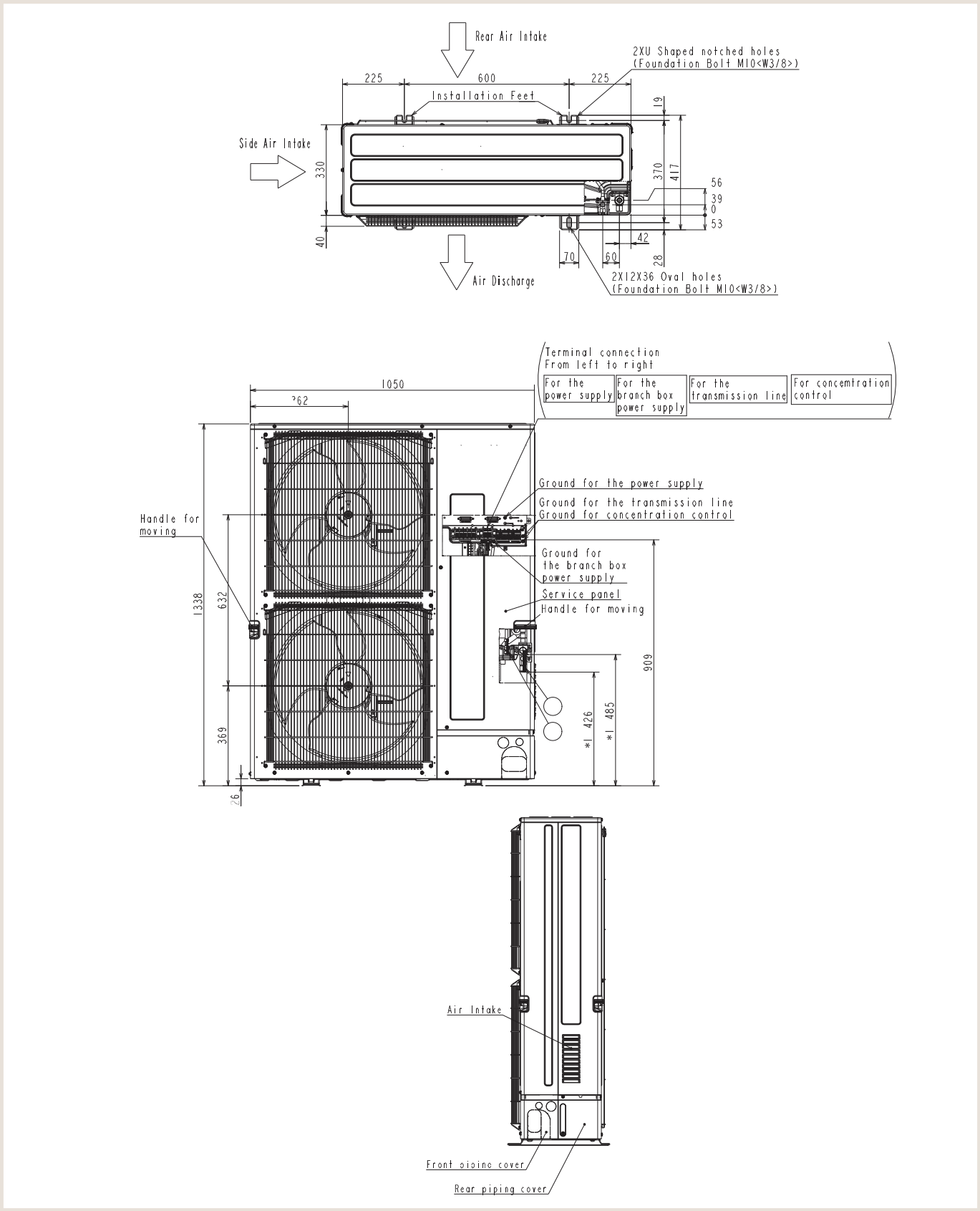

1.35 PUMY-SP112–140VKM2/YKM2

Multisplitové invertorové venkovní jednotky PUMY

ZPĚT NA OBSAH

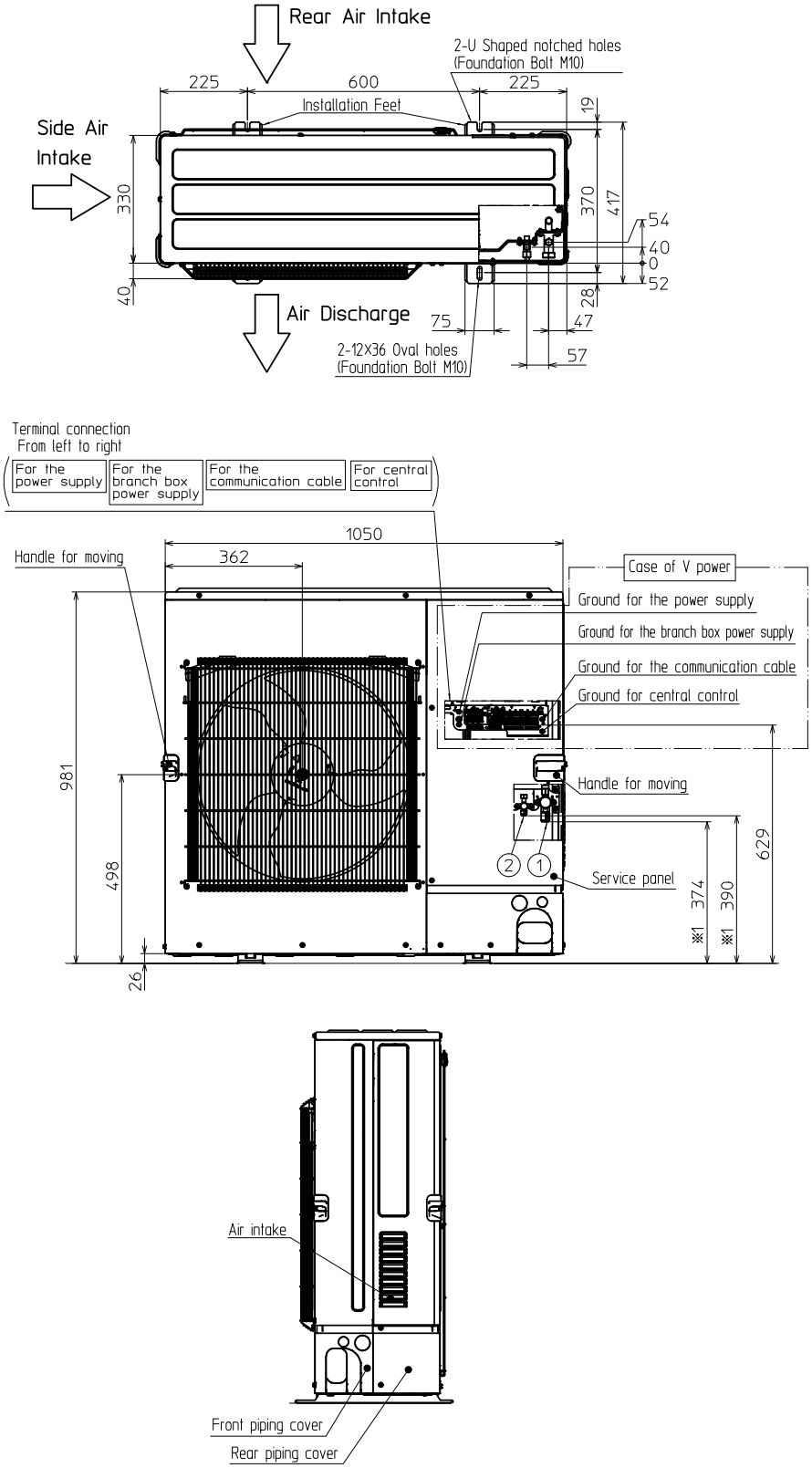

1.36 PAC-MMK40BC

Multisplitové branch boxy

ZPĚT NA OBSAH

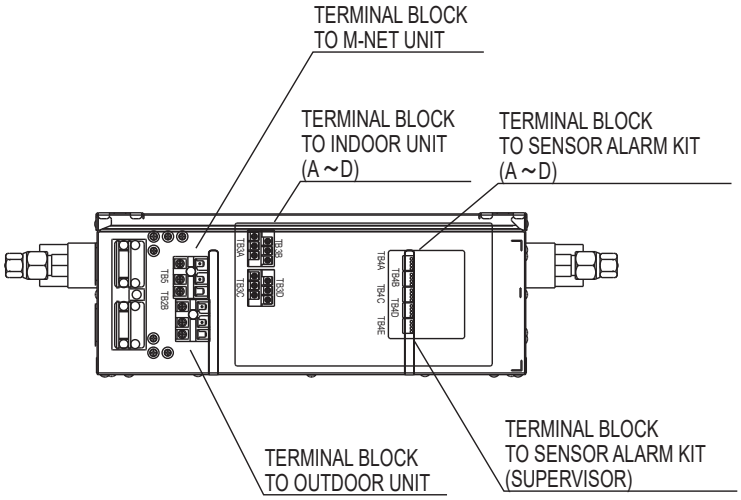

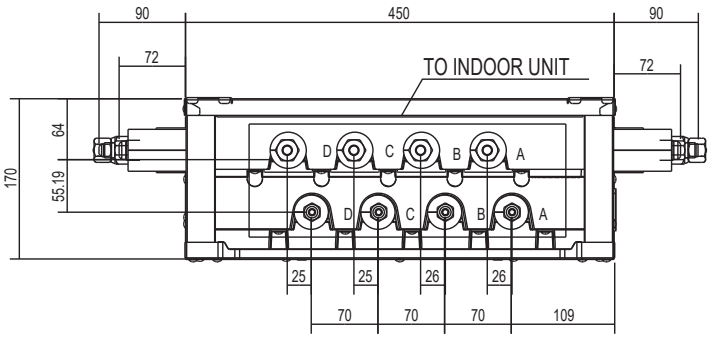

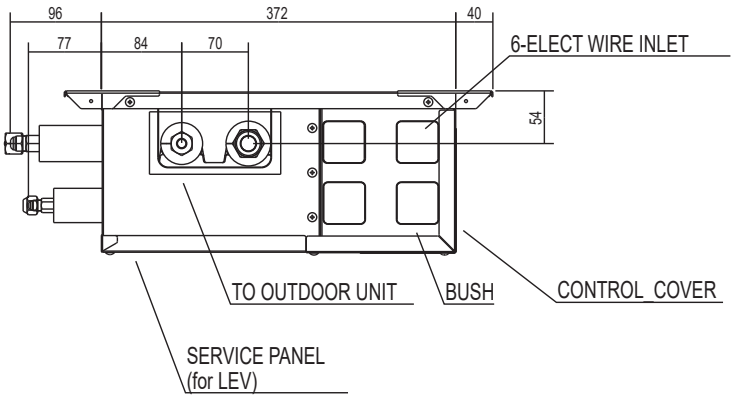

1.37 PAC-MMK60BC

Multisplitové branch boxy

ZPĚT NA OBSAH

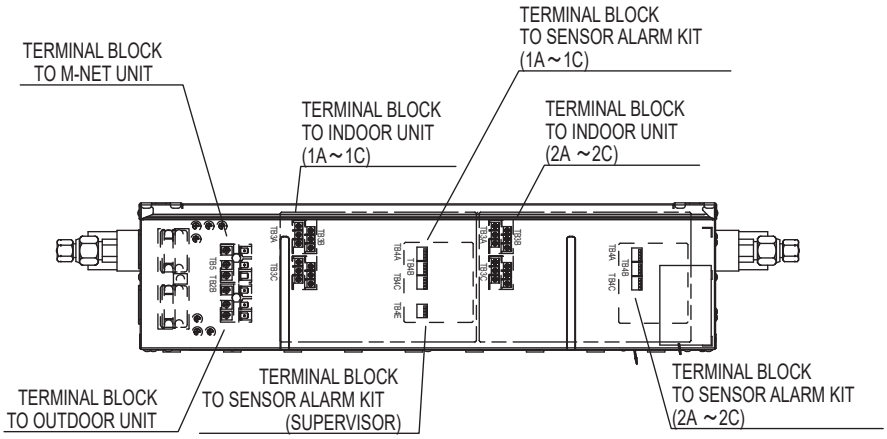

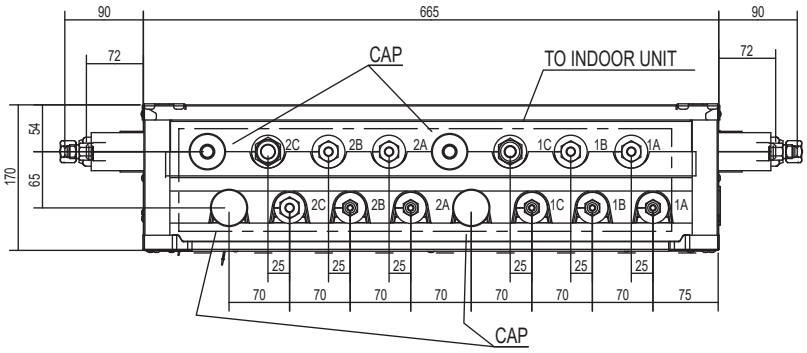

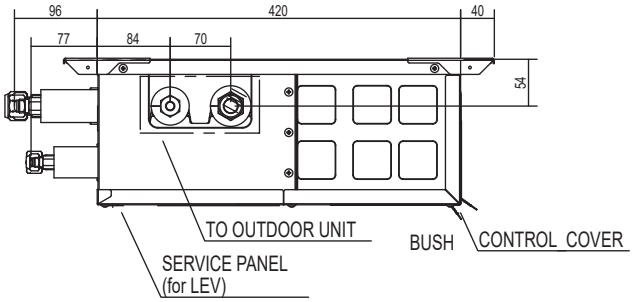

1.38 PAC-MK34BC

Multisplitové branch boxy

ZPĚT NA OBSAH

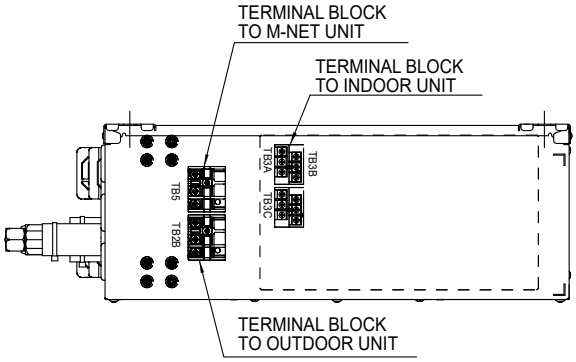

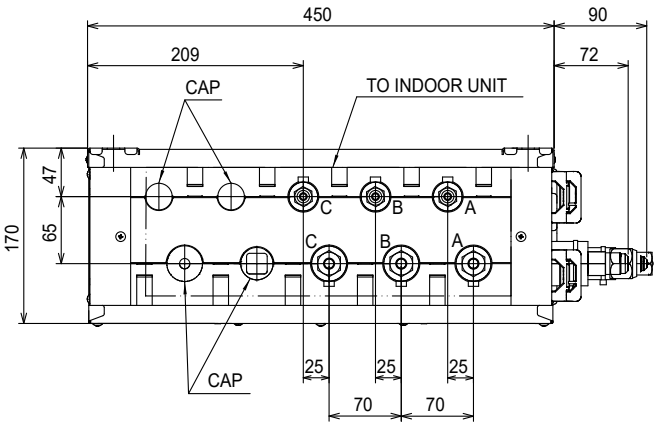

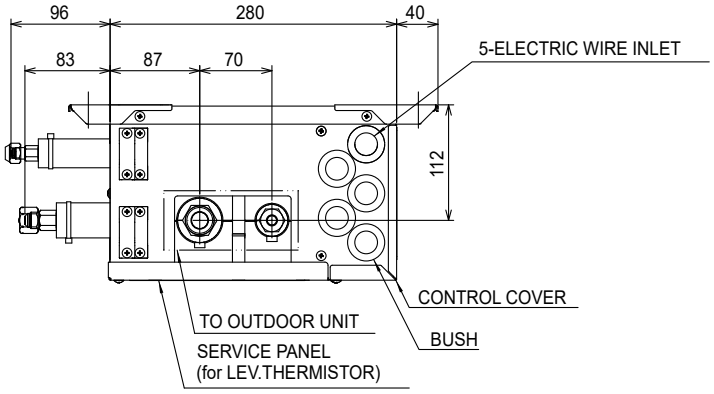

1.39 PAC-MK54BC

Multisplitové branch boxy

ZPĚT NA OBSAH

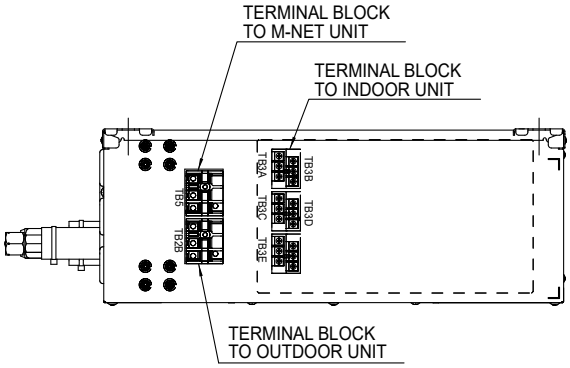

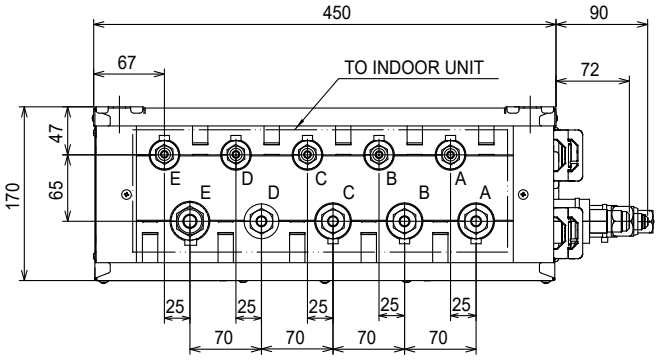

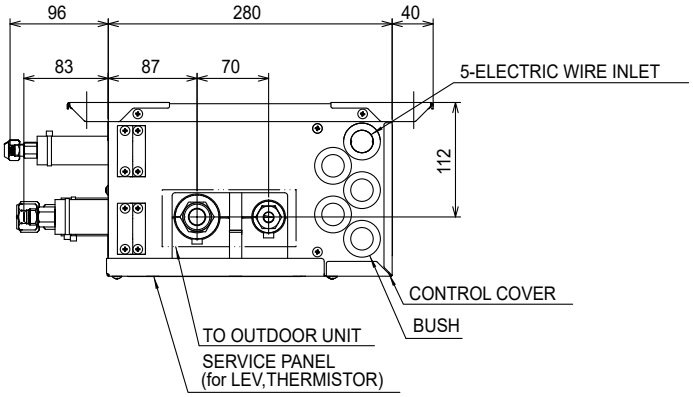

1.40 PAC-LV11M-J

Připojovací LEV kit do systémů VRF

ZPĚT NA OBSAH

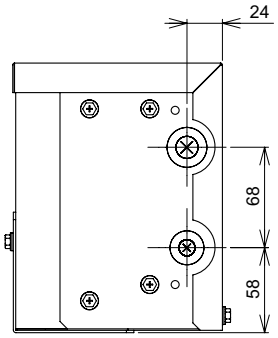

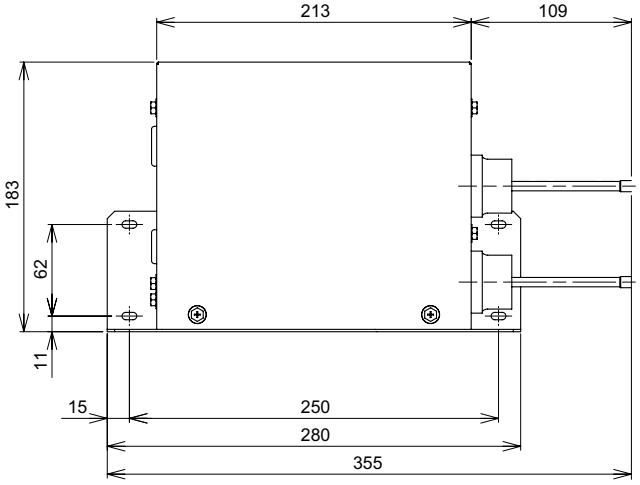

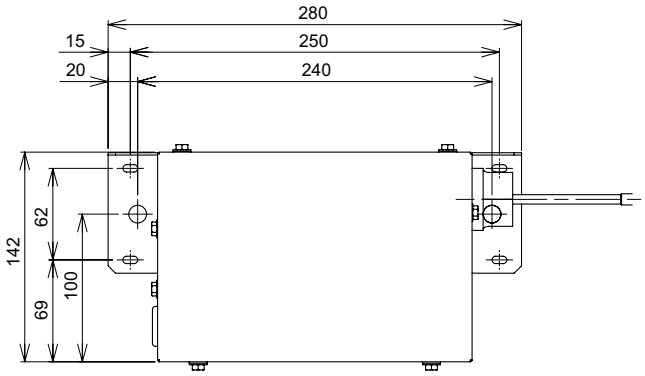

2. Mr. Slim

2.1 Schémata elektrického zapojení invertorových systémů Mr. Slim

ZPĚT NA OBSAH

Schémata elektrického zapojení invertorových systémů Mr. Slim

Elektrické napájení venkovní jednotky je závislé na typu jednotky

1: Split systém

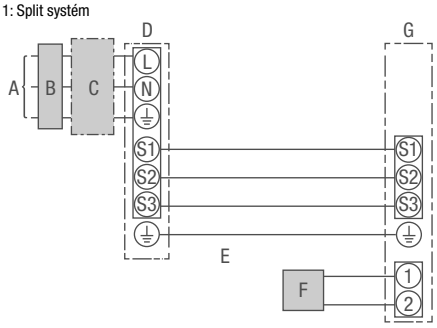

A Přívod elektrického napětí
B Proudový chránič
C Elektrický jistič
D Venkovní jednotka
E Propojovací kabel mezi vnitřní a venkovní jednotkou
F Dálkové ovládání
G Vnitřní jednotka

Multisplitový systém Duo / Trio / Quattro

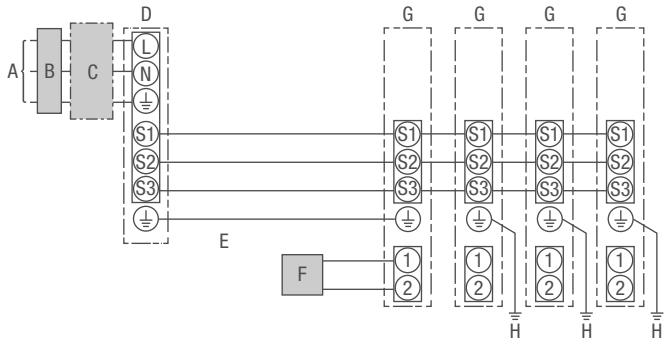

A Přívod elektrického napětí
B Proudový chránič
C Přerušovač nebo elektrický jistič
D Venkovní jednotka
E Propojovací kabel mezi vnitřními jednotkami a venkovní jednotkou
F Dálkové ovládání
G Vnitřní jednotky
H Uzemění vnitřních jednotek

Specifikace propojovacího kabelu			
Počet žil kabelu a průřez (mm²)	Vnitřní jedn. – venkovní jedn.	1	4 x 1,5 mm²
	Připojení dálkového ovládání	2	2 x 0,3 mm²
Jmenovité napětí elektrického obvodu	Vnitřní jedn. – venkovní jedn.	3	AC 230 V
	Vnitřní jedn. – venkovní jedn.	3	DC24 V
	Připojení dálkového ovládání	3	DC12 V

1 Pro jednotky typových velikostí 35 – 140
Max. 45 m.
Když bude použit vodič o průřezu 2,5 mm², tak je max. délka 50 m.
Když bude použit vodič o průřezu 2,5 mm² a S3 je oddělená, tak je max. délka 80 m.
Pro jednotky typových velikostí 200 – 250
Max. 18 m.
Když bude použit vodič o průřezu 2,5 mm², tak je max. délka 30 m.
Když bude použit vodič o průřezu 4 mm² a S3 je oddělená, tak je max. délka 50 m.
Když bude použit vodič o průřezu 6 mm² a S3 je oddělená, tak je max. délka 80 m.
2 Kabelové dálkové ovládání je dodáváno s připojovacím kabelem dlouhým 10 m.
Max. možná délka elektrického propojení je 500 m.
3 Údaje neplatí vždy proti zemi.
Svorka S3 má 24 V stejnosměrné napětí proti svorce S2. Mezi svorkami S3 a S1 není žádné elektrické odizolování přes transformátor nebo jiné elektrické zařízení.

Upozornění:
1. Dimenze elektrického vedení musí vždy odpovídat příslušným státním normám a předpisům daného státu.
2. Kabel pro silový přívod a kabel pro propojení vnitřních a venkovních jednotek musí být přinejmenším potažen polychloroprenem, ohebné kabely musí být správně zvoleny

2.2 SLZ-M35-60FA2

4-cestné kazetové jednotky SLZ-M

ZPĚT NA OBSAH

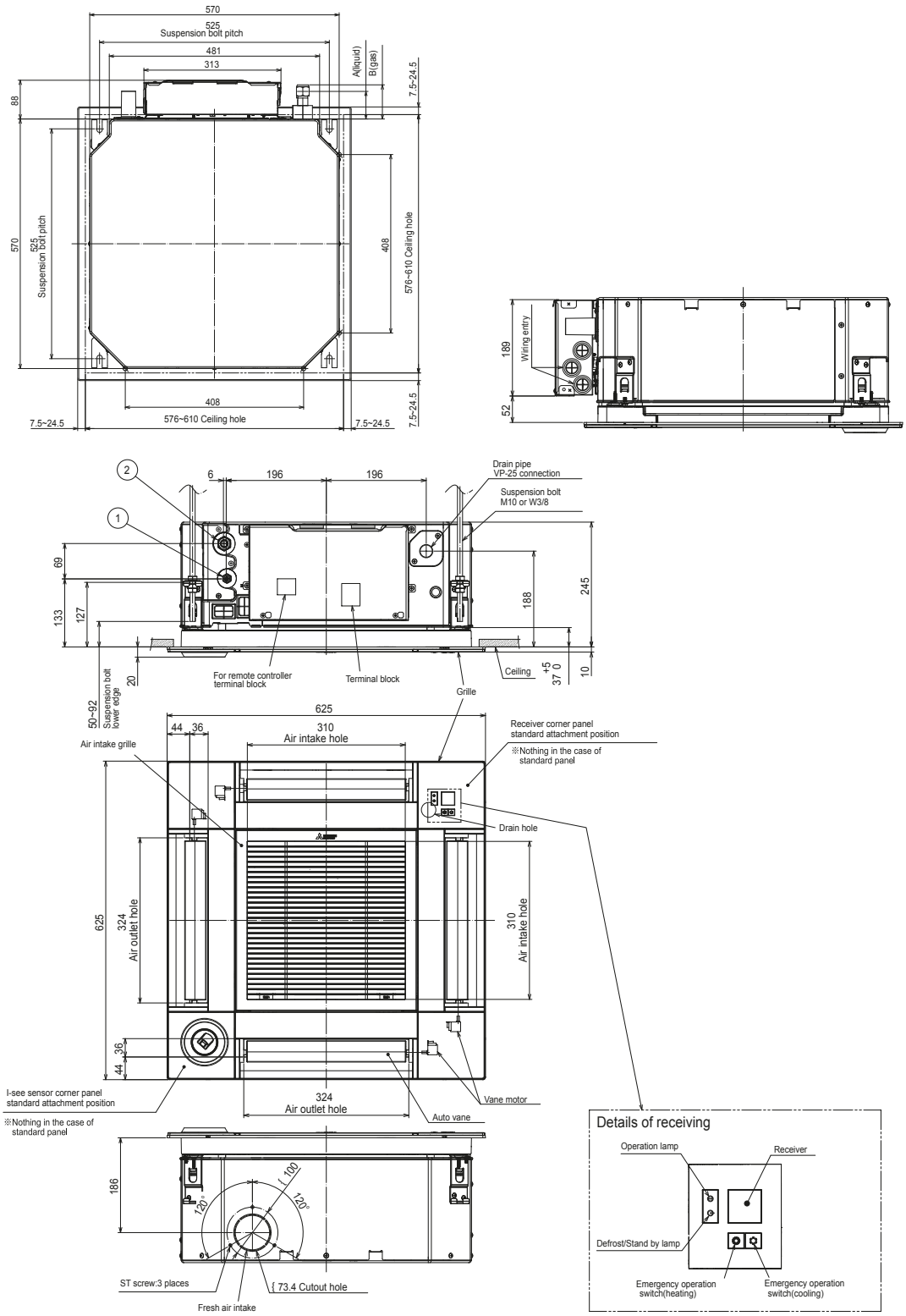

2.3 PLA-ZM / M35 – 140EA2

4-cestné kazetové jednotky PLA-ZM

ZPĚT NA OBSAH

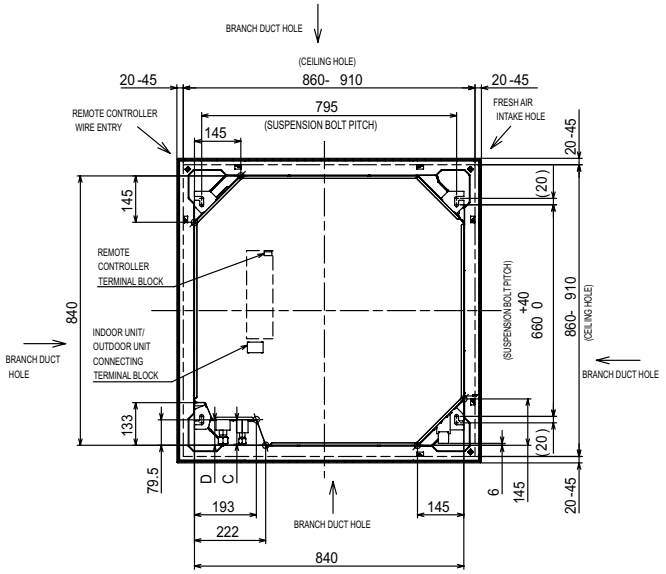

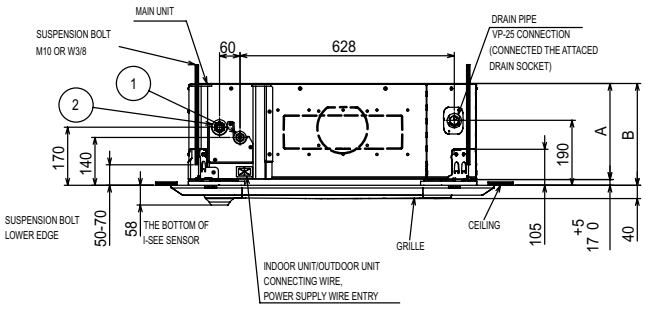

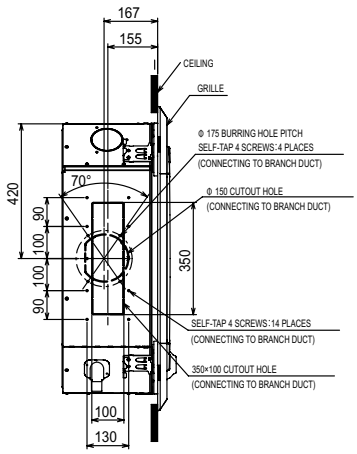

2.4 PCA-M35/50KA2

PCA-M - podstropní jednotky

ZPĚT NA OBSAH

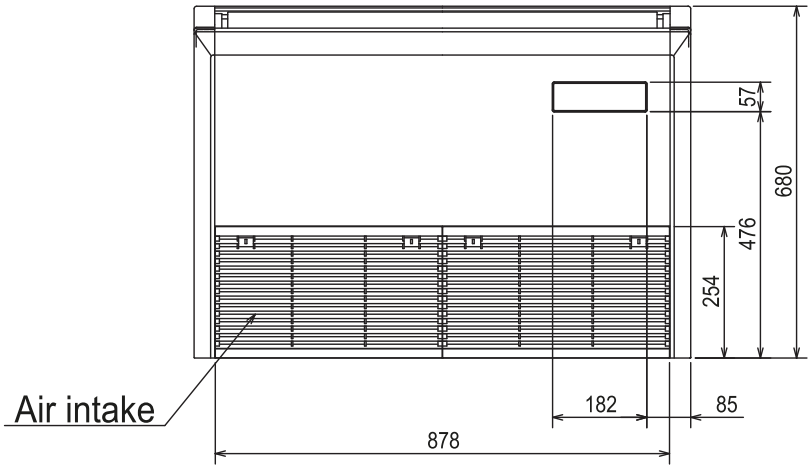

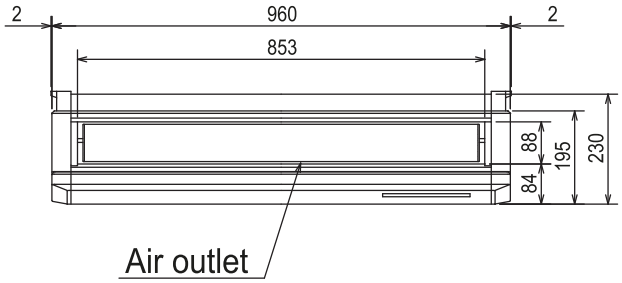

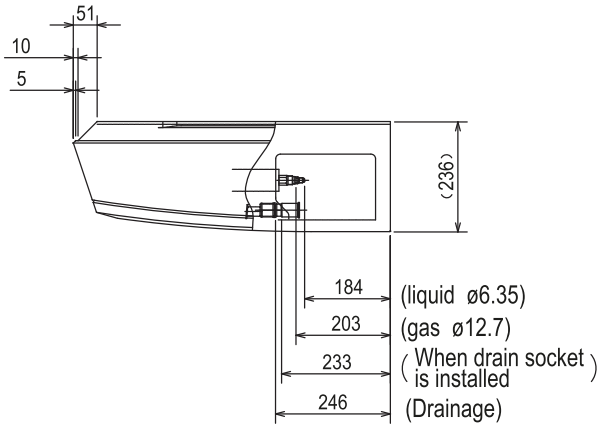

2.5 PCA-M60/71KA2

PCA-M - podstropní jednotky

ZPĚT NA OBSAH

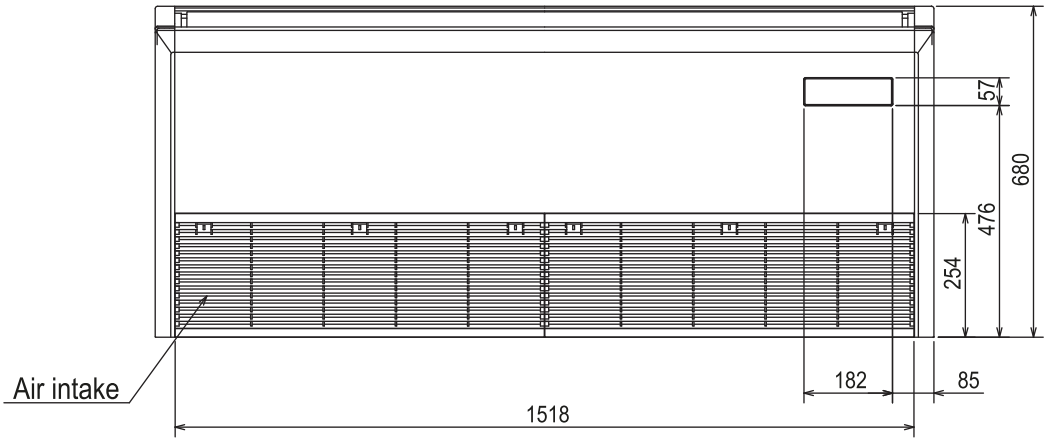

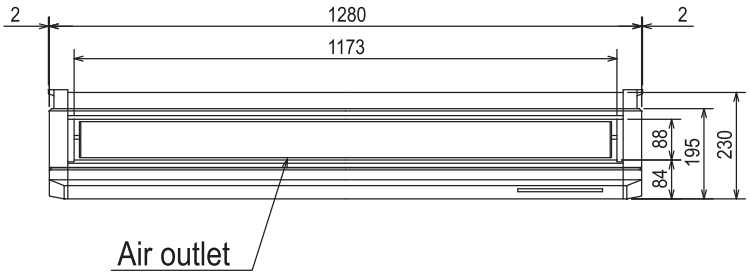

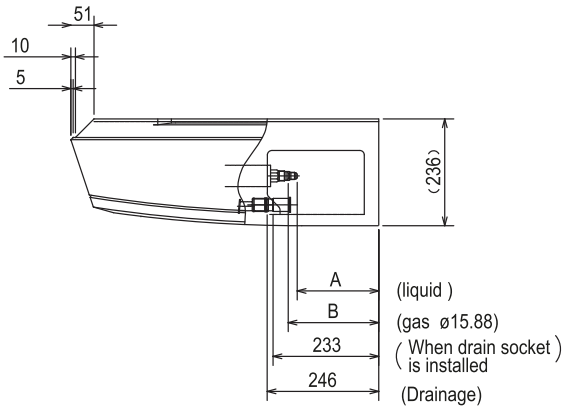

2.6 PCA-M100–140KA2

PCA-M - podstropní jednotky

ZPĚT NA OBSAH

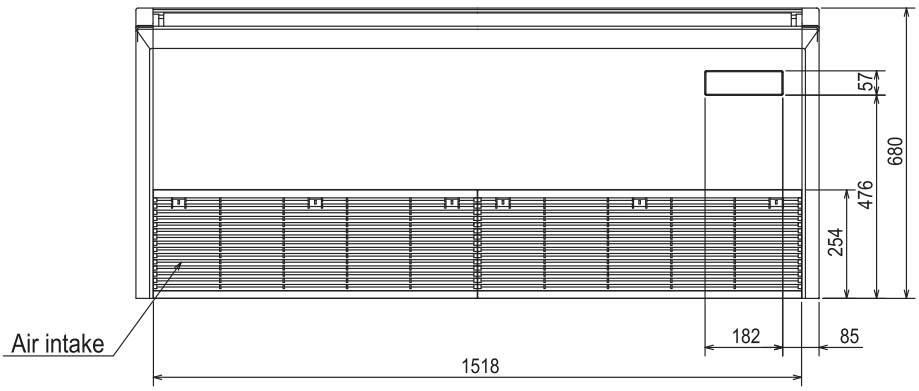

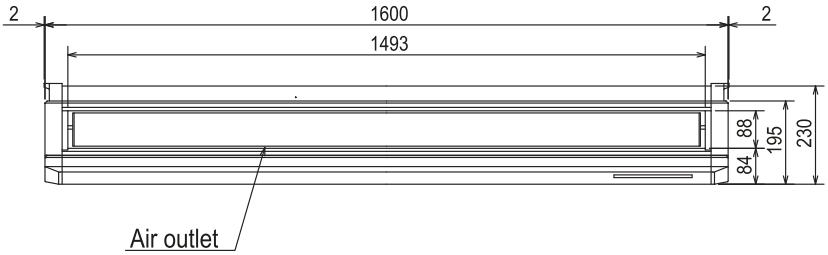

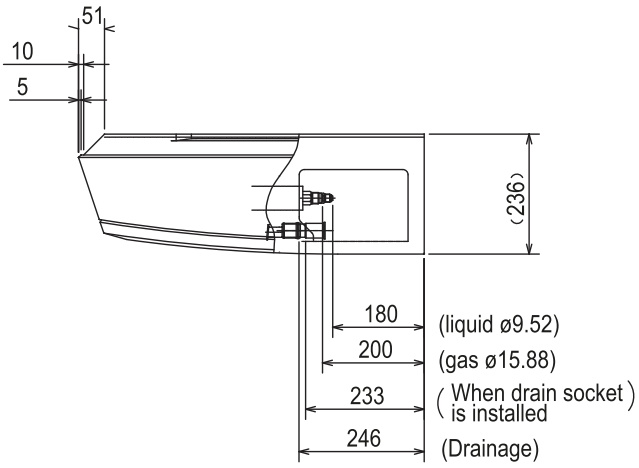

2.7 PCA-M71HA2

Podstropní jednotky z nerezové oceli PCA-M

ZPĚT NA OBSAH

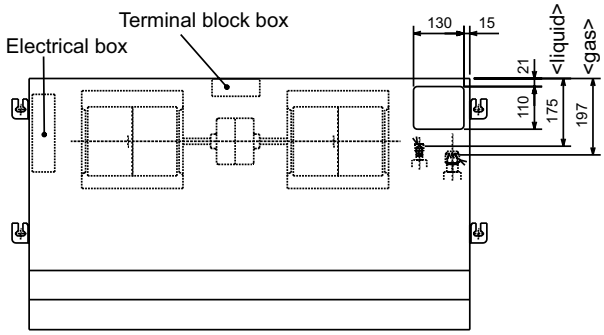

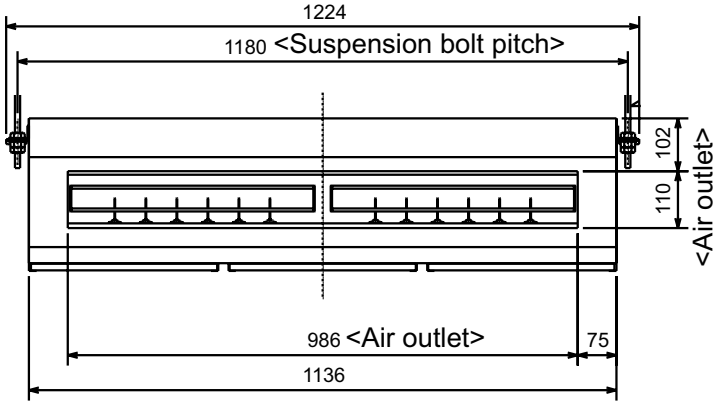

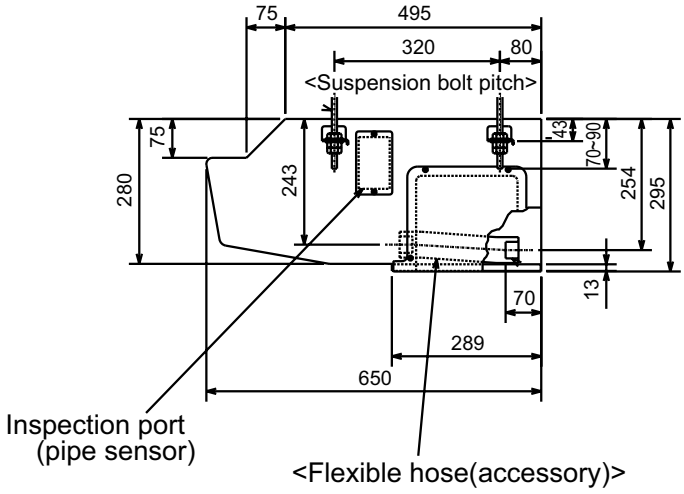

2.8 PKA-M35/50LAL2

PKA-M - nástěnné jednotky

ZPĚT NA OBSAH

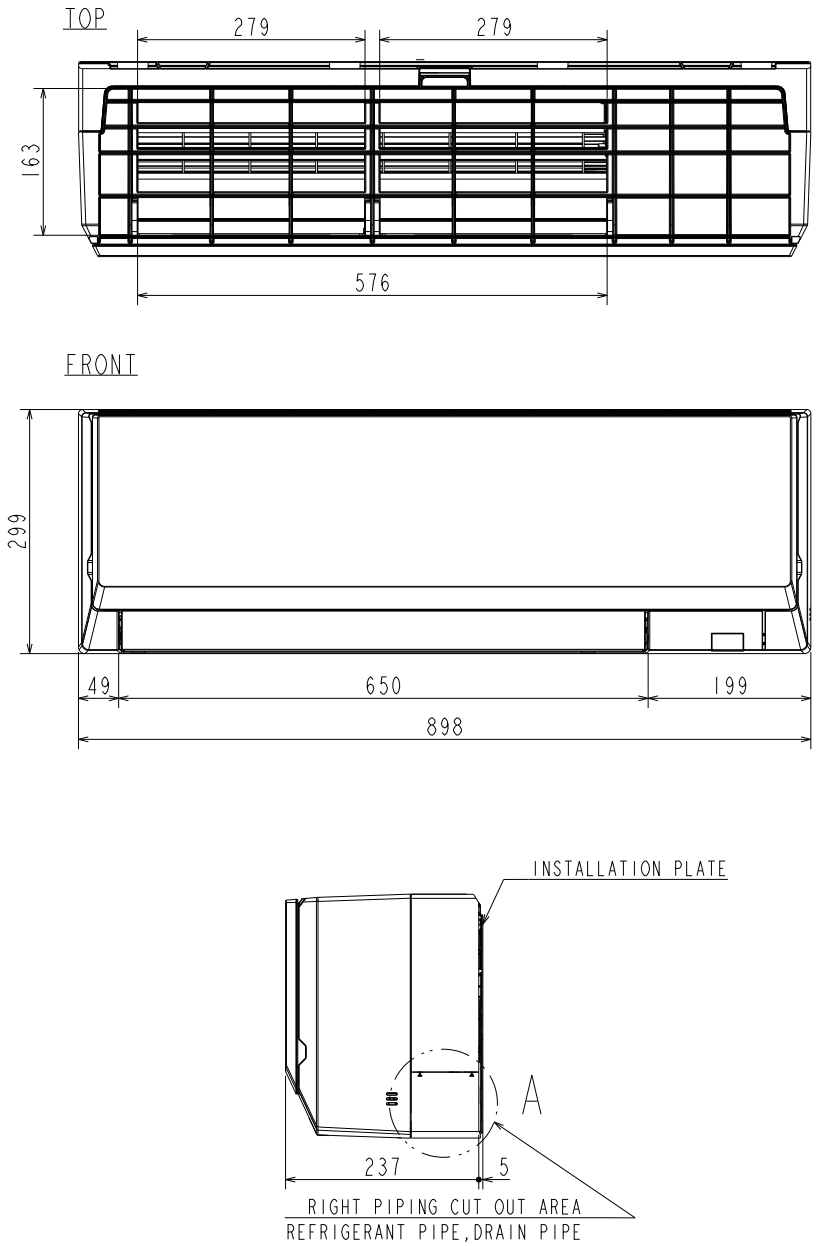

2.9 PKA-M60–100KAL2

PKA-M - nástěnné jednotky

ZPĚT NA OBSAH

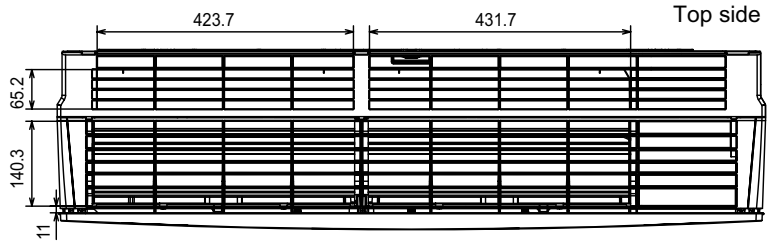

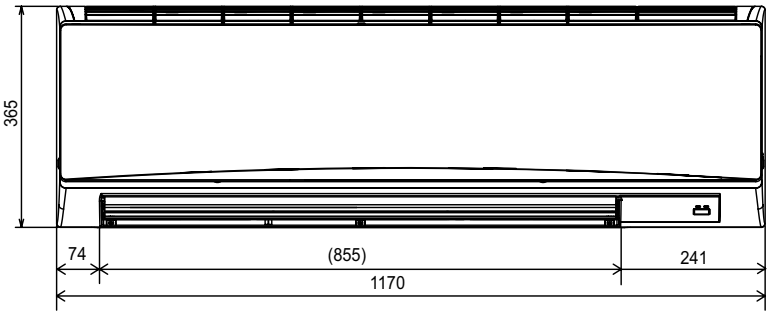

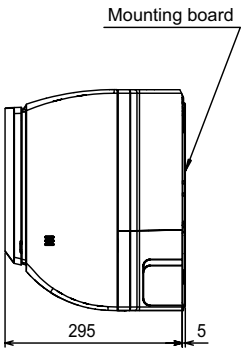

2.10 PSA-M71 – 140KA

PSA-M - stojanové jednotky

ZPĚT NA OBSAH

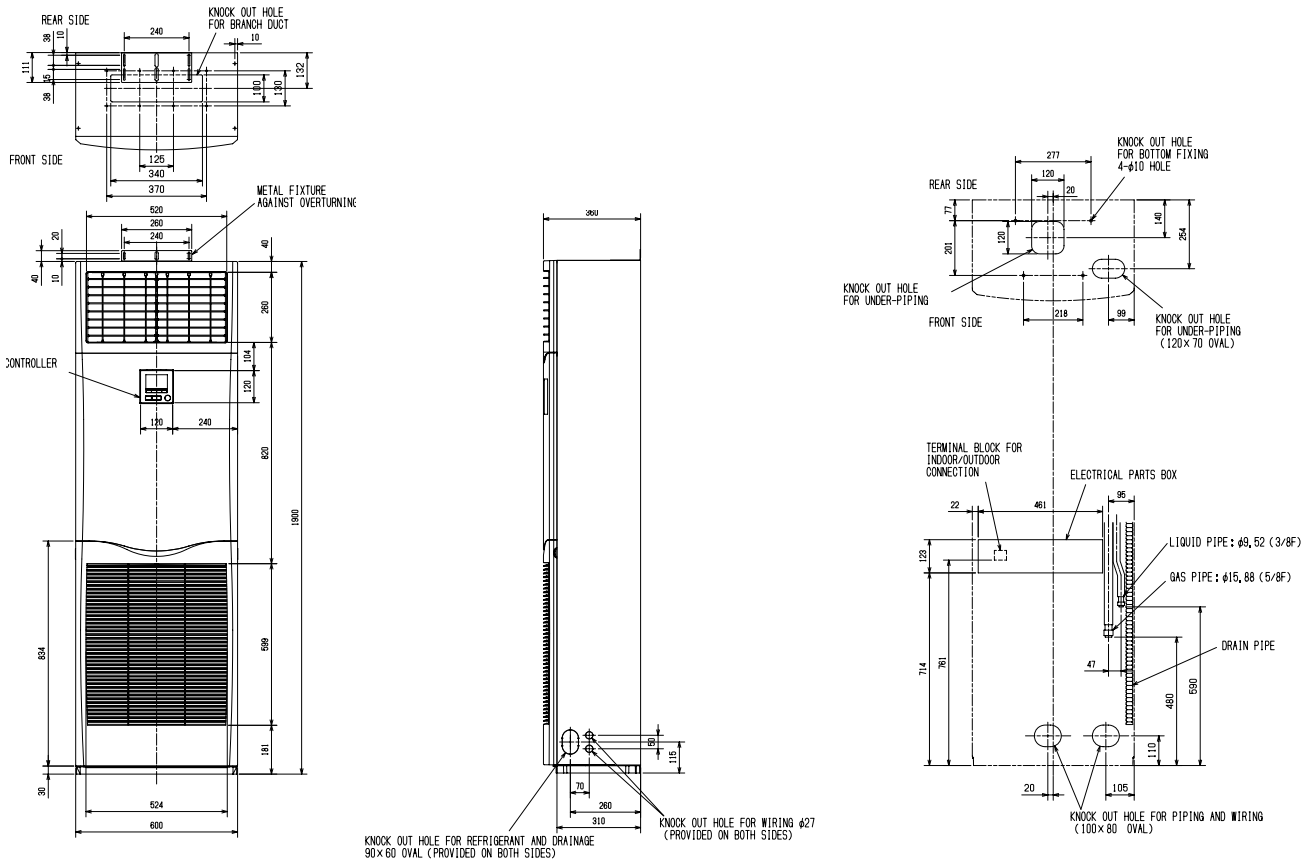

2.11 SEZ-M35DA-71DA2

Potrubní jednotky SEZ-M

ZPĚT NA OBSAH

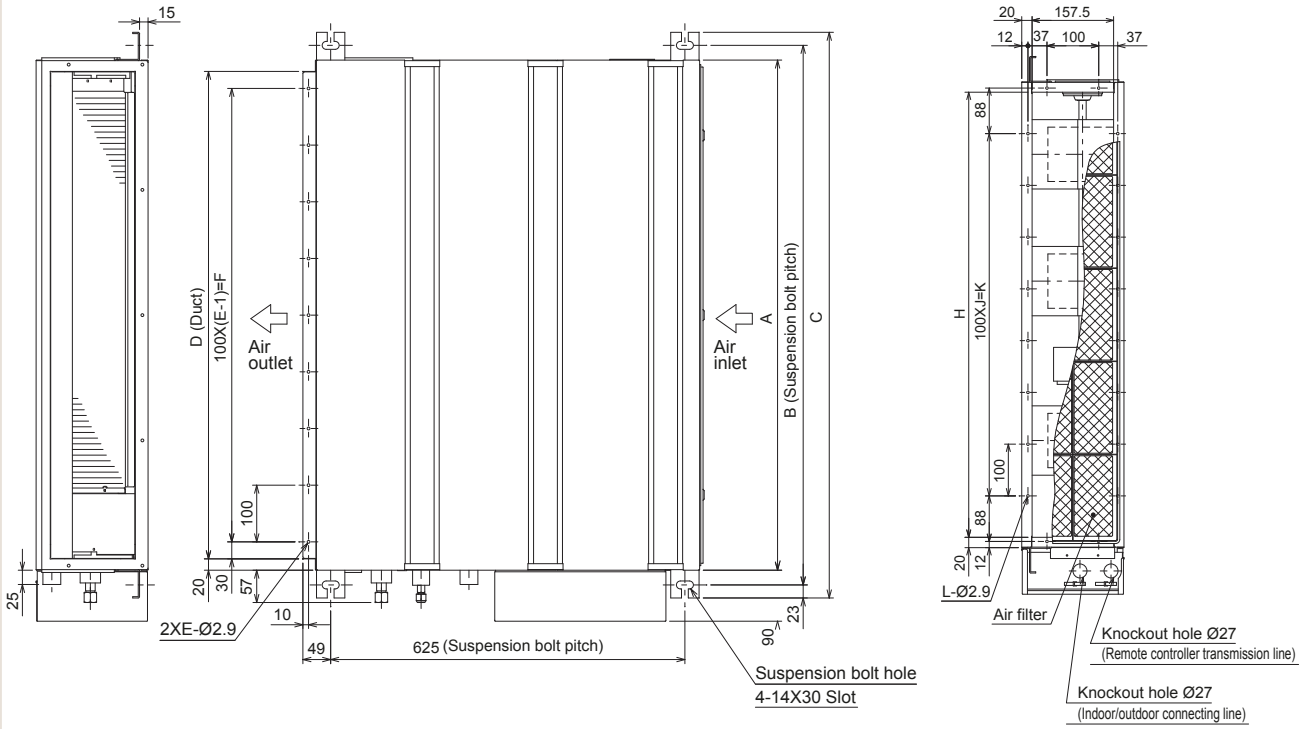

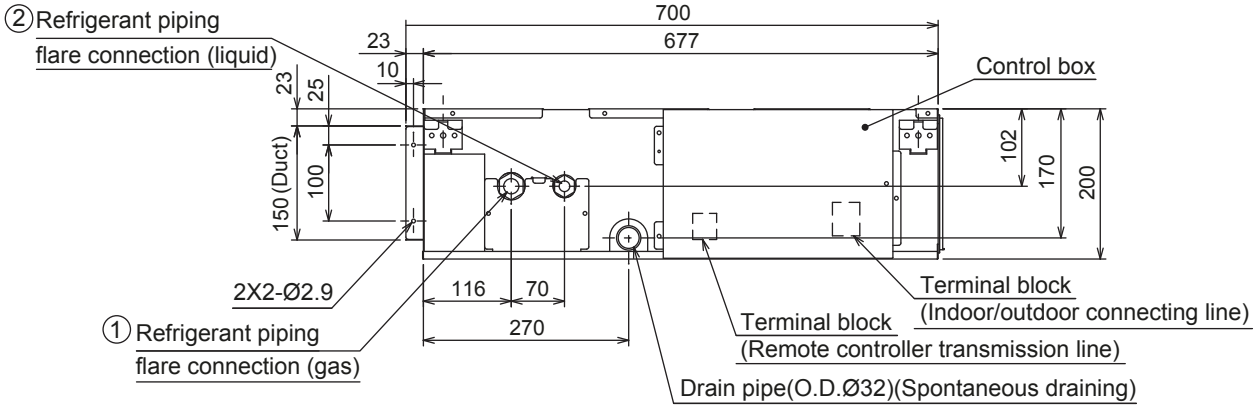

Model	A	B	C	D	E	F	G	H	J	K	L	① Gas pipe	② Liquid pipe
SEZ-M25DA(L)2	700	752	798	660	7	600	800	660	5	500	16	Ø9.52	Ø6.35
SEZ-M35DA(L)2	900	952	998	860	9	800	1000	860	7	700	20		
SEZ-M50DA(L)2												Ø12.7	
SEZ-M60DA(L)2	1100	1152	1198	1060	11	1000	1200	1060	9	900	24	Ø15.88	
SEZ-M71DA(L)2													Ø9.52

Note1.Use M10 screw for the suspension bolt (field supply).
2.Keep the service space for the maintenance at the bottom.
3.This chart indicates for SEZ-M35, 50DA(L)2 models, which have 3 fans.
SEZ-M25DA(L)2 models have 2 fans.
SEZ-M60, 71DA(L)2 models have 4 fans.
4.In case an inlet duct is used, remove the air filter (supply with the unit), then install the filter (field supply) at suction side.

2.12 PEAD-M35–140JA2
PEAD-M - potrubní jednotky

ZPĚT NA OBSAH

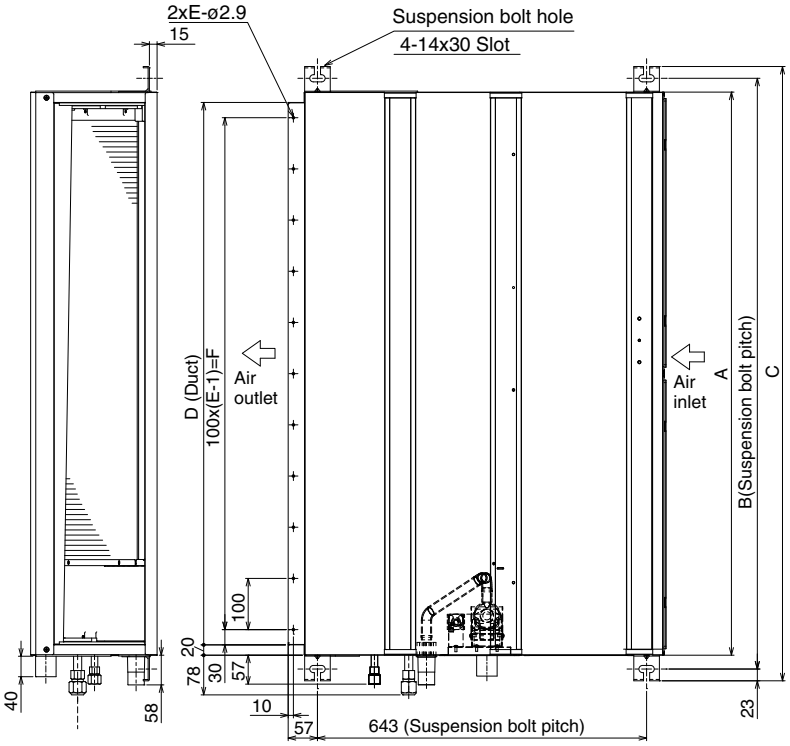

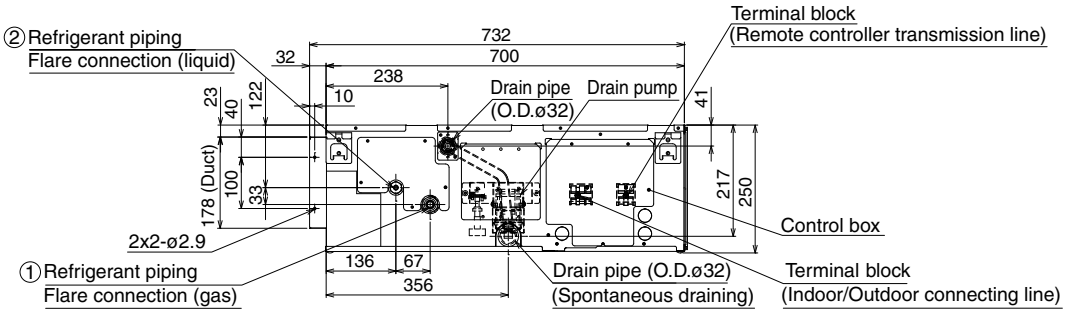

*Setting at shipment

Model	A	B	C	D	E	F	G	H	J	K	L	M	N	①Gas pipe	②Liquid pipe
PEAD-M35, 50JA	900	954	1000	860	9	800	858	1000	54	260	4	780	10	ø12.7	ø6.35
PEAD-M60JA	1100	1154	1200	1060	11	1000	1058	1200	49	330	4	990	10	ø15.88	Outdoor unit (SUZ): ø6.35 Outdoor unit (other): ø9.52*
PEAD-M71JA															ø9.52
PEAD-M100, 125JA	1400	1454	1500	1360	14	1300	1358	1500	54	320	5	1280	12		
PEAD-M140JA	1600	1654	1700	1560	16	1500	1558	1700	54	370	5	1480	12		

2.13 PEA-M200 / 250LA2
PEA-M - potrubní jednotky

ZPĚT NA OBSAH

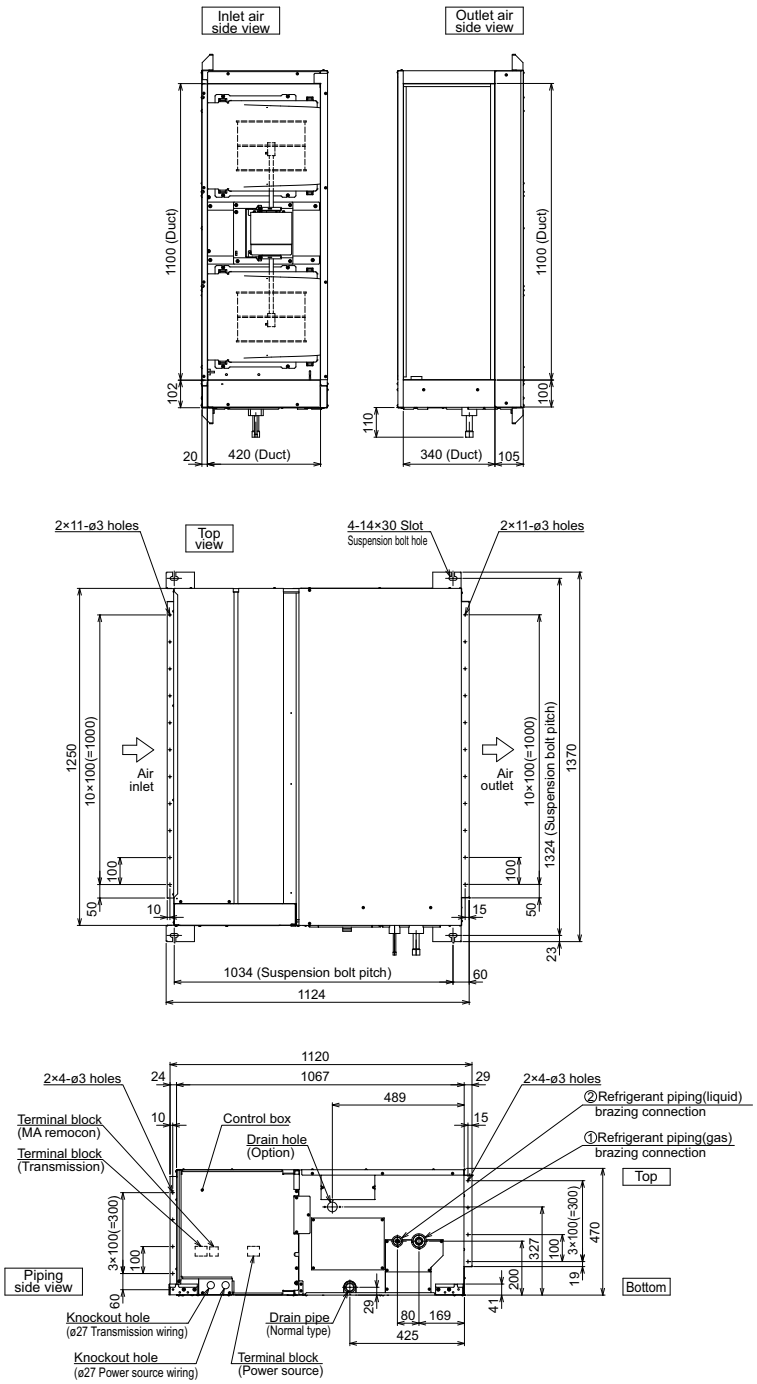

Model	①Gas pipe	②Liquid pipe	③Drain hose
PEA-M200LA	ø25.4	ø9.52	Drain hose 32mm <flexible joint> <accessory>
PEA-M250LA		ø12.7	

2.14 PUZ-ZM35/50VKA2
Venkovní jednotky Power Inverter

ZPĚT NA OBSAH

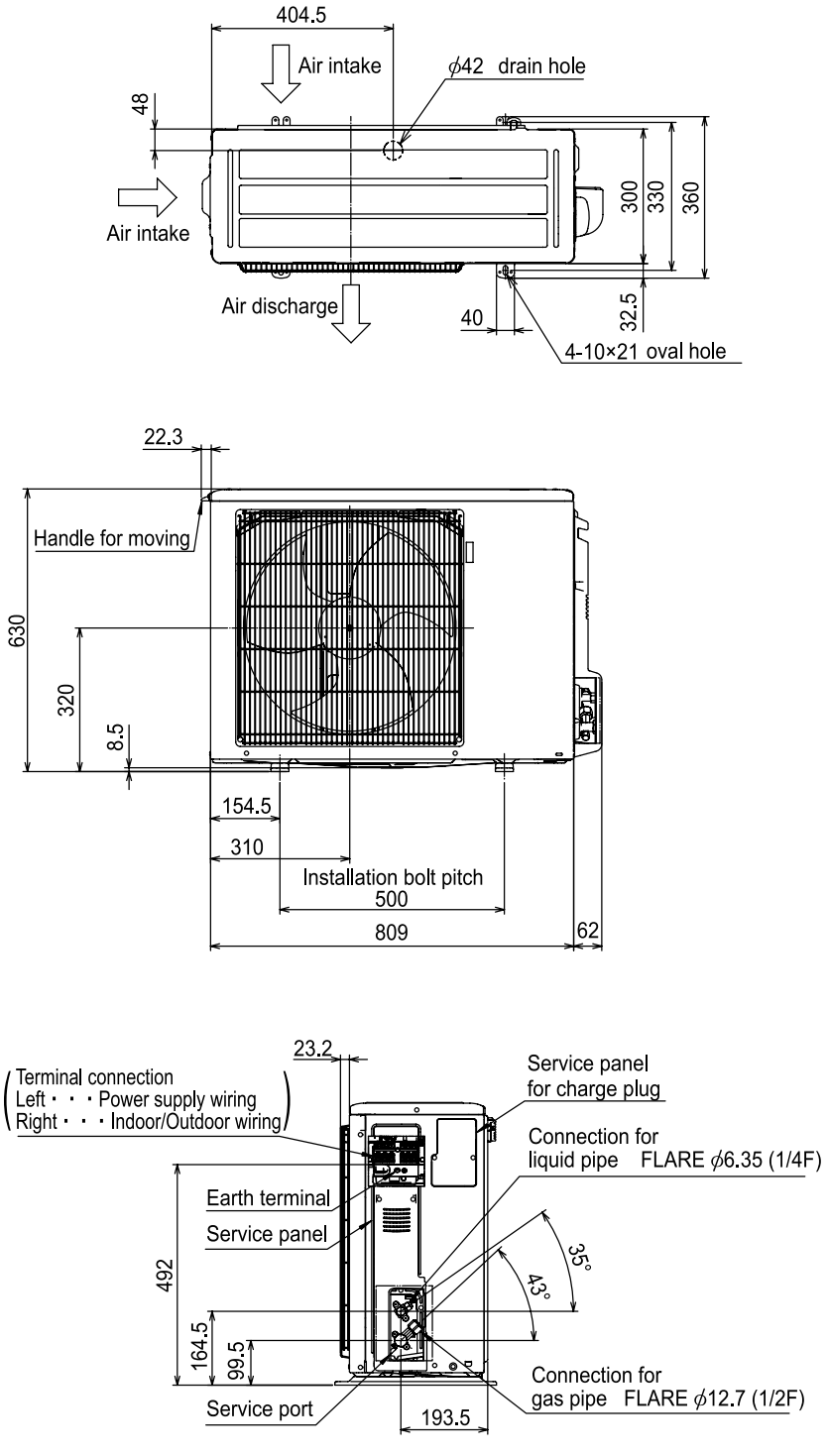

2.15 PUZ-ZM60/71VHA2

Venkovní jednotky Power Inverter

ZPĚT NA OBSAH

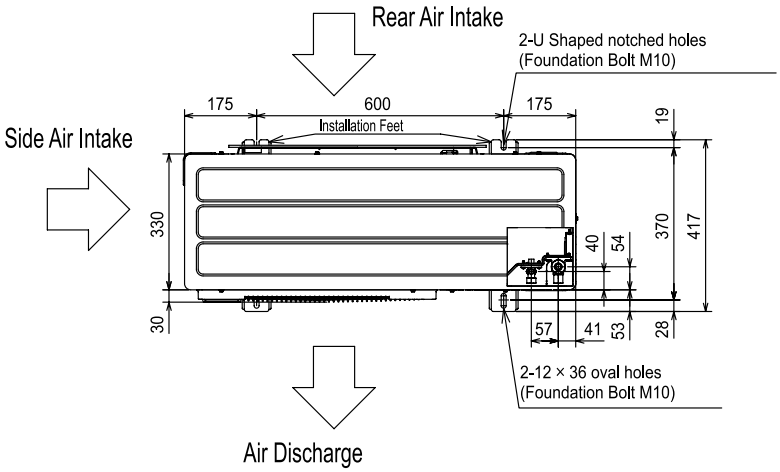

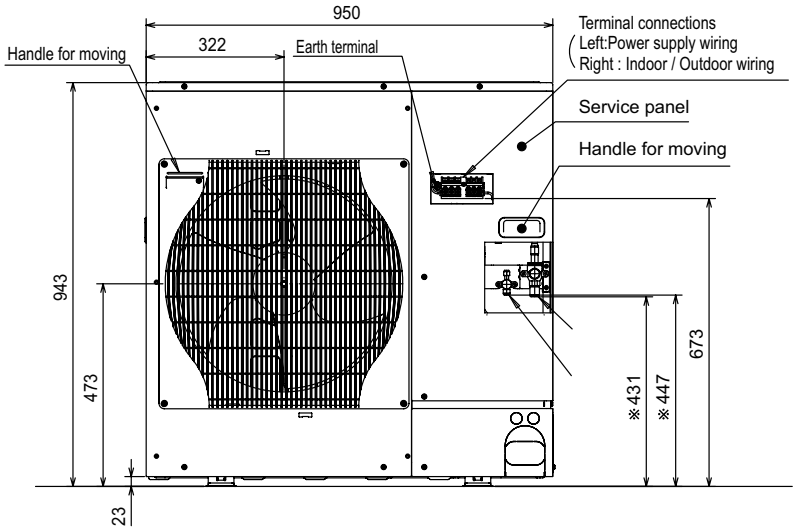

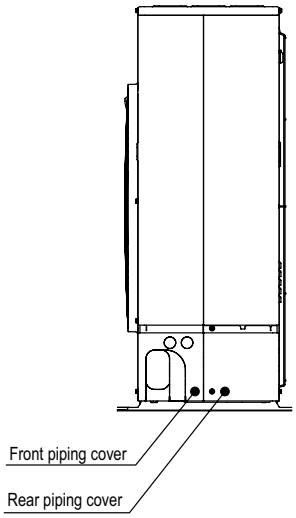

2.16 PUZ-ZM100–140VKA/YKA2
Venkovní jednotky Power Inverter

ZPĚT NA OBSAH

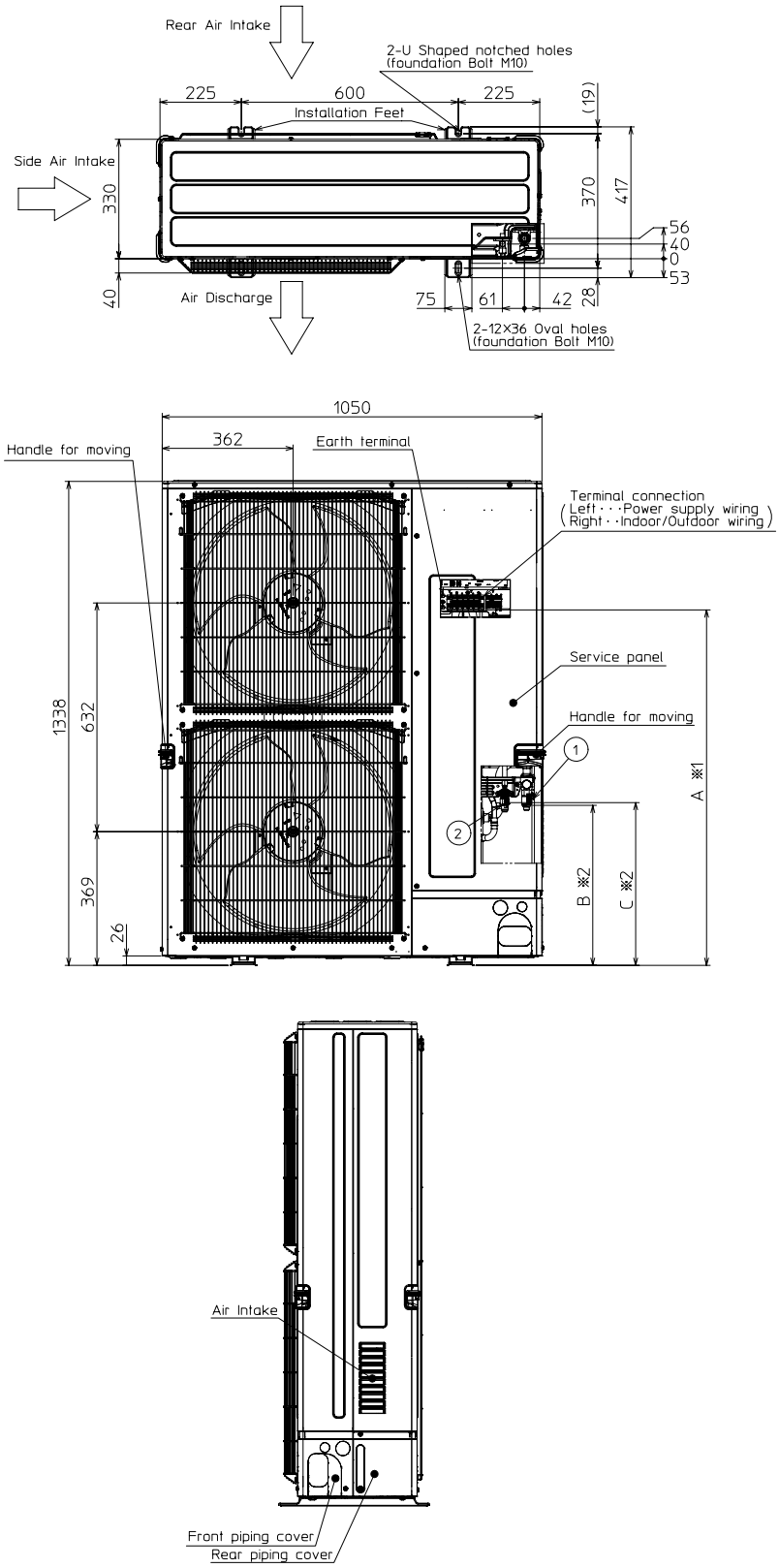

2.17 PUZ-ZM100–140VKA/YKA2

Venkovní jednotky Power Inverter

ZPĚT NA OBSAH

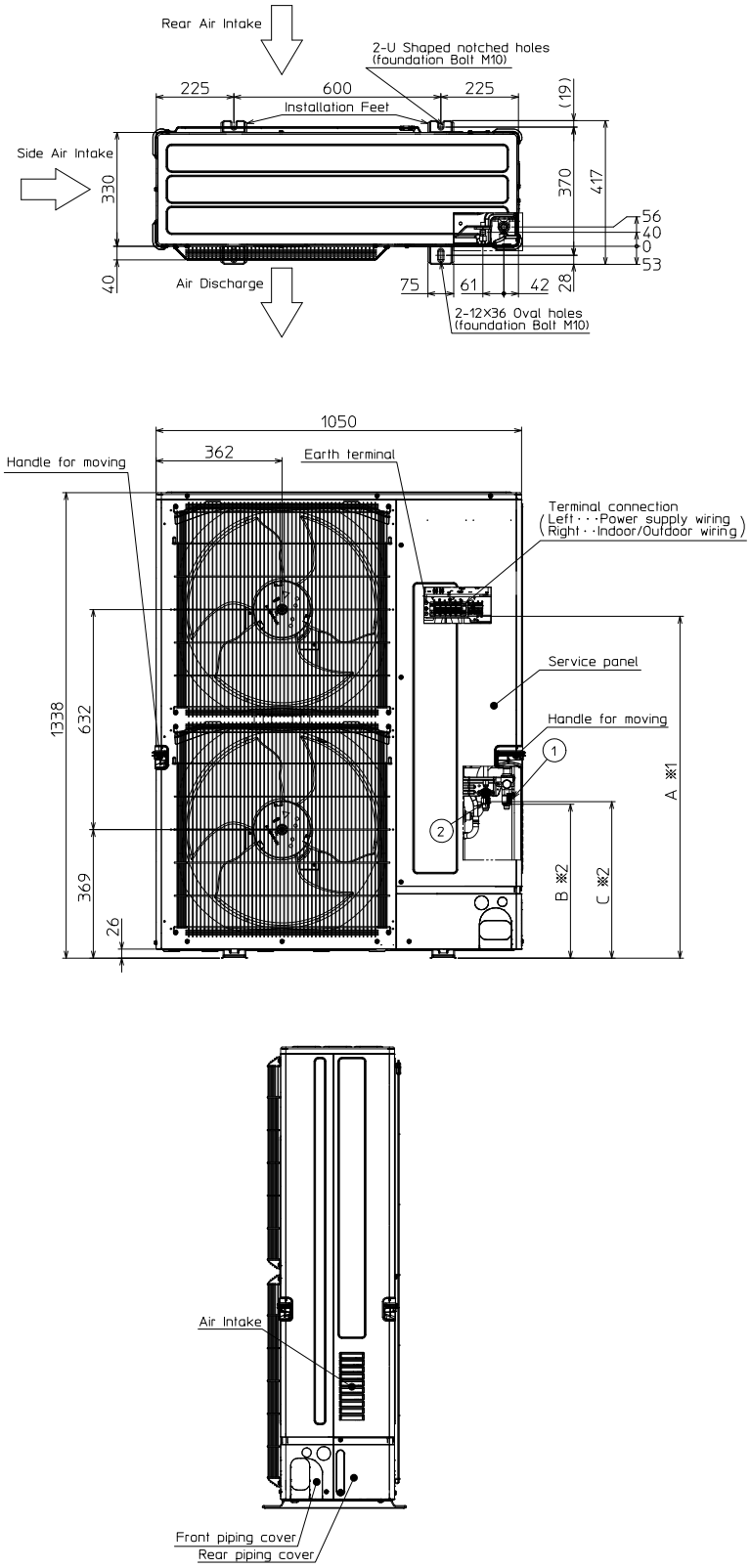

2.18 SUZ-M35VA

Venkovní jednotky Standard Inverter

ZPĚT NA OBSAH

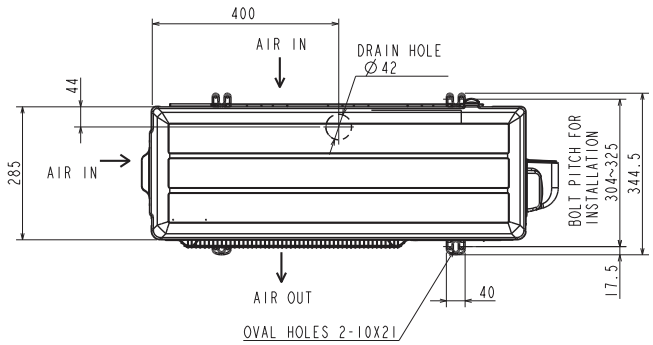

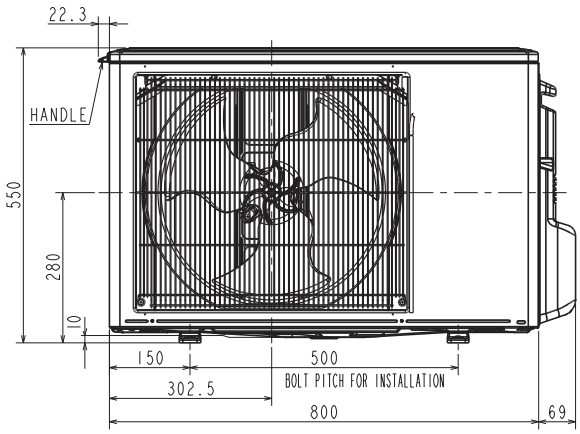

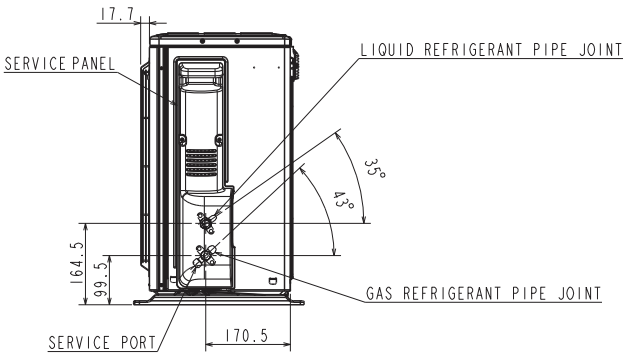

2.19 SUZ-M50VA

Venkovní jednotky Standard Inverter

ZPĚT NA OBSAH

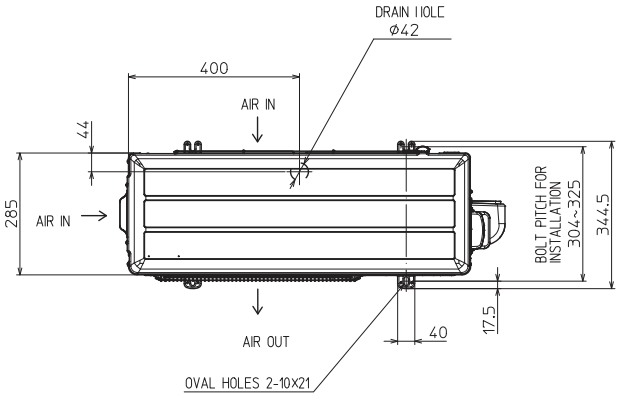

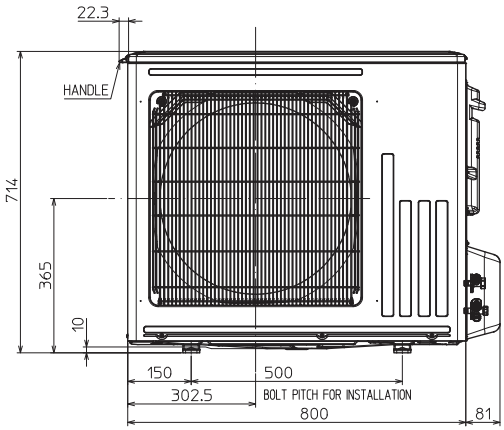

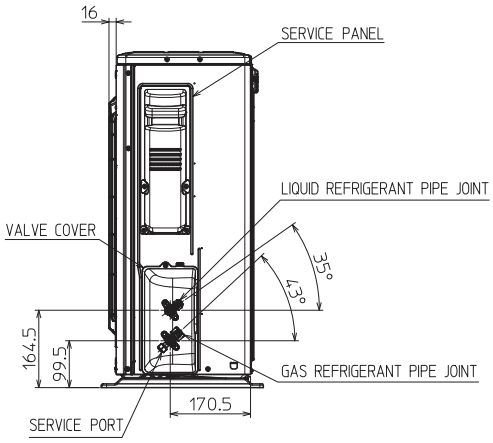

2.20 SUZ-M60/71VA
Venkovní jednotky Standard Inverter

ZPĚT NA OBSAH

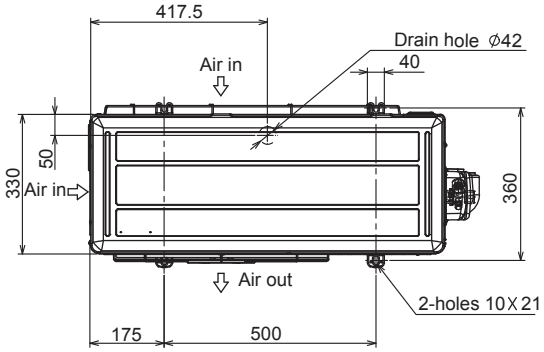

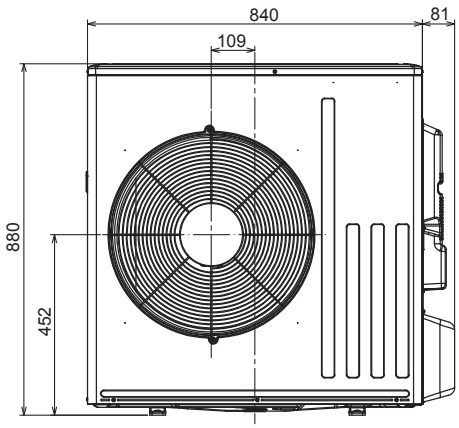

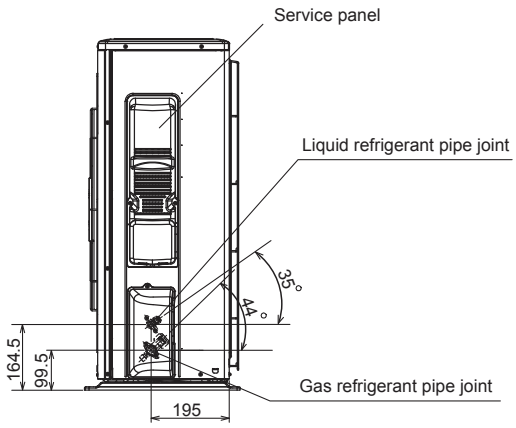

2.21 PUZ-M100–140VKA/YKA2
Venkovní jednotky Standard Inverter

ZPĚT NA OBSAH

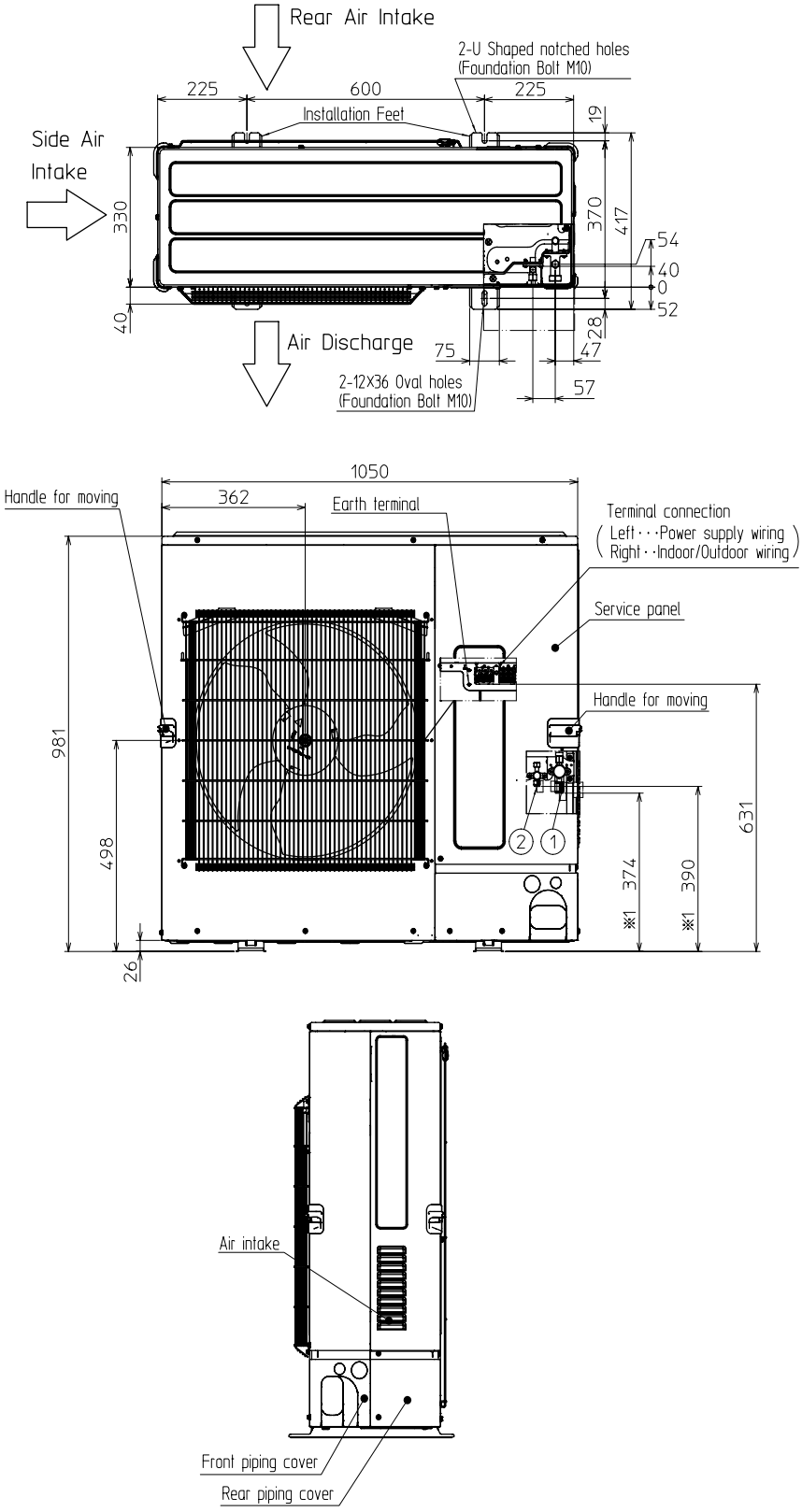

2.22 PUZ-M200/250YKA2

Venkovní jednotky Standard Inverter

ZPĚT NA OBSAH

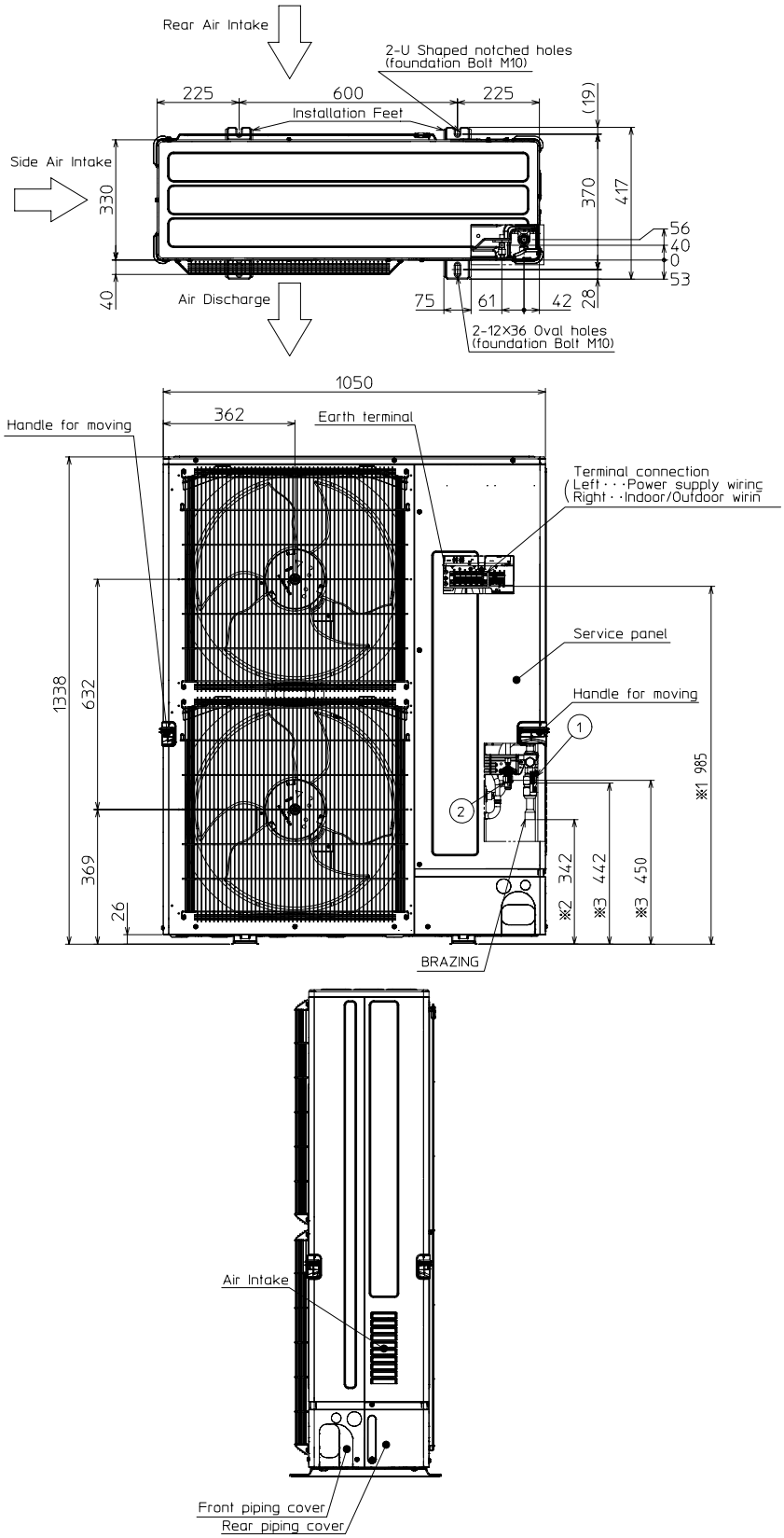

4. Lossnay

3.2 LGH-15RVX-E

Rekuperační jednotka

ZPĚT NA OBSAH

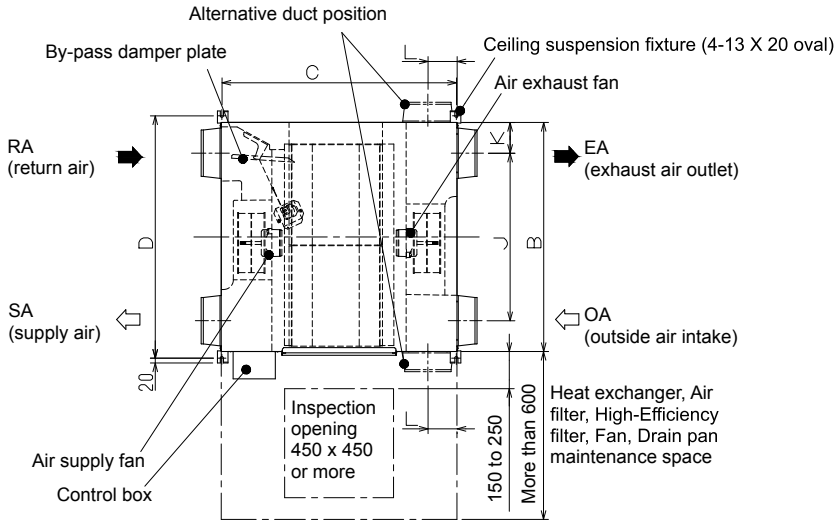

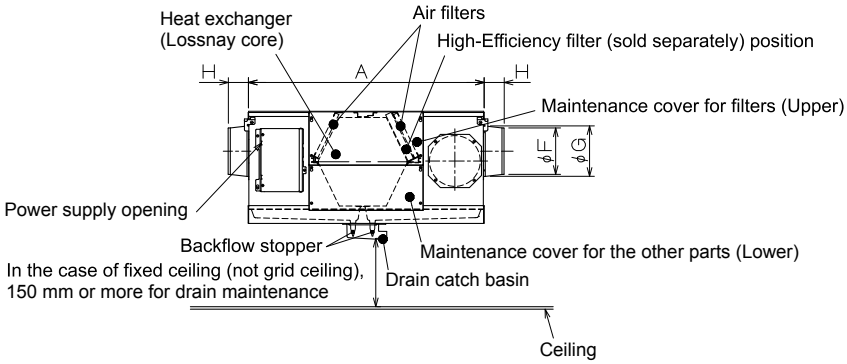

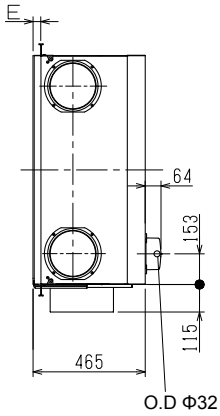

3.4 LGH-15RVX3-E
Rekuperační jednotka

ZPĚT NA OBSAH

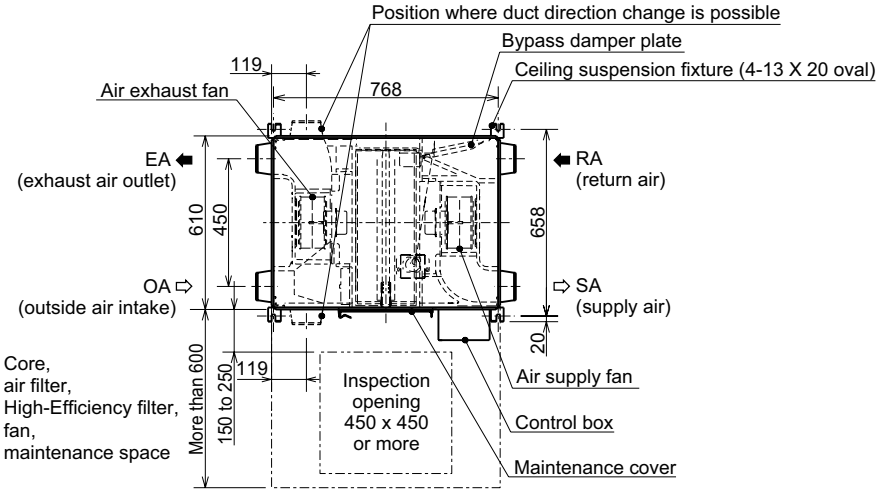

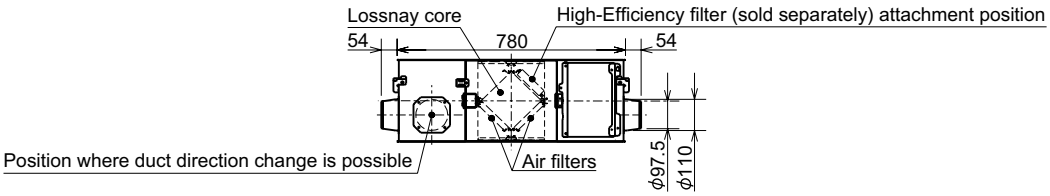

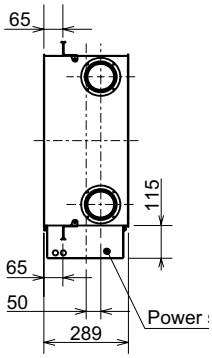

3.5 LGH-25RVX3-E
Rekuperační jednotka

ZPĚT NA OBSAH

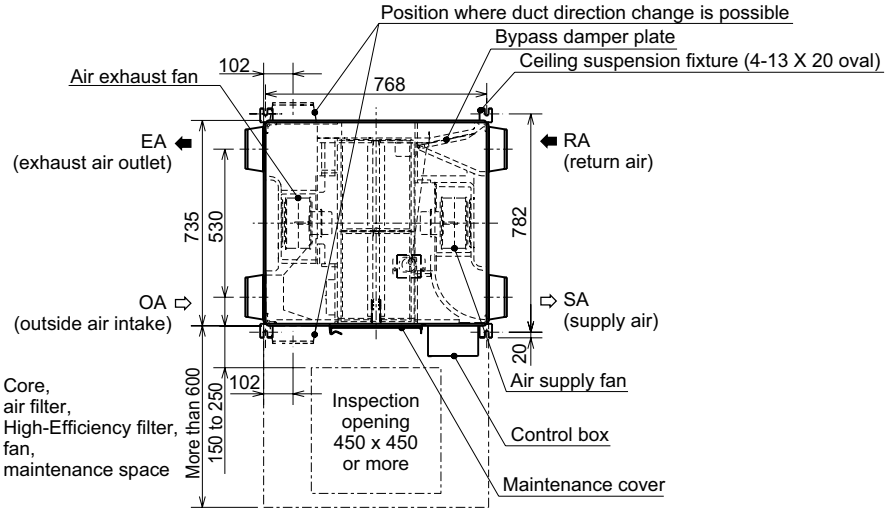

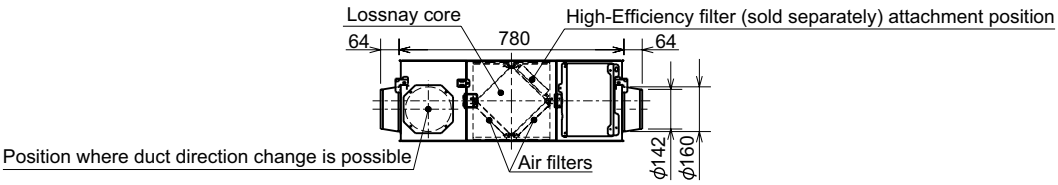

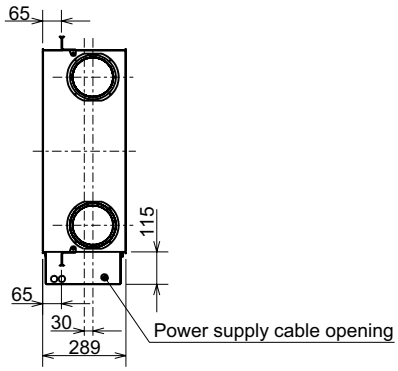

3.6 LGH35-RVX3-E
Rekuperační jednotka

ZPĚT NA OBSAH

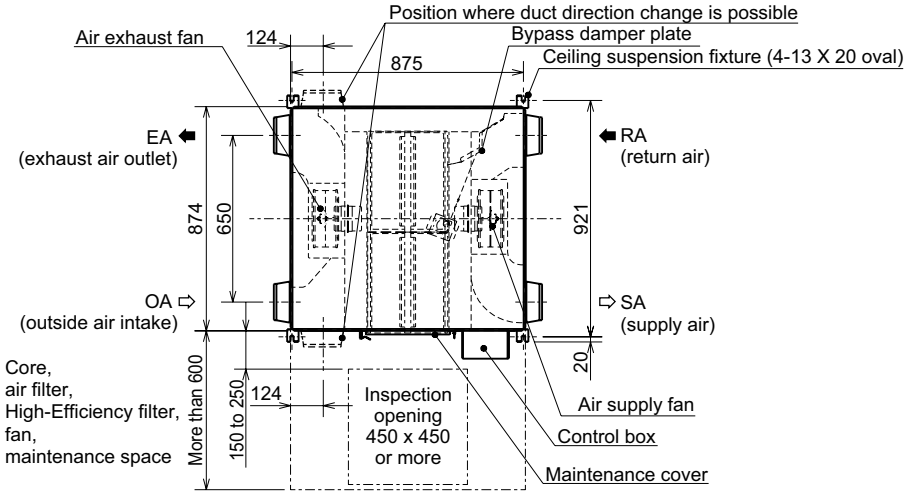

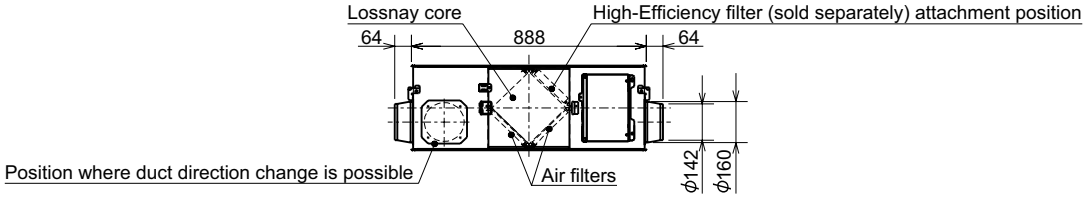

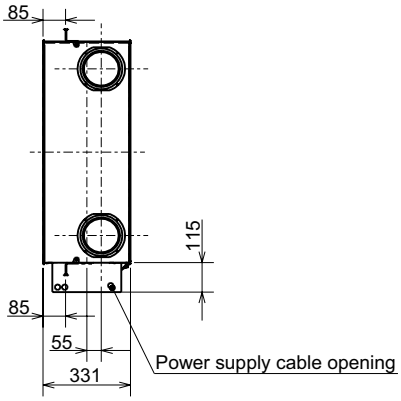

3.7 LGH50-RVX3-E
Rekuperační jednotka

ZPĚT NA OBSAH

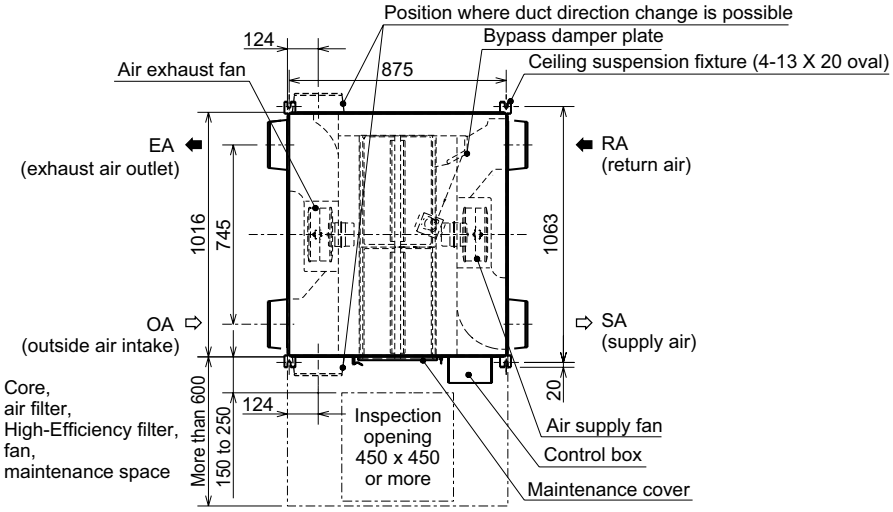

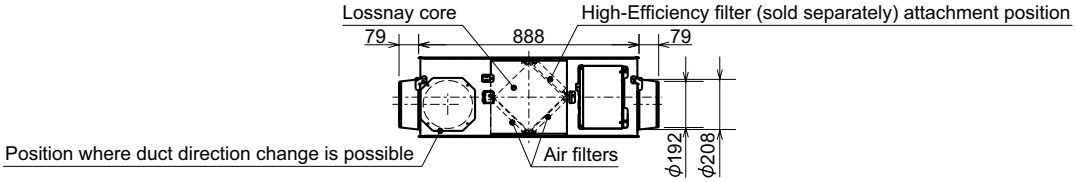

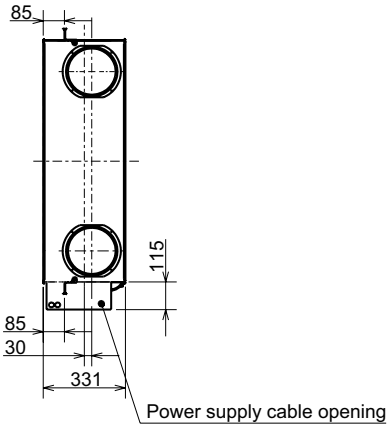

3.8 LGH65-RVX3-E
Rekuperační jednotka

ZPĚT NA OBSAH

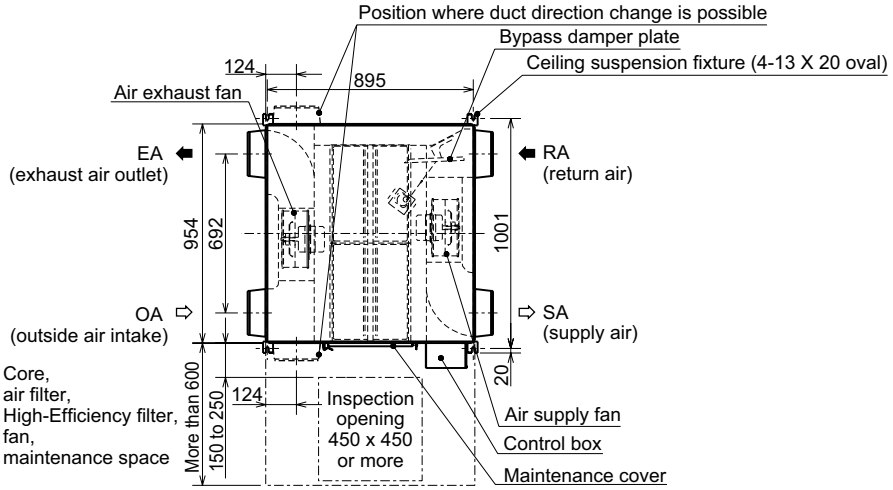

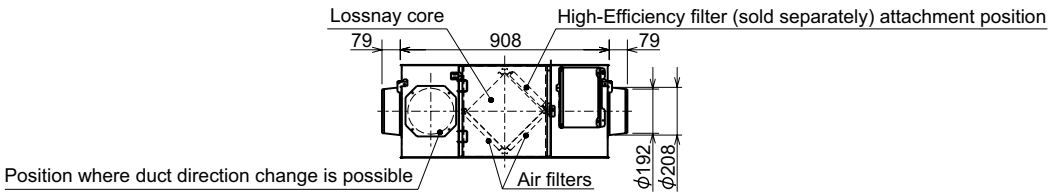

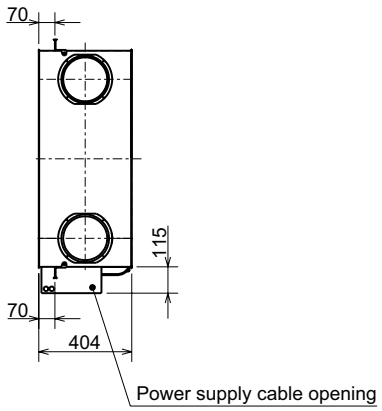

3.9 LGH80-RVX3-E
Rekuperační jednotka

ZPĚT NA OBSAH

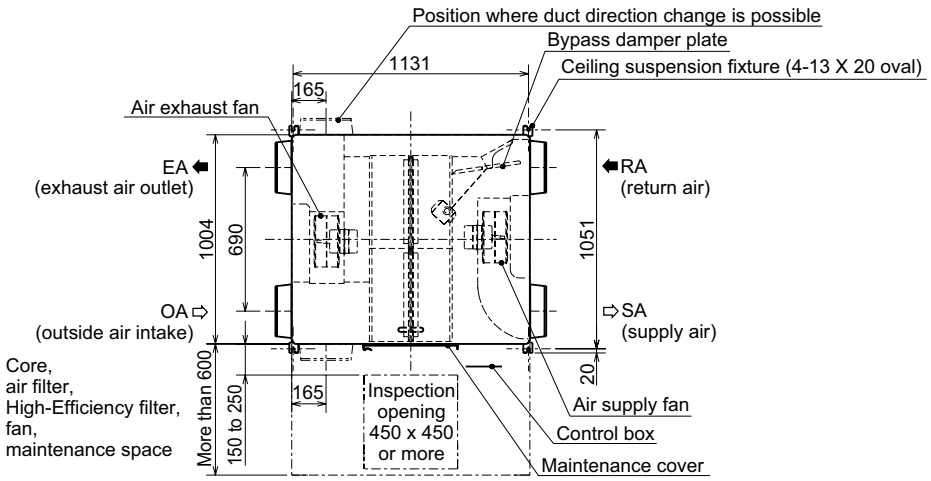

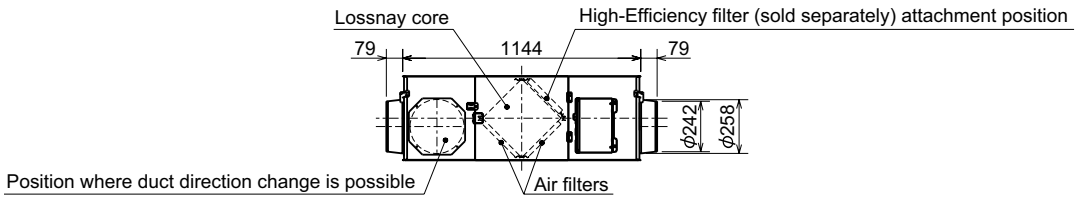

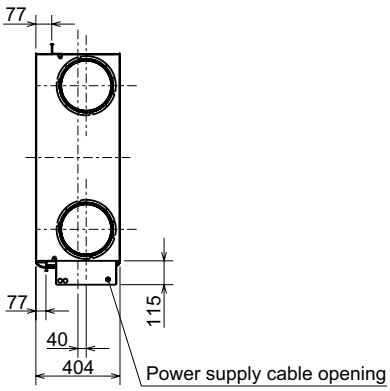

3.10 LGH100-RVX3-E
Rekuperační jednotka

ZPĚT NA OBSAH

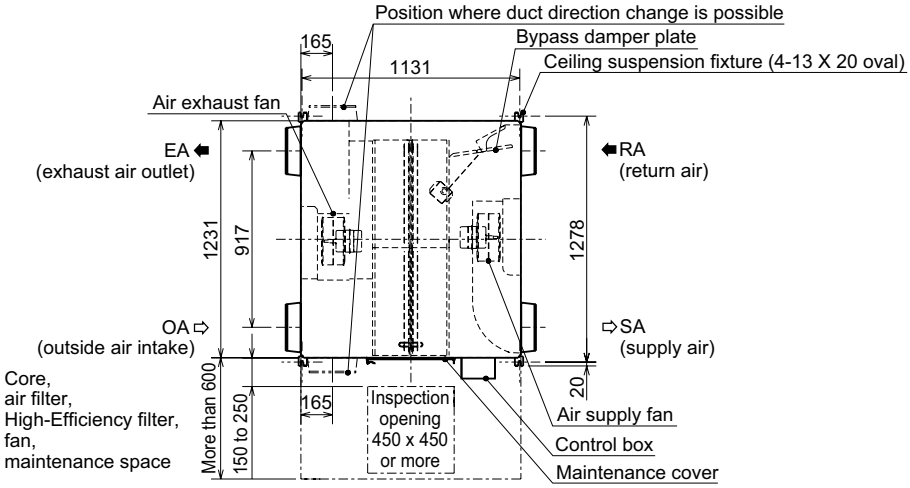

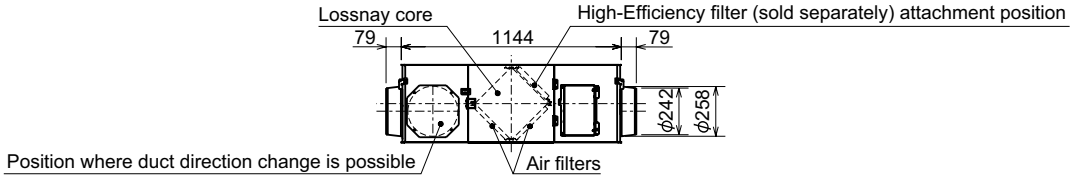

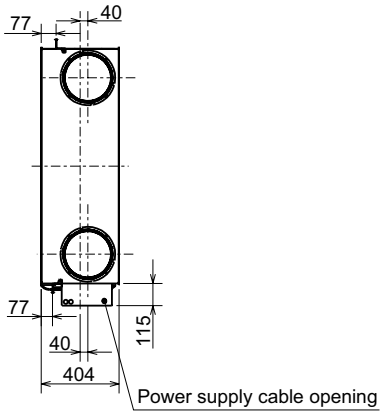

3.11 LGH150-RVX3-E
Rekuperační jednotka

ZPĚT NA OBSAH

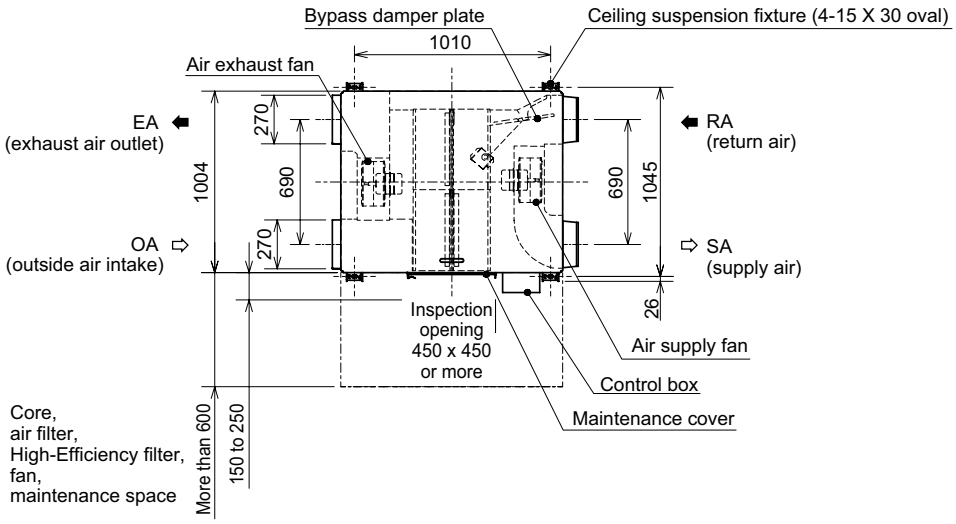

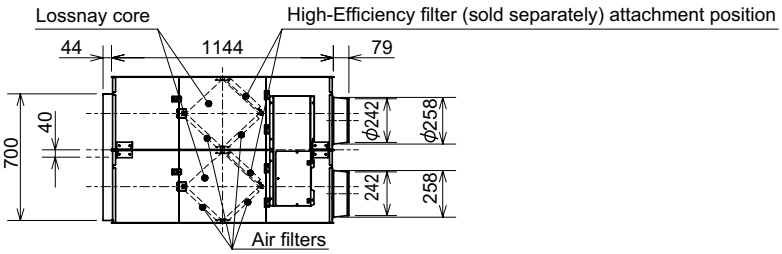

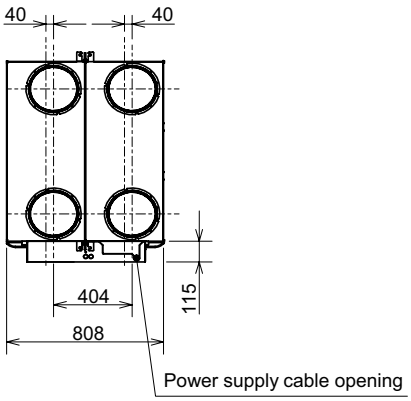

3.12 LGH-150–250-RVXT-E
Rekuperační jednotka

ZPĚT NA OBSAH

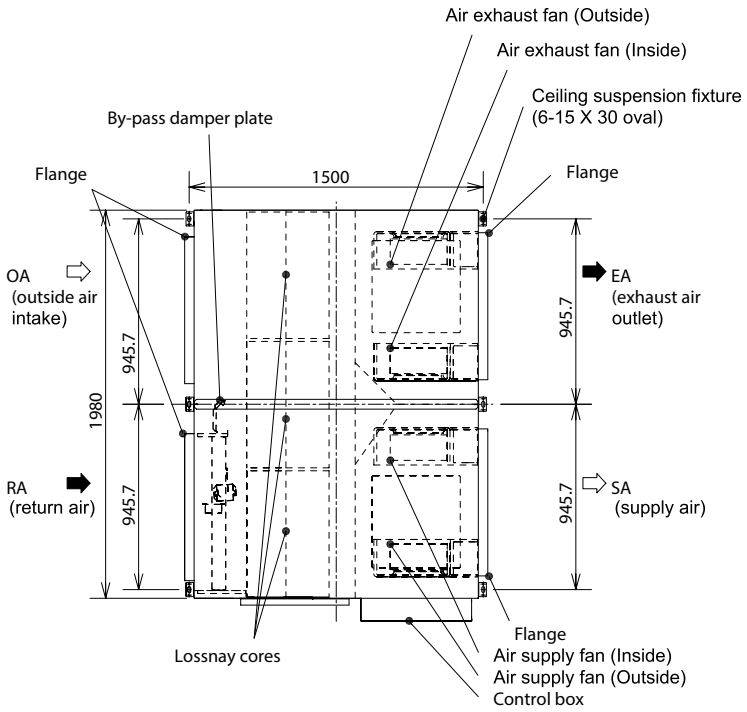

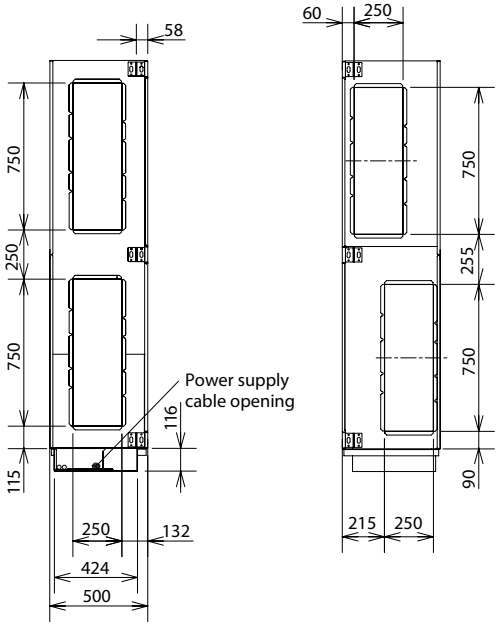

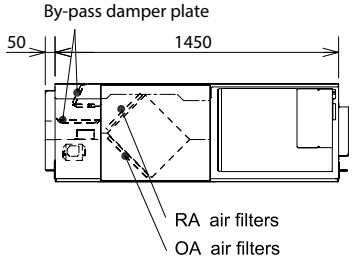

MITSUBISHI ELECTRIC
Changes for the Better

CS MTRADE

Mitsubishi Electric je tu pro vás

CS-MTRADE, s.r.o.
Průmyslová 526
530 03 Pardubice
Tel.: +420 466750311
Email: info@csmtrade.cz
Web: www.csmtrade.cz

CS-MTRADE SK s.r.o.
Vajanského 58
921 01 Piešťany
Tel.: +421 (0)337742760
Email: klimatizacia@csmtrade.sk
Web: www.klima.sk

Naše klimatizační zařízení a tepelná čerpadla obsahují fluorované skleníkové plyny R410A, R134a, R32.
Další informace získáte v příslušných manuálech a projekčních podkladech.

Všechny údaje a vyobrazení bez záruky. Některé výrobky nejsou dostupné ve všech zemích.

Art.-Nr. DE-00209 / Version 02/2024 / © Mitsubishi Electric Europe B.V.